вставить стяжки эксцентриковые **r15 (см. рис. 7)**.
17. Соединить детали корпуса ящика **17, 18, 19** с помощью шкант-дюбелей **f25,** вставить в пропилы на боковых и задних стенках собранного корпуса ящика дно ящика **16 (см. рис. 7)**.
18. В отверстия диаметром **5 мм** на внутренней поверхности панели ящика **3, 4, 5** вкрутить винты стяжки **r42 (см. рис. 7)**.
19. Соединить панель ящика **3, 4, 5** с корпусом ящика и затянуть стяжки эксцентриковые **r15**, пользуясь специальным ключом **z1.** Стяжки эксцентриковые на стенках боковых ящика **17, 18** закрыть заглушками **s34 (см. рис. 7)**.
20. Перевернуть ящик дном вверх, закрепить на боковых стенках ящика **17, 18** еврошурупами **e19** направляющие **w45\DL** и **w45\DR**, как показано на **рисунке 7.**
21.В отверстия Ø**5 мм** на внутренней поверхности панели ящика **3, 4, 5** вставить винты **j83**, снаружи совместить отверстия ручки **c239\2** с резьбой винтов и завернуть винты, удерживая ручку.
22. Положить двери **1, 2** фасадной поверхностью вниз на ровную поверхность и закрепить на них петли шарнирные **a43** шурупами **p51 (см. рис.8)**.
23. Навесить двери **1, 2** на корпус тумбы, совместив петли шарнирные **a43** с ответными планками петель **b18** на стенках боковых **6, 7**. При необходимости отрегулировать положение дверей, вращая регулировочные винты **(см. рис.8)**.
24. На внутренней поверхности дверей в отверстия ∅**5 мм** вставить винты **j1**. Снаружи совместить отверстия ручек **c239\2** с резьбой винтов и завернуть винты, удерживая ручки **(см. рис.8)**.
25. Установить полки переставные **12** на полкодержатели **d1**, ящики выдвижные на направляющие **w45** в соответствии с **рис. 8**.
<u>ВНИМАНИЕ!</u> Сверху вставить ящик с панелью ящика 4, снизу - с панелью ящика 3 (см. рис. 8).

Рекомендации по эксплуатации и обслуживанию

Качество и комплектность изделия рекомендуется проверять в магазине при покупке в распакованном виде. Сборка изделия должна производиться в порядке, изложенном в настоящей инструкции. В процессе эксплуатации изделий необходимо периодически затягивать ослабленные винтовые соединения, а также эксцентриковые стяжки. В случае необходимости перемещения изделия по квартире перед его перестановкой, необходимо полностью освободить его от груза. Во избежание поломки имеющихся опор передвижение производить приподнимая изделие над уровнем пола. Рекомендуется перед перестановкой вынуть выдвижные ящики и переставные полки. Удаление пыли с изделий следует производить слегка влажной мягкой салфеткой. Во избежание коробления деталей и изменения цвета изделия следует избегать установки мебели на прямых солнечных лучах.
При эксплуатации изделий набора **ЗАПРЕЩАЕТСЯ:**
- устанавливать мебель вблизи отопительных приборов и вплотную к сырым стенам и в помещениях с относительной влажностью более 70%;
- в процессе сборки и эксплуатации изделий набора становиться ногами на заднюю стенку, горизонтальные щиты (полки);
- перемещать изделия, держась за верхний щит (крышку);
- применять химические чистящие средства для уборки мебели.

Гарантии изготовителя

1. Гарантийный срок эксплуатации изделия - 24 месяца со дня продажи магазином. В период гарантийного срока изготовитель гарантирует ремонт изделий или их замену, если потребителем не нарушены правила эксплуатации.
2. Претензии предъявляются потребителем непосредственно в торгующую организацию, в которой была приобретена мебель, предъявив настоящую "Инструкцию по сборке" и копию товарного чека.
3. Изделие **Тумба S130-KOM 2D4S**, входящее в состав набора модульной мебели **«BOLDEN»**, соответствует требованиям ГОСТ 16371-93.
4. Срок службы мебели - 5 лет.
5. Предприятие-изготовитель оставляет за собой право вносить изменения в конструкцию изделия, не ухудшая его конструктивные и эксплуатационные характеристики.

Инструкция по сборке

Набор модульной мебели “BOLDEN”

Тумба S130-KOM 2D4S

ГАБАРИТНЫЕ РАЗМЕРЫ:
ШИРИНА: 1470 мм, ВЫСОТА: 893 мм, ГЛУБИНА: 413 мм

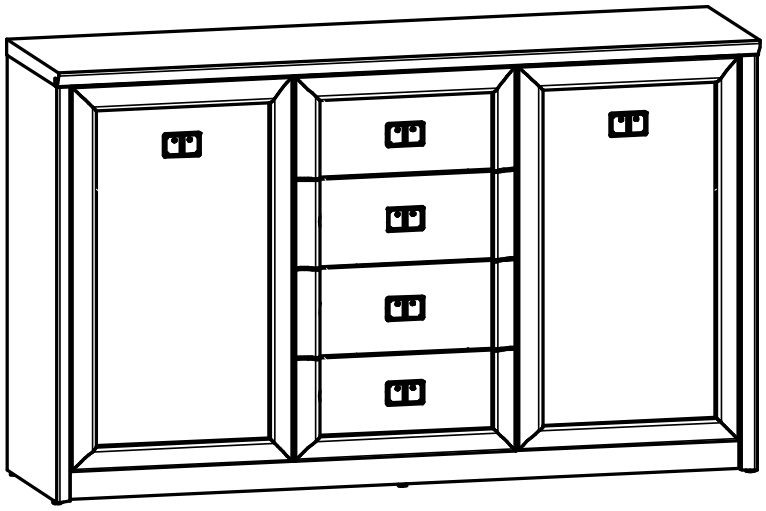

Дата изготовления _____ **Штамп ОТК** _____

Дата продажи _____ **Штамп магазина** _____

ИП “ Черный Красный Белый ” ООО
Республика Беларусь, г.Брест, ул. Катин Бор, 110,
административно-бытовой корпус, кабинет 205
тел/факс (10375162) 29-85-46

018

Настоящая "Инструкция по сборке" распространяется на изделие **Тумба S130-КОМ 2D4S,** входящее в состав набора модульной мебели **«BOLDEN»,** и содержит указания, необходимые для **правильной** и **безопасной** сборки и эксплуатации изделия.

1 Назначение изделий

1.1 Изделия, входящие в состав набора модульной мебели **«BOLDEN»,** предназначены для оборудования интерьера жилых комнат в помещениях с относительной влажностью воздуха от 45 до 70%.

1.2 Изделия набора гармонично вписываются в интерьер помещения и создают

2 Состав комплекта фурнитуры

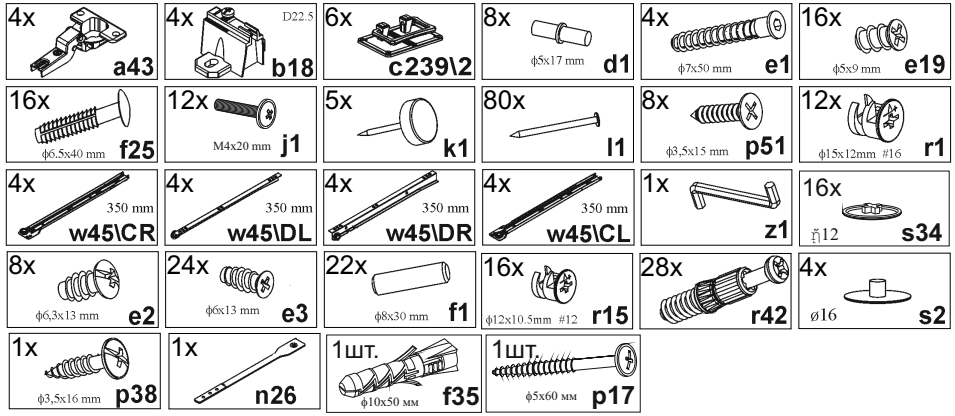

3 Комплектность изделий

Таблица 1

Позиция детали	Код детали	Наименование детали	Размеры, мм	Кол-во, шт.	Номер пакета
1	S130-014	Дверь левая	792x464x28	1	3/3
2	S130-015	Дверь правая	792x464x28	1	3/3
3	S130-016	Панель ящика нижнего	464x210x28	1	3/3
4	S130-017	Панель ящика верхнего	464x210x28	1	3/3
5	S130-018	Панель ящика	464x180x28	2	3/3
6	S130-113	Стенка боковая левая	856x392x32	1	1/3
7	S130-114	Стенка боковая правая	856x392x32	1	1/3
8	S130-115	Стенка средняя левая	796x362x16	1	1/3
9	S130-116	Стенка средняя правая	796x362x16	1	1/3
10	S130-205	Щит	1470x410x32	1	2/3
11	S130-308	Полка соединительная нижняя	1437x362x16	1	2/3
12	S130-309	Полка переставная	476x362x16	2	1/3
13	S130-411	Цоколь	1437x60x16	1	2/3
14	S130-909	Стенка задняя склеенная	822x497x2,5	2	1/3
15	S130-910	Стенка задняя склеенная	822x467x2,5	1	1/3
16	S130-911	Дно ящика	413x348x2,5	4	2/3

Продолжение таблицы 1

Позиция детали		Наименование детали	Размеры, мм	Кол-во, шт.	Номер пакета
17	ZS2-511	Стенка левая ящика	350x120x12	4	2/3
18	ZS2-512	Стенка правая ящика	350x120x12	4	2/3
19	ZS2-5529	Стенка задняя ящика	402x120x12	4	2/3
20	-	Комплект фурнитуры	-	1	1/3

4 Последовательность сборки

1. Вскрыть упаковку, аккуратно разложить детали на ровной поверхности.
2. В отверстия **Ø8 мм** на верхних кромках стенок боковых **6, 7,** на верхних и нижних кромках стенок средних **8, 9,** полки соединительной нижней **11**, на боковых и верхней кромках цоколя **13** вбить деревянные шканты **f1 (см. рис. 2, 4)**.

ВНИМАНИЕ! В случае, если шкант выступает из отверстия более, чем на **10 мм**, его необходимо укоротить, т.к. возможно повреждение деталей.

3. В отверстия **Ø5 мм** на внутренних поверхностях стенок боковых **6, 7,** на нижней поверхности щита **10** вкрутить винты стяжки **r42 (см. рис. 2, 5).**
4. В отверстия **Ø15 мм** на внутренних поверхностях стенок боковых **6, 7,** на внутренних поверхностях стенок средних **8, 9,** на нижней поверхности полки соединительной нижней **11** вставить стяжки эксцентриковые **r1 (см.рис. 4, 5).**
5. На внутренних поверхностях стенок боковых 6, 7 в местах кернения прикрутить шурупами **e2** ответные планки петель **b18 (см. рис. 2).**
6. На внутренних поверхностях стенок средних **8, 9** в местах кернения прикрутить шурупами **e3** металлические направляющие **w45\CR, w45\CL (см. рис. 2).**
7. На нижних кромках стенок боковых **6, 7,** цоколя **13** установить опоры (подпятники) **k1 (см. рис. 2, 5).**
8. В отверстия **Ø5 мм** на внутренних поверхностях стенок боковых **6, 7,** стенок средних **8, 9** вбить полкодержатели **d1 (см. рис. 2).**
9. Соединить детали **8, 9, 11** с помощью шкантов **f1** и конформатов **e1.** Конформаты **e1** вкрутить **с** помощью ключа **z1 (см. рис. 3)**.
10. К полке соединительной нижней**, 11** присоединить стенки боковые **6, 7**, цоколь **13,** затянуть стяжки эксцентриковые **r1** с помощью ключа **z1 (см. рис. 4)**.
11. К стенкам боковым **6, 7,** стенкам средним **8, 9** присоединить щит **10,** затянуть стяжки эксцентриковые **r1** с помощью ключа **z1.** Стяжки эксцентриковые на стенках боковых **6, 7** закрыть заглушками **s2 (см. рис. 5)**.
12. Положить корпус тумбы фасадными кромками вниз на ровную поверхность и выровнять его, измеряя рулеткой расстояние между противоположными углами по диагонали. Расстояния должны быть равными **(см. рис. 6)**.
13. Закрепить стенки задние склеенные **14, 15** на корпусе тумбы гвоздями **l1** с шагом **80-120 мм (см. рис. 6)**.
14. Установить изделие на опоры.
15. **ВНИМАНИЕ!** В комплекте фурнитуры имеется лента фиксирующая **n26** с шурупом **p38** и дюбель **f35** с шурупом **p17** для крепления изделия к стене в целях предотвращения его опрокидывания. Для этого необходимо в месте установки изделия разметить и просверлить с помощью электродрели отверстие диаметром **10 мм** в стене на **30 мм** ниже уровня щита **10** изделия, забить с помощью молотка дюбель **f35** в отверстие в стене, закрепить ленту фиксирующую **n26** шурупом **p38** к задней кромке щита **10** изделия, завернуть шуруп **p17** в дюбель **f35** сквозь отверстие в ленте фиксирующей **n26**. **Невыполнение данного пункта может привести к падению изделия. Во избежание травматизма при проведении операции сверления будьте внимательны и осторожны.**
16. В отверстия **Ø12 мм** на внутренних поверхностях стенок боковых ящика **17, 18**

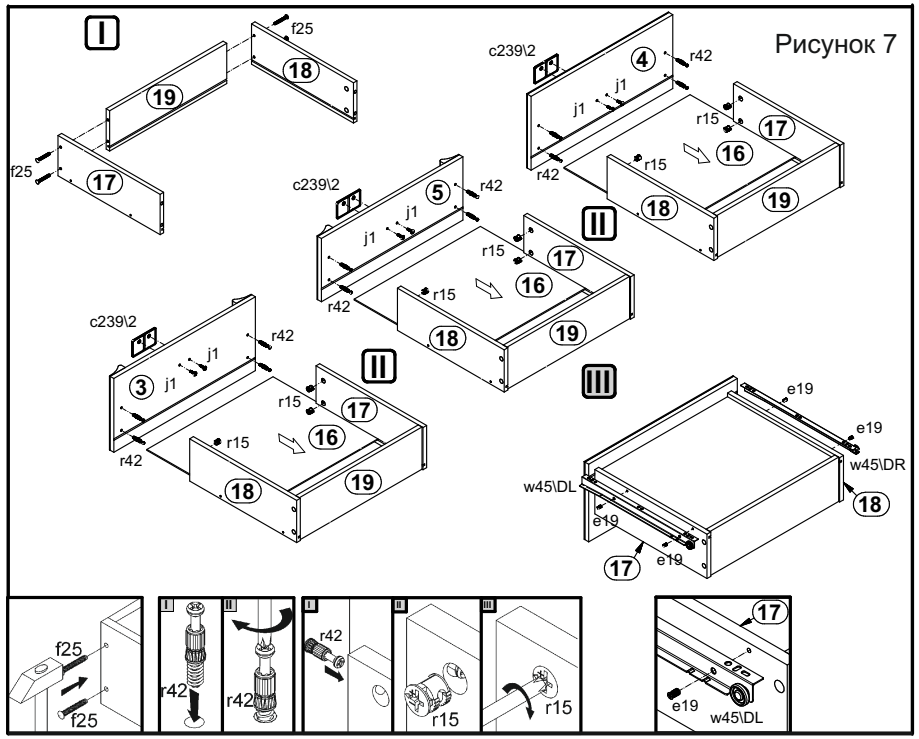
Рисунок 7
I
II
III
f25
c239\2
r42
j1
r15
e19
w45\DL
w45\DR

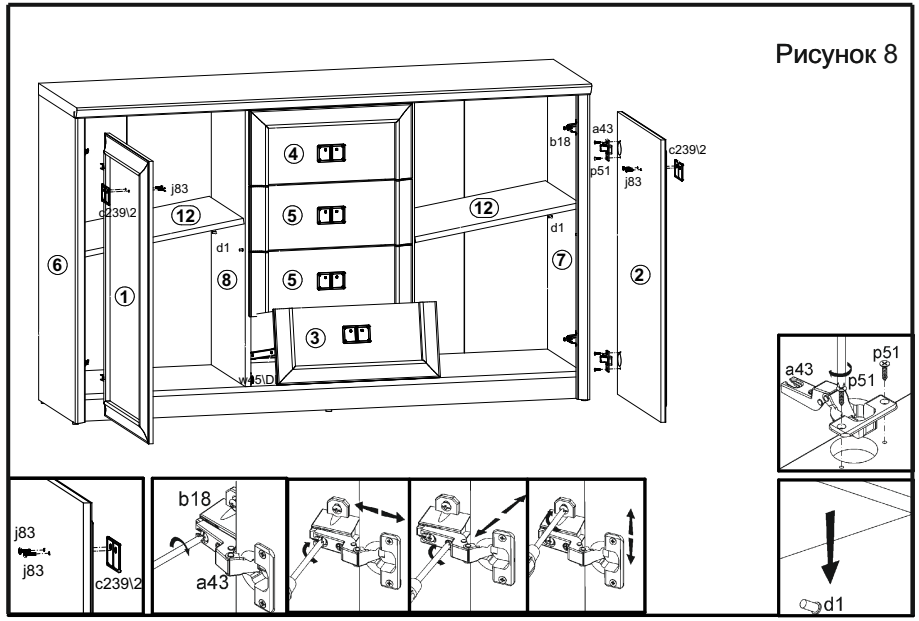
Рисунок 8
j83
c239\2
b18
a43
p51
d1
w45\DL

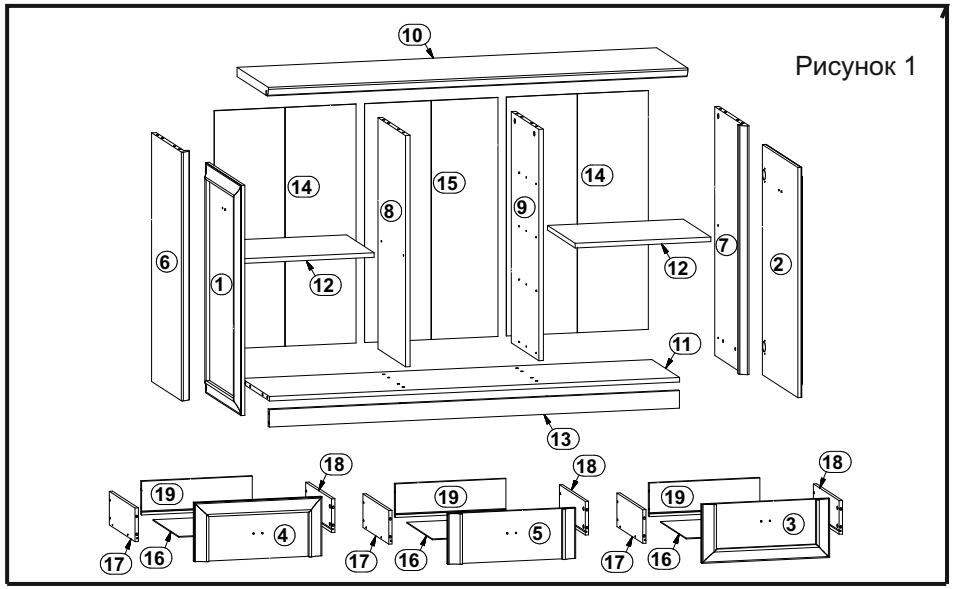
Рисунок 1

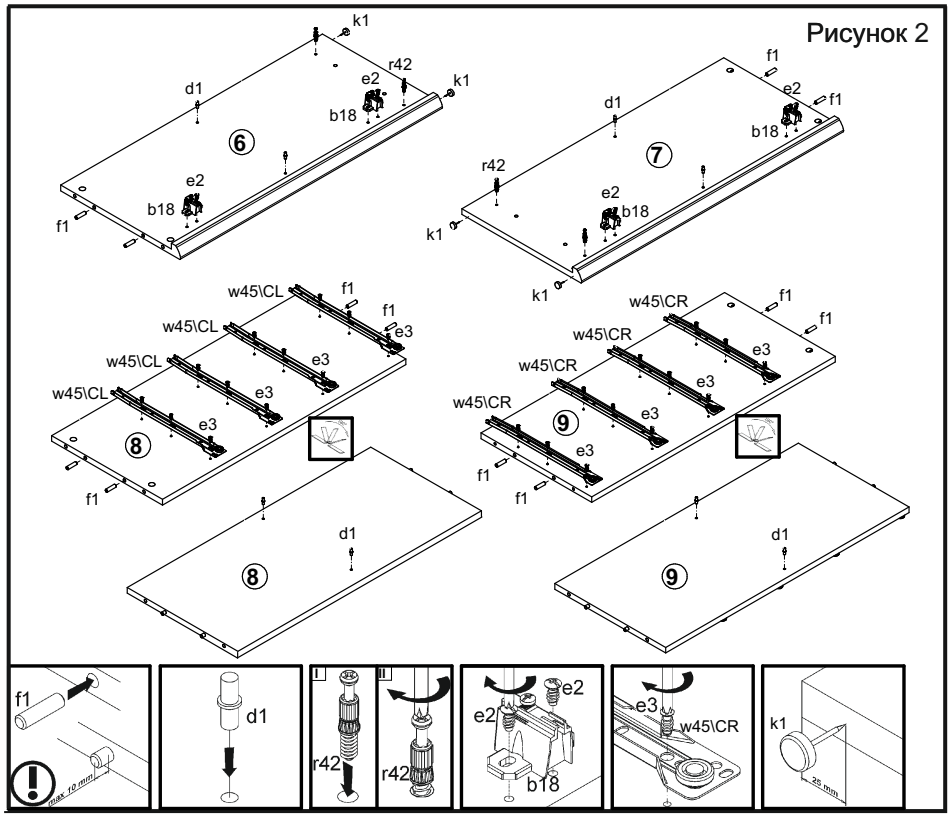
Рисунок 2
k1
d1
r42
e2
b18
f1
w45\CL
w45\CR
e3

Рисунок 3

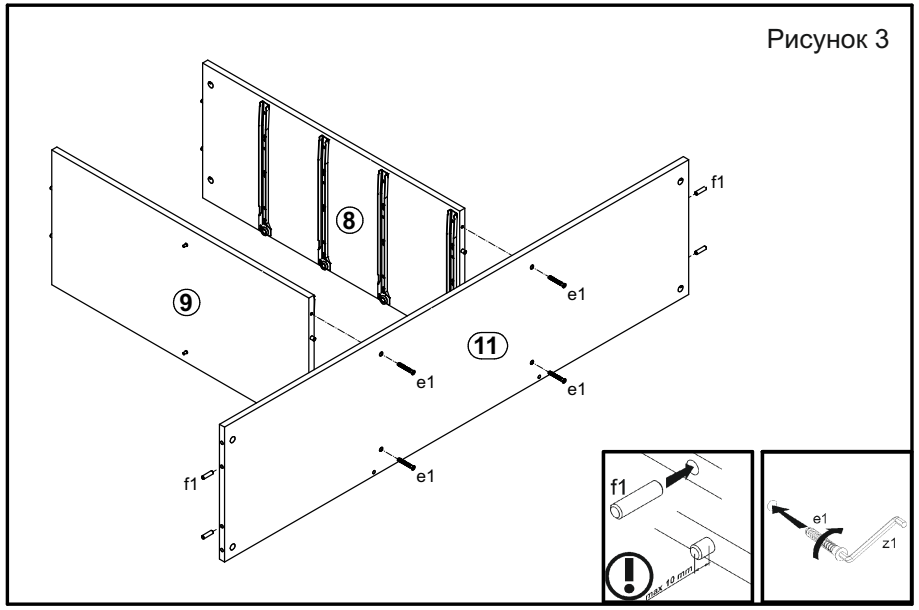

Рисунок 4

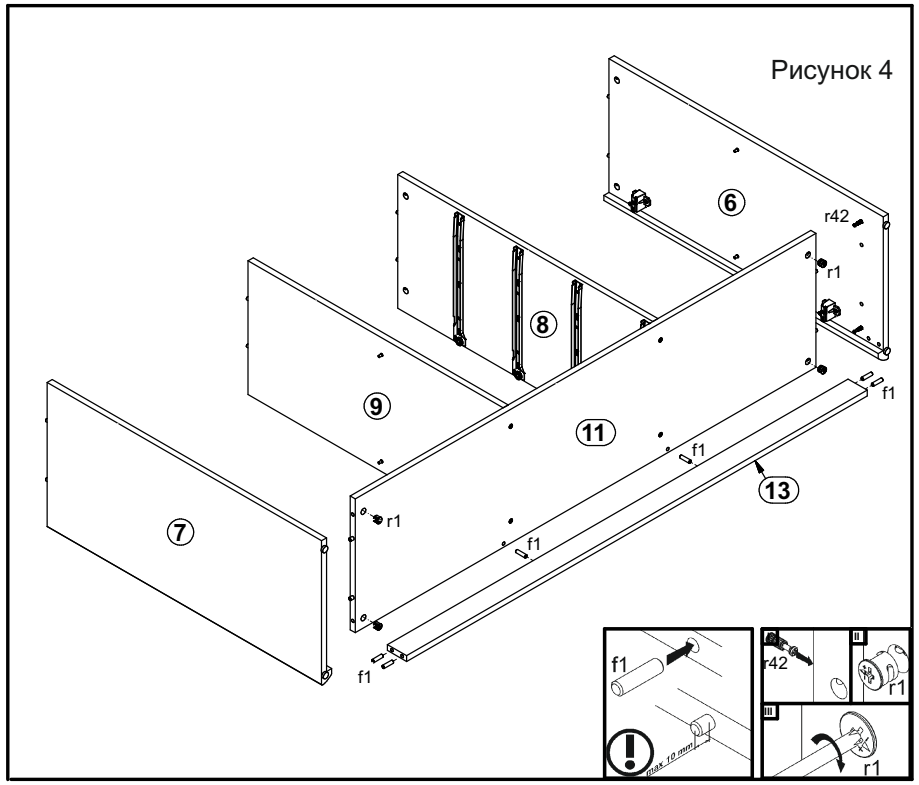

Рисунок 5

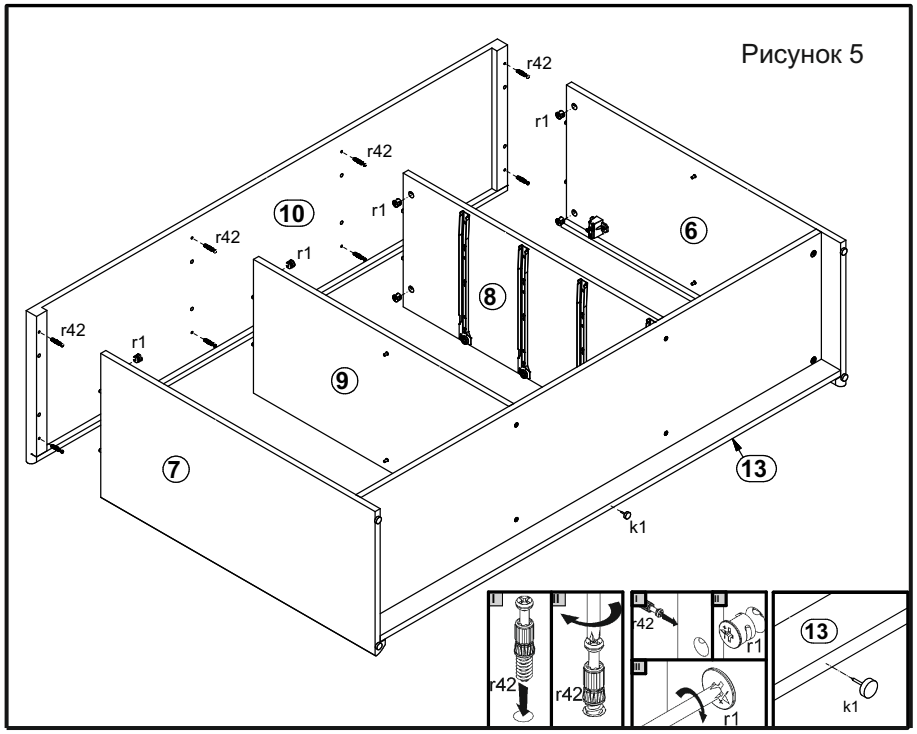
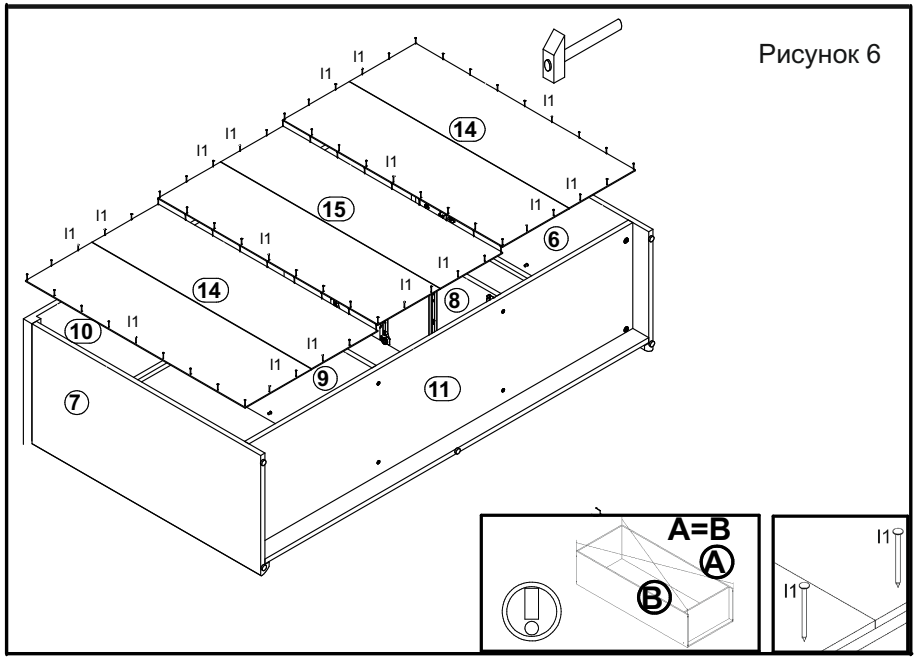
Рисунок 6