5 *Рекомендации по эксплуатации и обслуживанию*

Качество и комплектность изделия рекомендуется проверять в магазине при покупке в распакованном виде. Сборка изделия должна производиться в порядке, изложенном в настоящей инструкции. В процессе эксплуатации изделий необходимо периодически затягивать ослабленные винтовые соединения, а также эксцентриковые стяжки. В случае необходимости перемещения изделия по квартире перед его перестановкой, необходимо полностью освободить его от груза. Во избежание поломки имеющихся опор передвижение производить приподнимая изделие над уровнем пола. Удаление пыли с изделий следует производить слегка влажной мягкой салфеткой. Во избежание коробления деталей и изменения цвета изделия следует избегать установки мебели на прямых солнечных лучах.

При эксплуатации изделий набора **ЗАПРЕЩАЕТСЯ:**

- устанавливать мебель вблизи отопительных приборов и вплотную к сырым стенам и в помещениях с относительной влажностью более 70%;
- в процессе сборки и эксплуатации изделий набора становиться ногами на заднюю стенку, горизонтальные щиты;
- перемещать изделия держась за верхний щит (крышку);
- применять химические чистящие средства для уборки мебели.

6 *Гарантии изготовителя*

1. Гарантийный срок эксплуатации изделия - 24 месяца со дня продажи магазином. В период гарантийного срока изготовитель гарантирует ремонт изделий или их замену, если потребителем не нарушены правила эксплуатации.
2. Претензии предъявляются потребителем непосредственно в торгующую организацию, в которой была приобретена мебель, предъявив настоящую "Инструкцию по сборке" и копию товарного чека.
3. Изделие **Тумба S130-BUT/60,** входящее в состав набора модульной мебели **«BOLDEN»**, соответствует требованиям ГОСТ 16371-93.
4. Срок службы мебели - 5 лет.
5. Предприятие-изготовитель оставляет за собой право вносить изменения в конструкцию изделия, не ухудшая его конструктивные и эксплуатационные характеристики.

Инструкция по сборке

Набор модульной мебели “BOLDEN”

Тумба S130-BUT/60

ГАБАРИТНЫЕ РАЗМЕРЫ:

ШИРИНА: 720 мм, ВЫСОТА: 1210 мм, ГЛУБИНА: 193 мм

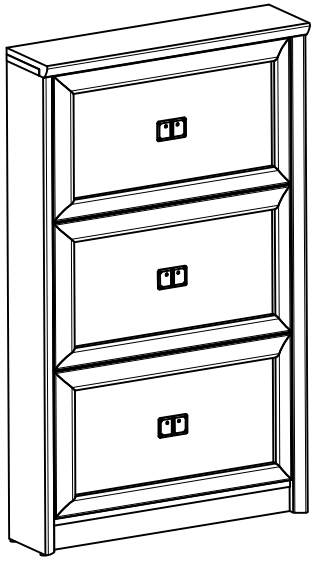

Дата изготовления _____ **Штамп ОТК** _____

Дата продажи _____ **Штамп магазина** _____

ИП “ Черный Красный Белый ” ООО
Республика Беларусь, г.Брест, ул. Катин Бор, 110,
административно-бытовой корпус, кабинет 205
тел/факс (10375162) 29-85-46

018

Настоящая "Инструкция по сборке" распространяется на изделие **Тумба S130-BUT/60,** входящее в состав набора модульной мебели **«BOLDEN»,** и содержит указания, необходимые для **правильной** и **безопасной** сборки и эксплуатации изделия.

1 Назначение изделий

1.1 Изделия, входящие в состав набора модульной мебели **«BOLDEN»,** предназначены для оборудования интерьера жилых комнат в помещениях с относительной влажностью воздуха от 45 до 70%.

1.2 Изделия набора гармонично вписываются в интерьер помещения и создают ощущение уюта и комфорта.

2 Состав комплекта фурнитуры

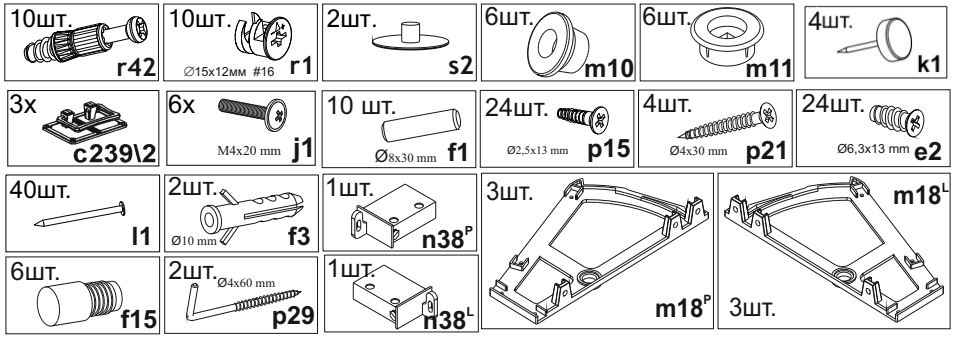

3 Комплектность изделий

Таблица 1

Позиция детали	Код детали	Наименование детали	Размеры, мм	Кол-во, шт.	Номер пакета
1	S130-151	Стенка боковая левая	1173x172x32	1	2/4
2	S130-152	Стенка боковая правая	1173x172x32	1	2/4
3	S130-334	Полка соединительная	655x142x16	1	1/4
4	S130-223	Щит	720x190x32	1	1/4
5	S130-432	Щит	643x140x10	3	1/4
6	S130-431	Щит	643x65x10	3	1/4
7	S130-035	Дверь	360x650x28	3	3/4
8	S130-430	Цоколь	655x60x16	1	1/4
9	S130-433	Цоколь верхний	655x60x16	1	1/4
10	S130-929	Стенка задняя склеенная	1138x711x2,5	1	2/4
-	-	Комплект фурнитуры	-	1	4/4

4 Последовательность сборки изделия

1. Вскрыть упаковки, аккуратно разложить детали на ровной поверхности.
2. В отверстия **Ø8 мм** на верхних кромках стенок боковых **1, 2,** боковых кромках цоколя **8,** цоколя верхнего **9,** полки соединительной **3** вбить деревянные шканты **f1 (см. рис. 3)**.

ВНИМАНИЕ! В случае, если шкант выступает из отверстия более, чем на **10 мм**, его необходимо укоротить, т.к. возможно повреждение деталей.

3. В отверстия **Ø15 мм** на внутренних поверхностях стенок боковых **1, 2,** полки соединительной **3,** цоколя верхнего **9** вставить стяжки эксцентриковые **r1 (см. рис. 2-3).**
4. В отверстия **Ø8 мм** на внутренних поверхностях стенок боковых **1, 2** вкрутить ограничитель петли откидной **f15,** как показано на **рис. 3.**
5. В отверстия **Ø20 мм** на внутренних поверхностях стенок боковых **1, 2** вкрутить шайбу петли откидной **m11,** как показано на **рис. 3.**
6. В отверстия **Ø5 мм** на внутренних поверхностях стенок боковых **1, 2,** на нижней поверхности щита **4** вкрутить винты стяжки **r42 (см. рис. 3)**.
7. В нижнюю кромку стенок боковых **1, 2** вбить подпятники **k1**.
8. Соединить детали **1, 2, 3, 4, 8, 9** и затянуть стяжки эксцентриковые **r1** при помощи отвертки**.** Верхние стяжки эксцентриковые **r1** на стенках боковых **1, 2** с фасадной стороны закрыть заглушками **s2 (см. рис. 3).**
9. В отверстия **Ø3 мм (кернения)** на внутренних поверхностях стенок боковых **1, 2** закрепить кронштейны для навешивания **n38** шурупами **p21 (см. рис. 3).**
10. Положить корпус тумбы фасадными кромками вниз на ровную поверхность и выровнять его, измеряя рулеткой расстояние между противоположными углами по диагонали. Расстояния должны быть равными **(см. рис. 5).**
11. Закрепить стенку заднюю склеенную **10** на корпусе тумбы при помощи гвоздей **l1** с шагом **80-120 мм (см. рис 5)**.
12. Положить двери **7** фасадной поверхностью вниз на ровную поверхность и закрепить на них петли откидные **m18** еврошурупами **e3,** как показано на **рис. 4.**
13. Закрепить щиты **5, 6** к петлям откидным **m18** шурупами **p15 (см.рис. 4)**.
14. На внутренней поверхности дверей **7** в отверстия **Ø5 мм** вставить винты **j83**. Снаружи совместить отверстия ручки **c239/2** с резьбой винтов и завернуть винты **j83**, удерживая ручку **(см. рис. 4).**
15. Установить петли откидные с закрепленными деталями в корпус тумбы:
   - вставить шайбы петли откидной **m10** в шайбы **m11** через отверстия в петлях откидных **m18 (см.рис. 4, 6);**
   - закрепить шайбы петли откидной **m10** с помощью шурупов **e3 (см.рис. 6);**
16. **ВНИМАНИЕ!** В целях предотвращения опрокидывания тумбы, необходимо в месте ее установки напротив кронштейнов для навешивания **n38** в стене просветлить два отверстия **Ø10 мм,** в которые аккуратно вбить пластмассовые дюбеля **f3,** а затем вкрутить в дюбеля **f3** крючки **p29.**
17. Навесить изделие на крючки **p29.**

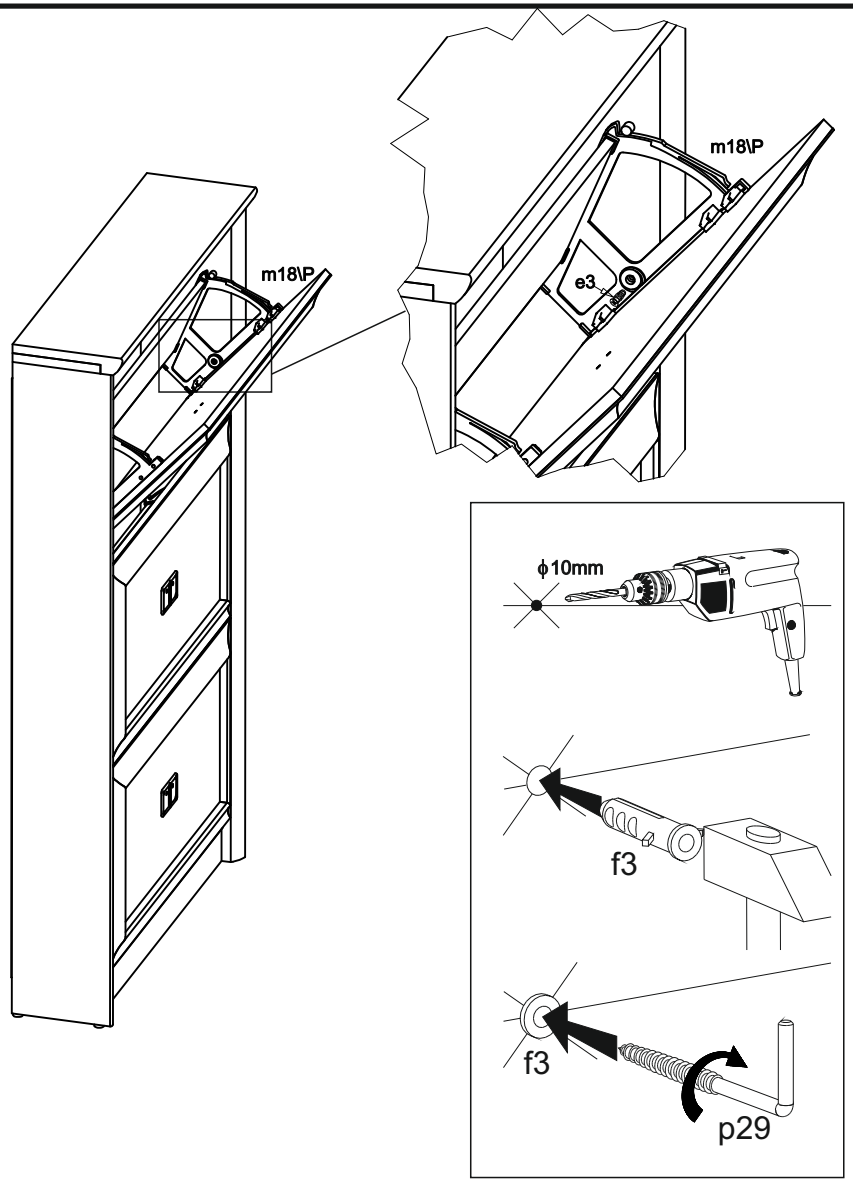

Рисунок 6

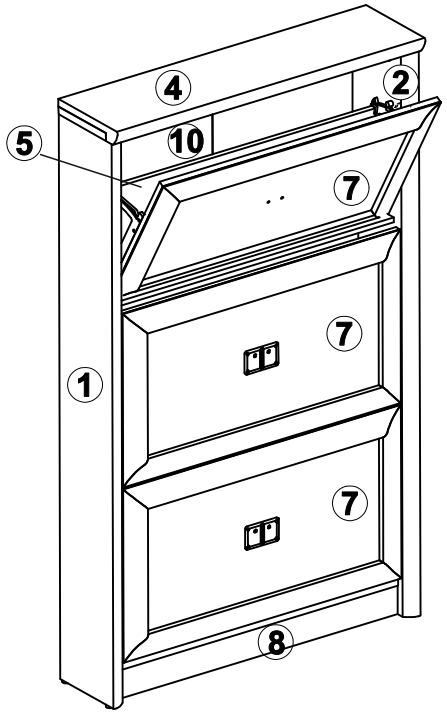

Рисунок 1

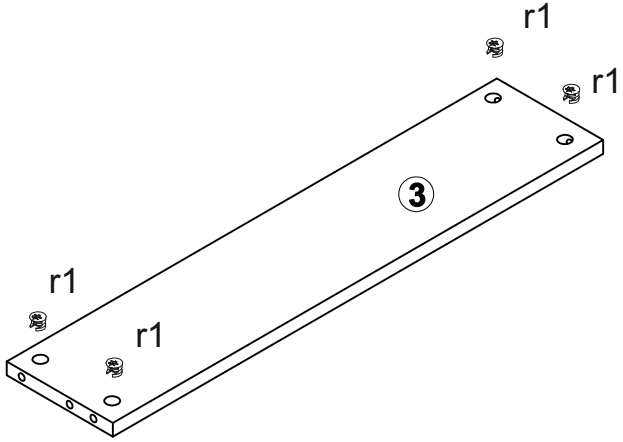

Рисунок 2

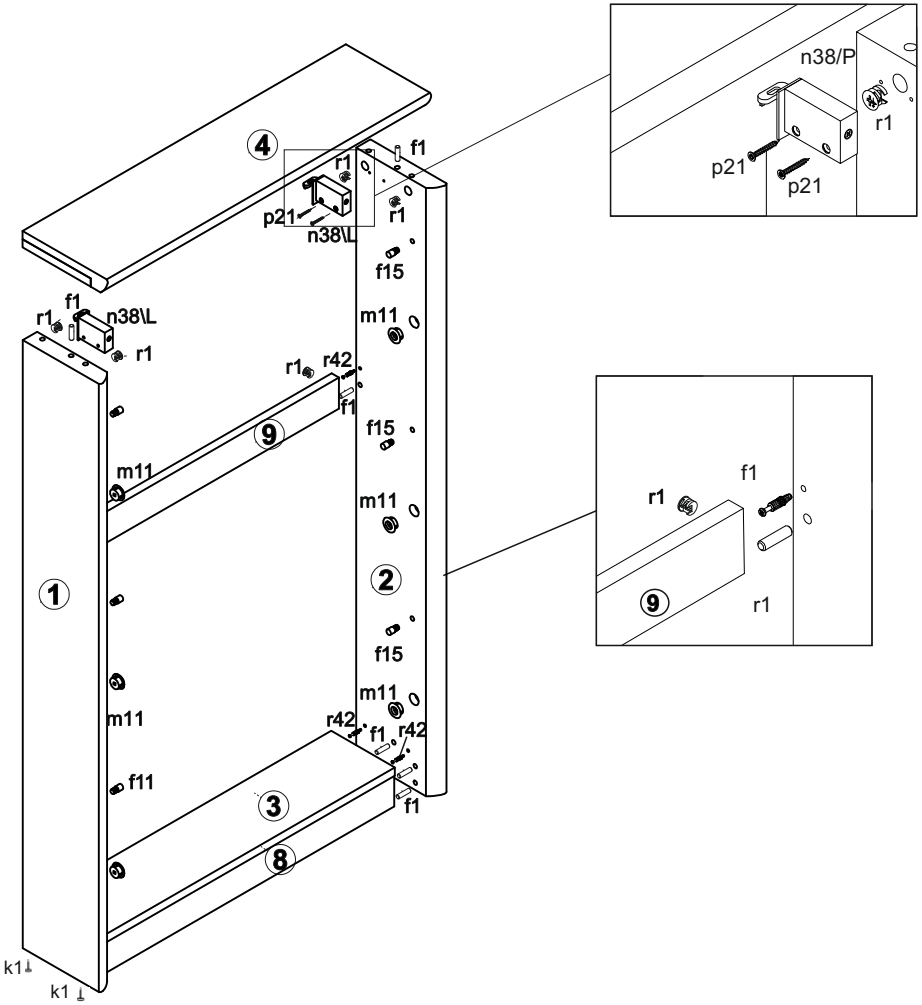

Рисунок 3

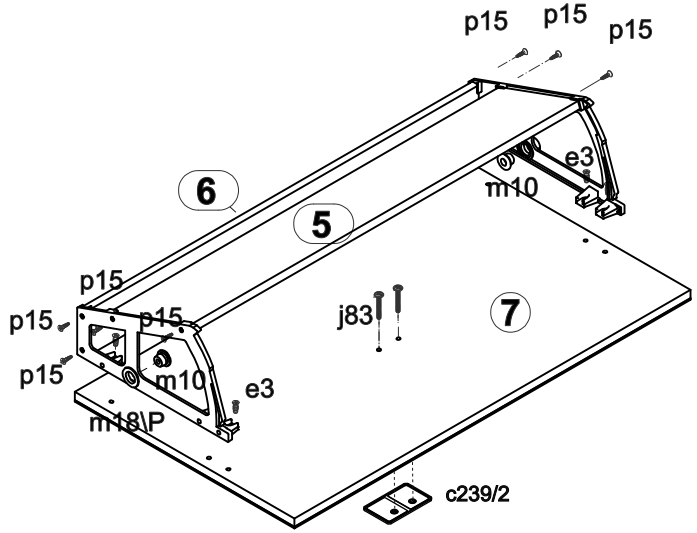

Рисунок 4

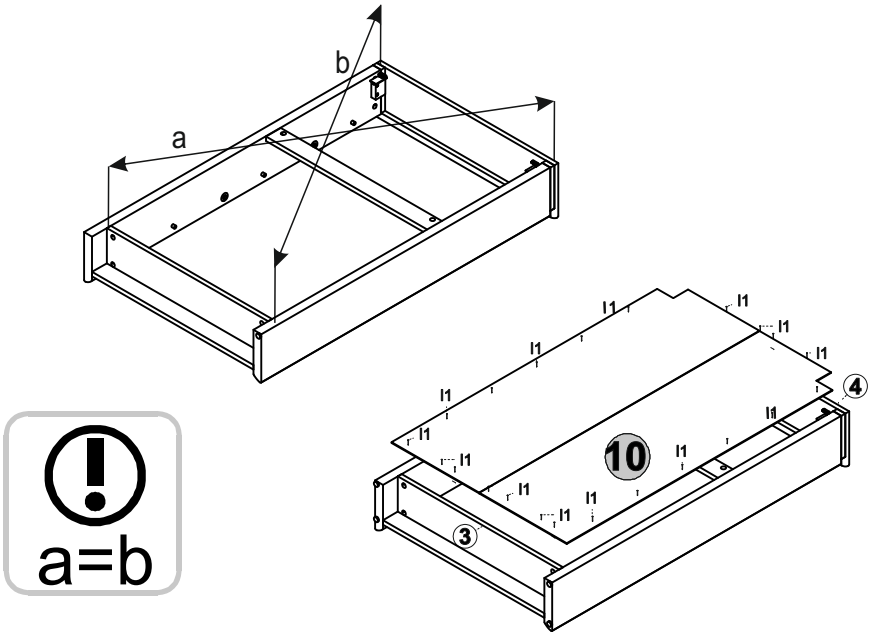

Рисунок 5