iQ500
HB23GB655 черный
Встраиваемый духовой шкаф

Встраиваемый духовой шкаф с понятным и удобным управлением.

- ✓ Специальное покрытие ecoClean препятствует образованию загрязнений.
- ✓ Класс энергопотребления A: экономичное приготовление пищи.

Оснащение

Технические особенности

Цвет фронтальной панели : черный
Встраиваемый/ свободностоящий : Встроенный
Встроенная система очистки : Нет
Размеры ниши для встр. (мм) : 575-597 x 560 x 550
Размеры прибора (мм) : 595 x 595 x 515
Размеры прибора в упаковке (мм) (ВхШхГ) : 665 x 635 x 635
Материал панели управления : Glass, metal lacquered
Материал двери : стекло
Вес нетто (кг) : 30,0
Полезный объем(л) : 61
Виды нагрева : Bottom heat, Circulating air, Conventional heat, Defrost, Full width variable grill, Half width variable grill, Hot air grilling
Материал 1 духового шкафа : Покрытие эмалью
Температурный контроль : механический
Количество : 1
Сертификат соответствия : AENOR, CE
Длина сетевого кабеля (см) : 95
EAN-код : 4242003746578
Number of cavities (2010/30/EC) : 1
Класс энергопотребления NEW (2010/30/EC) : A
Energy consumption per cycle conventional (2010/30/EC) : 0,90
Energy consumption per cycle forced air convection (2010/30/EC) : 0,84
Energy efficiency index (2010/30/EC) : 103,7
Мощность подключения к электроэнергии (Вт) : 3580
Предохранители (А) : 16
Напряжение (В) : 220-240
Частота (Гц) : 60; 50
Тип штепсельной вилки : Gardy plug w/ earthing

Принадлежности

4 242003 746578

iQ500
HB23GB655 черный
Встраиваемый духовой шкаф

Оснащение

- Полностью стеклянная внутренняя поверхность дверцы духовки
- Система очистки ecoClean на задней стенке, ecoClean для верхней и боковых стенок заказывается дополнительно
- Ровные стенки духовой камеры
- Система выдвижения:
- Телескопические направляющие заказываются дополнительно
- Духовка UNIVERSAL: 7 режимов нагрева: конвекция, верхний/нижний жар, гриль с конвекцией, Vario-гриль большой площади, Vario-гриль малой площади, размораживание
- Объём духовки: 61 л
- Система охлаждения прибора
- Навесные направляющие для противней
- Многофункциональные часы
- Освещение духовки 25 Вт
- Дверца духовки с амортизатором открытия-закрытия softMove
- Автоматический быстрый разогрев
- Белая подсветка дисплея
- Утапливаемые переключатели
- Эмаль titanGlanz
- Белая подсветка дисплея
- Ручка Profi
- Максимальная температура нагрева наружного стекла дверцы: 40° C
- Функция Блокировка от детей
- Класс эффективности энергопотребления (acc. EU Nr. 65/2014): A
  Потребление электроэнергии за цикл в режиме верхний/нижний жар: 0.9 кВт/ч

Принадлежности:

- 1 x Алюминиевый противень, 1 x Комбинированная решетка, 1 x Универсальный противень
- Электрический кабель длиной (0,95 m) с вилкой

iQ500
HB23GB655 черный
Встраиваемый духовой шкаф
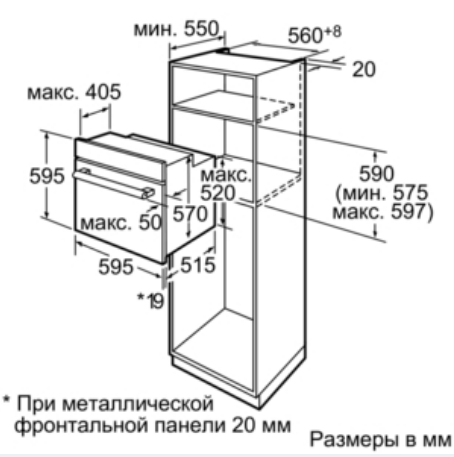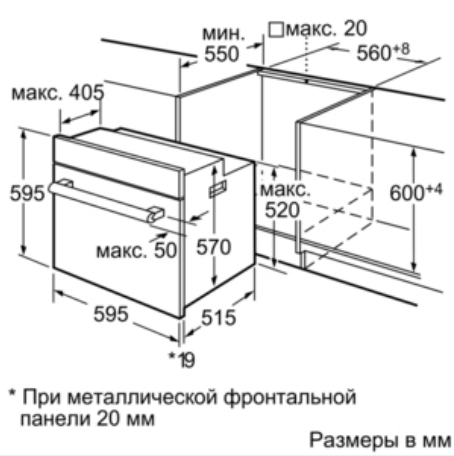
Размерные чертежи