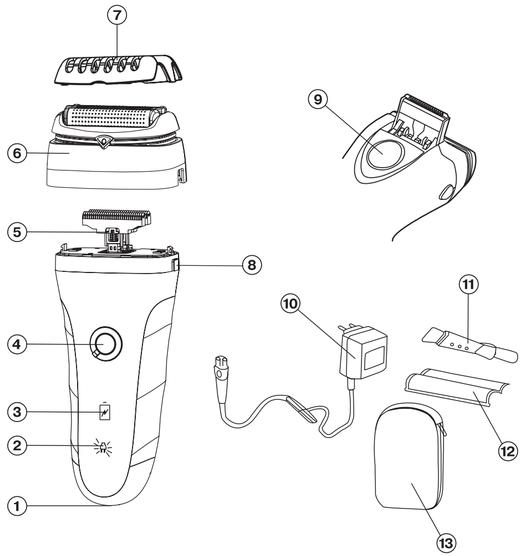

ENGLISH

MEN SHAVER VT-2375 BK

DESCRIPTION

1. Power adapter connection socket
2. Accumulator battery charging indicator
3. Operation/accumulator battery discharge indicator
4. «ON/OFF» button with blocking «O/🔒»
5. Inner cutting blades
6. Outer block with nets
7. Protective cap
8. Outer block release buttons
9. Trimmer button
10. Power adapter
11. Cleaning brush
12. Replaceable nets
13. Pouch

SAFETY MEASURES

Before using the unit, read these instructions carefully and keep them for future reference.
Use the unit for the intended purposes only as specified in this manual. Mishandling the unit can lead to its breakage and cause harm to the user or damage to his/her property.

- Before connecting the power adapter to the mains, make sure that the mains voltage corresponds to the voltage specified on the adapter body.
- Do not leave the operating unit unattended.
- Switch the shaver off during pauses in operation or when you are not using it.
- Do not charge the unit in places with high moisture and high temperature. Charge the accumulator battery of the shaver at the temperature from 0° C to +35° C and relative humidity no more than 80%.
- To charge the accumulator battery of the shaver, use only the power cord supplied with the unit.
- Do not place the connecting cord of the power adapter near hot surfaces or open flame.
- Outer shaving nets of the shaving system are very thin, if they are mishandled they can be damaged easily, do not press the nets.
- To avoid injures do not use the shaver if the shaving nets or inner shaving blades are damaged.
- It is allowed to wash shaving nets and inner blades under running water jet. Never use salted or hot water for washing.
- Never immerse the shaver completely into a container with water.
- Do not disassemble the shaver, otherwise you disturb the waterproofness of the shaver body.
- Do not allow children to use the unit as a toy.
- For children safety reasons, do not leave polyethylene bags, used as a packaging, unattended.

Attention! *Do not allow children to play with polyethylene bags or packaging film.* ***Danger of suffocation!***

- This unit is not intended for usage by children under 8 years of age.
- Children aged 8 and over as well as disabled persons can use this unit only under supervision of a person who is responsible for their safety, if they are given all the necessary and understandable instructions concerning the safe usage of the unit and information about danger that can be caused by its improper usage.
- To avoid damages, transport the unit in original package only.
- Do not use the unit if the connection cord of the power adapter or the power adapter itself is damaged.
- Do not repair the unit by yourself; in case of any malfunctions of the shaver apply to the authorized service center.
- Keep the unit away from children in a dry cool place.

THE UNIT IS INTENDED FOR HOUSEHOLD USAGE ONLY

BEFORE THE FIRST USE

After unit transportation or storage under cold (winter) conditions, it is necessary to keep it for at least two hours at room temperature before switching on.

Battery charging

Full charge of the accumulator battery is enough for approximately 40 minutes of continuous operation of the shaver.

- To charge the accumulator battery, insert the power adapter (10) cord plug into the socket (1) and insert the power adapter into the mains, the charging indicator (2) will light up «».
- Full charging of the accumulator takes 16 hours.
- After 16 hours remove the power adapter (10) from the mains and disconnect the power adapter (10) cord from the unit.

Notes:

– *If the indicator (3) goes out during operation of the shaver, it is necessary to completely charge the accumulator battery.*
– *Charge the accumulator batteries at the temperature from 0° C to +35° C.*
– *If you didn't use the shaver for a month or longer, charge the shaver completely before using.*
– *Do not leave the unit plugged in for more than 24 hours.*

Using the shaver

The best shaving results are achieved if your skin is dry. Your skin may need 2-3 weeks to get used to this shaving system.

- Remove the protective cap (7).
- Set the blocking of the ON/OFF button (4) to the position «O».
- Switch the shaver on by pressing the button (4), the indicator (3) will light up.

Note:

– *When using the shaver, you may block the button (4) to avoid accidental pressing, to do this, set the blocking to the position «🔒».*

- Hold the shaver at a right angle and carefully press it against your facial skin.
- Pull your skin with your free hand, move the shaver to and fro against facial hair.
- You may increase pressure against skin as your facial skin gets used to this shaving system. Do not press hard against the facial skin as it will not lead to considerable improvement of shaving results.
- After shaving switch the unit off by pressing the button (4), the indicator (3) will go out, set the blocking of the button (4) to the position «🔒» to avoid accidental switching on of the unit.
- Clean the shaver.
- Cover the shaving nets with the protective cap (7) and store the shaver away.

Using the trimmer

The trimmer is intended for trimming sideburns and mustache.

- Shift the trimmer button (9) upwards.
- Switch the shaver on by presing the button (4).
- Place the trimmer at a right angle to your skin and move it gradually downwards to trim mustache or sideburns. After using the trimmer switch the shaver off by pressing the button (4), and shift the trimmer button (9) downwards.

CLEANING AND CARE

Regular cleaning allows to maintain operability of the shaver, prevent growth of bacteria and unpleasant odors.

Dry cleaning

Dry cleaning is recommended after each use of the shaver.

- Press the release buttons (8) and remove the outer block with nets (6).
- Clean the outer block (6) from inside and outside and clean the inner cutting blades (5) using the cleaning brush (11).
- Install the outer block (6) to its place until the release buttons (8) click, cover it with the protective cap (7) and take the shaver away for storage.

Wet cleaning

Important!

Before wet cleaning make sure that the power adapter (10) cord plug is not inserted into the socket (1) and the power adapter is unplugged.

- Without removing the outer block (6), wet the nets with water and apply some liquid soap to them.
- Switch the shaver on for 10-20 seconds, then switch it off.
- Remove the outer block (6) by pressing the release buttons (8) and rinse it with running water.
- Rinse the inner cutting blocks (5) with running water **placing the shaver horizontally to the water jet.**
- Dry the shaver and the outer block (6) thoroughly.

Note: *Do not remove the remaining water from the shaving nets of the outer block (6) and cutting blades (5) with a paper or fabric towel, the nets or the blades may be damaged if they are pressed hard.*

- When it is completely dry, install the outer block (6) to its place, cover it with the protective cap (7) and take the shaver away for storage.

Trimmer

Clean the trimmer after each use.

- Switch the shaver off.
- Switch the trimmer button (9) upwards.
- Clean the trimmer with the cleaning brush (11).
- Move the trimmer button (9) downwards.
- Every two months grease the trimmer with a drop of oil for sewing machines or hair trimmers.

Replacement of shaving nets

Never use the shaver if the shaving nets (6) or the inner blades (5) are damaged, in this case it is necessary to change the nets or the blades.

- Press the release buttons (8) and remove the outer block (6).
- Face the block (6) towards you.
- The shaving nets are fixed in plastic frames which are fixed in the block (6) by two side locks and by locks in the butt ends of the plastic frames.
- To remove the plastic frame with the shaving net, it is necessary to unlock one of the side locks of the frame from the body of the outer block (6) and to press on it until the terminal lock unlocks. After that you may take the plastic frame with the shaving net out of the outer block (6).
- Remove the second shaving net the same way.
- Before installing new shaving nets, it is necessary to define the right position of each net for its installation into the outer block (6).
- As you tilt the plastic frame, lead its side locks into the block (6), then press **the edges of the plastic frame** with force for complete fixing of the shaving net in the block (6).
- Insert the second shaving net into the block (6).
- Insert the block (6) on the shaver and cover it with the protective cap (7).

STORAGE

- Clean and dry the unit thoroughly before taking the shaver away for storage.
- Place the protective cap (7) on the outer block (6), put the shaver and the power adapter (10) into the pouch (13).
- Keep the shaver away from children in a dry cool place.

ENVIRONMENTAL PROTECTION

The shaver is provided with a disposable battery. Before you throw away the inoperative shaver, it is necessary to discharge the accumulator battery completely, remove it and dispose of it according to the hazardous waste disposal regulations of your country.
Do not throw away the shaver until you remove the built-in battery.

DELIVERY SET

Shaver – 1 pc.
Protective cap – 1 pc.
Power adapter – 1 pc.
Pouch – 1 pc.
Cleaning brush – 1 pc.
Replaceable shaving nets - 2 pcs.
Instruction manual – 1 pc.

TECHNICAL SPECIFICATIONS

Power supply of the power adapter: 230 V ~ 50 Hz
Power output of the power adapter: 3 V
Maximal power consumption: 3 W

The manufacturer reserves the right to change the specifications of the unit without a preliminary notification.

Unit operating life is 3 years

Guarantee

Details regarding guarantee conditions can be obtained from the dealer from whom the appliance was purchased. The bill of sale or receipt must be produced when making any claim under the terms of this guarantee.

This product conforms to the EMC-Requirements as laid down by the Council Directive 2004/108/EC and to the Low Voltage Regulation (2006/95/EC)

DEUTSCH

ELEKTRORASIERER VT-2375 BK

BESCHREIBUNG

1. Anschlussstelle des Netzadapters
2. Akkuaufladeanzeige
3. Betriebskontrolleuchte/Entladungsanzeige der Akkubatterie
4. Ein-/Ausschalttaste «ON/OFF» mit Sperre «O/🔒»
5. Innere Schneidmesser
6. Außeneinheit mit Netzen
7. Schutzkappe
8. Fixierungstasten der Außeneinheit
9. Taste des Trimmers
10. Netzadapter
11. Reinigungsbürste
12. Auswechselbare Netze
13. Reisetasche

SICHERHEITSMAßNAHMEN

Vor der ersten Inbetriebnahme des Geräts lesen Sie diese Bedienungsanleitung aufmerksam durch und bewahren Sie sie für weitere Referenz auf.
Benutzen Sie das Gerät nur bestimmungsgemäß und laut dieser Bedienungsanleitung. Nicht ordnungsgemäße Nutzung des Geräts kann zu seiner Störung führen, einen gesundheitlichen oder materiellen Schaden beim Nutzer hervorrufen.

- Beim Anschließen des Netzadapters in die elektrische Steckdose vergewissern Sie sich, dass die Netzspannung und die am Gehäuse des Netzadapters angegebene Spannung übereinstimmen.
- Lassen Sie das funktionierende Gerät nie unbeaufsichtigt.
- Schalten Sie den Rasierer während der Betriebspausen oder wenn Sie das Gerät nicht benutzen aus.
- Laden Sie das Gerät in den Räumen mit erhöhter Feuchtigkeit und Temperatur nicht auf. Laden Sie den Akkumulator des Rasierers bei der Temperatur von 0°C bis +35°C und relativer Feuchtigkeit nicht mehr als 80% auf.
- Für die Akkumulatoraufladung benutzen Sie nur den mitgelieferten Netzadapter.
- Halten Sie das Anschlußkabel des Netzadapters von heißen Oberflächen oder offenem Feuer fern.
- Die Außenrasiernetze des Rasiersystems sind sehr dünn und sind bei nachlässiger Nutzung leicht zu beschädigen, drücken Sie die Netze nicht auf.
- Falls die Rasiernetze oder die inneren Rasiermesser beschädigt sind, benutzen Sie den Rasierer nicht, um Verletzungen zu vermeiden.
- Die Rasiernetze und die inneren Messer können unter dem Leitungswasserstrahl abgespült werden. Es ist nicht gestattet, Salz- oder Heißwasser zum Abspülen zu benutzen.
- Es ist nicht gestattet, den Rasierer in einen Behälter mit Wasser voll einzutauchen.
- Nehmen Sie den Rasierer nicht auseinander, andererfalls wird Wasserdichtigkeit des Rasiergehäusses beschädigt.
- Es ist nicht gestattet, Kindern das Gerät als Spielzeug zu geben.
- Aus Kindersicherheitsgründen lassen Sie Plastiktüten, die als Verpackung verwendet werden, nie ohne Aufsicht.

Achtung! *Lassen Sie Kinder mit Plastiktüten oder Verpackungsfolien nicht spielen.* ***Erstickungsgefahr!***

- Dieses Gerät ist nicht für den Gebrauch von Kindern unter 8 Jahren geeignet.
- Dieses Gerät darf von Kindern ab 8 Jahren und behinderten Personen nur dann genutzt werden, wenn sie sich unter Aufsicht der für ihre Sicherheit verantwortlichen Person befinden, und wenn ihnen entsprechende und verständliche Anweisungen über sichere Nutzung des Geräts und die Gefahren bei seiner falschen Nutzung gegeben wurden.
- Um Beschädigungen zu vermeiden, transportieren Sie das Gerät nur in der Fabrikverpackung.
- Es ist nicht gestattet, das Gerät zu benutzen, wenn das Anschlußkabel des Netzadapters oder der Netzadapter selbst beschädigt ist.
- Es ist nicht gestattet, das Gerät selbständig zu reparieren, im Fall einer Beschädigung wenden Sie sich an einen autorisierten (bevollmächtigten) Kundendienst.
- Bewahren Sie das Gerät an einem trockenen, kühlen und für Kinder unzugänglichen Ort auf.

DAS GERÄT IST NUR FÜR DEN GEBRAUCH IM HAUSHALT GEEIGNET

VOR DER ERSTEN INBETRIEBNAHME

Falls das Gerät unter winterlichen (kalten) Bedingungen transportiert oder aufbewahrt wurde, lassen Sie es bei der Raumtemperatur nicht weniger als zwei Stunden bleiben.

Akkumulataufladung

Eine volle Akkumulataufladung reicht ungefähr für 40 Minuten Dauerbetrieb des Rasierers.

- Für die Akkumulataufladung stecken Sie den Stecker des Kabels des Netzadapters (10) in die Anschlussstelle (1) ein und schließen Sie den Netzadapter an die elektrische Steckdose an, dabei leuchtet die Akkuaufladeanzeige (2) «».
- Volle Akkumulataufladung nimmt 16 Stunden in Anspruch.
- Nach 16 Stunden nehmen Sie den Netzadapter (10) aus der Steckdose heraus und trennen Sie das Kabel des Netzadapters (10) vom Gerät ab.

Anmerkungen:

– *Erlischt die Kontrolleuchte (3) während des Rasiererbetriebs, muss der Akkumulator voll aufgeladen werden.*
– *Laden Sie den Akkumulator bei der Temperatur von 0° C bis +35° C auf.*
– *Falls Sie den Rasierer einen Monat lang oder mehr nicht benutzt haben, laden Sie den Rasierer vor der Nutzung vollständig auf.*
– *Lassen Sie das Gerät nicht länger als 24 Stunden ans Stromnetz angeschlossen.*

Nutzung des Rasierers

Die besten Ergebnisse beim Rasieren werden dann erreicht, wenn Ihre Haut trocken ist. Ihre Haut kann 2-3 Wochen brauchen, um sich an dieses Rasiersystem zu gewöhnen.

- Nehmen Sie die Schutzkappe (7) ab.
- Stellen Sie die Sperre der Ein-/Ausschalttaste (4) in die Position «O» ein.
- Schalten Sie den Rasierer mit der Taste (4) ein, dabei leuchtet die Betriebskontrolleuchte (3) auf.

Anmerkung:

– *Während der Nutzung des Rasierers können Sie die Taste (4) gegen zufälliges Drücken absperren, stellen Sie dafür die Sperre in die Position «🔒» um.*

- Halten Sie den Rasierer winkelrecht und drücken Sie ihn vorsichtig an die Gesichtshaut.
- Mit der freien Hand spannen Sie die Haut und bewegen Sie den Rasierer rückwärts/vorwärts über die Haare.
- Nachdem sich Ihre Haut an dieses Rasiersystem gewöhnt hat, können Sie den Druck an die Haut verstärken. Drücken Sie die Gesichtshaut stark nicht, weil es die Qualität des Rasierens nicht merklich verbessert.
- Nach dem Rasieren schalten Sie das Gerät aus, indem Sie die Taste (4) drücken, dabei erlischt die Betriebskontrolleuchte (3), stellen Sie die Sperre der Taste (4) in die Position «🔒» ein, um eine zufällige Geräteeinschaltung zu vermeiden.
- Reinigen Sie den Rasierer.
- Decken Sie die Rasiernetze mit der Schutzkappe (7) ab und nehmen Sie den Rasierer zur Aufbewahrung weg.

Nutzung des Trimmers

Der Trimmer ist zum Geradeschneiden der Koteletten und zur Schnurrbartpflege bestimmt.

- Schieben Sie die Taste des Trimmers (9) nach oben.
- Schalten Sie den Rasierer mit der Taste (4) ein.
- Stellen Sie den Trimmer winkelrecht zur Haut und bewegen Sie ihn allmählich nach unten, indem Sie den Schnurrbart oder die Koteletten geradeschneiden. Nach der Nutzung des Trimmers schalten Sie den Rasierer mit der Taste (4) aus und schieben Sie die Taste des Trimmers (9) nach unten.

PFLEGE UND REINIGUNG

Regelmäßige Reinigung lässt die Funktionsfähigkeit des Rasierers sichern, die Bakterienentwicklung stoppen und die Entstehung unangenehmer Gerüche verhindern.

Trockenreinigung

Es ist empfohlen, die Trockenreinigung des Rasierers nach jeder Nutzung durchzuführen.

- Drücken Sie die Fixierungstasten (8) und nehmen Sie die Außeneinheit mit den Netzen (6) ab.
- Reinigen Sie die Außeneinheit (6) von der inneren und äußeren Seite, sowie die inneren Schneidmesser (5) mit der Bürste (11).
- Stellen Sie die Außeneinheit (6) zurück bis zum Knacken der Fixierungstasten (8), decken Sie sie mit der Schutzkappe (7) ab und nehmen Sie den Rasierer zur Aufbewahrung weg.

Naßreinigung

Wichtig!

Vor der Naßreinigung vergewissern Sie sich, dass der Stecker des Kabels des Netzadapters (10) in die Anschlussstelle (1) nicht eingesteckt ist und der Netzadapter an die Steckdose nicht angeschlossen ist.

- Ohne die Außeneinheit (6) abzunehmen, feuchten Sie die Netze mit Wasser an und tragen Sie etwas Schmierseife darauf.
- Schalten Sie den Rasierer für 10-20 Sekunde ein, dann schalten Sie ihn aus.
- Nachdem Sie die Fixierungstasten (8) drücken, nehmen Sie die Außeneinheit (6) ab und spülen Sie sie unter dem fließenden Wasserstrahl ab.
- Spülen Sie die inneren Schneidmesser (5) unter dem fließenden Wasserstrahl ab, **indem Sie das Rasierergehäuse zum Wasserstrahl horizontal halten**.
- Trocknen Sie den Rasierer und die Außeneinheit (6) sorgfältig ab.

Anmerkung: *Entfernen Sie die Wasserreste von den Rasiernetzen der Außeneinheit (6) und den Schneidmessern (5) mit einem Papier- oder Stofftuch nicht, die Netze oder die Messer können beim starken Druck beschädigt werden.*

- Nach vollem Abtrocknen stellen Sie die Außeneinheit (6) zurück auf, bedecken Sie sie mit der Schutzkappe (7) ab und nehmen Sie den Rasierer zur Aufbewahrung weg.

Trimmer

Reinigen Sie den Trimmer nach jeder Nutzung.

- Schalten Sie den Rasierer aus.
- Schieben Sie die Taste des Trimmers (9) nach oben.
- Reinigen Sie den Trimmer mit der Bürste (11).
- Schieben Sie die Taste des Trimmers (9) nach unten.
- Alle zwei Monate schmieren Sie den Trimmer mit einem Tropfen Öl für Nähmaschinen oder Haarschneidemaschinen.

Ersetzen der Rasiernetze

Es ist nicht gestattet, den Rasierer zu benutzen, wenn die Rasiernetze (6) oder die inneren Schneidmesser (5) beschädigt sind, in diesem Fall ersetzen Sie die Netze oder die Messer.

- Drücken Sie die Fixierungstasten (8) und nehmen Sie die Außeneinheit (6) ab.
- Wenden Sie die Einheit (6) mit der Innenseite zu Ihnen.
- Die Rasiernetze sind in Kunststoffrahmen, die in der Einheit (6) mit zwei Seitenhalterungen und mit Halterungen in den Stirnseiten der Kunststoffrahmen fixiert werden, befestigt.
- Zum Abnehmen des Kunststoffrahmens mit dem Rasiernetz rasten Sie eine von den Seitenhalterungen des Rahmens aus dem Gehäuse der Außeneinheit (6) aus und drücken Sie diesen bis zum Ausrasten der Stirnhalterung. Danach können Sie den Kunststoffrahmen mit dem Rasiernetz aus der Außeneinheit (6) herausnehmen.
- Auf solche Weise nehmen Sie das zweite Rasiernetz heraus.
- Vor dem Aufstellen der neuen Rasiernetze ist es notwendig, die Stellung jedes Netzes bei seinem Aufstellen in die Außeneinheit (6) richtig festzustellen.
- Nachdem Sie den Kunststoffrahmen neigen, setzen Sie seine Seitenhalterungen in die Einheit (6) ein, dann drücken Sie **die Ränder des Kunststoffrahmens** zur vollen Fixierung des Rasiernetzes in der Einheit (6).
- Stellen Sie das zweite Rasiernetz in die Außeneinheit (6) ein.
- Stellen Sie die Einheit (6) auf den Rasierer auf und bedecken Sie sie mit der Schutzkappe (7) ab.

AUFBEWAHRUNG

- Bevor Sie den Rasierer zur Aufbewahrung wegnehmen, reinigen und trocknen Sie das Gerät sorgfältig ab.
- Setzen Sie die Schutzkappe (7) auf die Außeneinheit (6) auf, legen Sie den Rasierer und den Netzadapter (10) in die Tasche (13) ein.
- Bewahren Sie den Rasierer an einem trockenen, kühlen und für Kinder unzugänglichen Ort auf.

UMWELTSCHUTZ

Der Rasierer enthält einen Akkumulator, der verwertet werden soll. Bevor Sie den unbrauchbaren Elektrorasierer loswerden, entladen Sie den Akkumulator vollständig, nehmen Sie ihn heraus und handeln Sie entsprechend Ihren innerstaatlichen Verwertungsregeln für schädliche Abfälle.
Werfen Sie den Rasierer nicht weg, bis Sie den eingebauten Akkumulator herausnehmen.

LIEFERUMFANG

Rasierer – 1 St.
Schutzkappe – 1 St.
Netzadapter – 1 St.
Reisetasche – 1 St.
Reinigungsbürste – 1 St.
Auswechselbare Rasiernetze - 2 St.
Bedienungsanleitung – 1 St.

TECHNISCHE EIGENSCHAFTEN

Stromversorgung des Netzadapters: 230 V ~ 50 Hz
Ausgangsspannung des Netzadapters: 3 V
Maximale Aufnahmeleistung: 3 W

Der Hersteller behält sich das Recht vor, Design und technische Eigenschaften des Geräts ohne Vorbenachrichtigung zu verändern

Nutzungsdauer des Geräts beträgt 3 Jahre

Gewährleistung

Ausführliche Bedingungen der Gewährleistung kann man beim Dealer, der diese Geräte verkauft hat, bekommen. Bei beliebiger Anspruchserhebung soll man während der Laufzeit der vorliegenden Gewährleistung den Check oder die Quittung über den Ankauf vorzulegen.

Das vorliegende Produkt entspricht den Forderungen der elektromagnetischen Verträglichkeit, die in 2004/108/EC – Richtlinie des Rates und den Vorschriften 2006/95/EC über die Niederspannungsgeräte vorgesehen sind.

РУССКИЙ

ЭЛЕКТРИЧЕСКАЯ БРИТВА VT-2375 BK

ОПИСАНИЕ

1. Гнездо для подключения сетевого адаптера
2. Индикатор зарядки аккумуляторной батареи
3. Индикатор работы/разрядки аккумуляторной батареи
4. Кнопка включения/выключения «ON/OFF» с блокировкой «O/🔒»
5. Внутренние режущие ножи
6. Внешний блок с сетками
7. Защитный колпачок
8. Кнопки фиксаторов внешнего блока
9. Клавиша триммера
10. Сетевой адаптер
11. Щёточка для чистки
12. Сменные сетки
13. Дорожный чехол

МЕРЫ БЕЗОПАСНОСТИ

Перед началом эксплуатации устройства внимательно прочитайте настоящую инструкцию по эксплуатации и сохраните её для использования в качестве справочного материала.
Используйте устройство только по его прямому назначению, как изложено в настоящей инструкции. Неправильное обращение с устройством может привести к его поломке, причинению вреда пользователю или его имуществу.

- Перед включением сетевого адаптера в электрическую розетку убедитесь, что напряжение в электрической сети соответствует напряжению, указанному на корпусе сетевого адаптера.
- Не оставляйте работающее устройство без присмотра.
- Выключайте бритву в перерывах в работе, а также в тех случаях, когда не пользуетесь устройством.
- Не заряжайте устройство в местах с повышенной влажностью и повышенной температурой. Производите зарядку аккумуляторной батареи бритвы при температуре от 0°С до +35°С и при относительной влажности не более 80%.
- Для зарядки аккумуляторной батареи бритвы пользуйтесь только тем сетевым адаптером, который входит в комплект поставки.
- Не располагайте соединительный шнур сетевого адаптера рядом с горячими поверхностями или вблизи открытого огня.
- Внешние бреющие сетки бритвенной системы очень тонкие, при неосторожном обращении их можно легко повредить, не надавливайте на сетки.
- При наличии повреждений бреющих сеток или внутренних бреющих ножей во избежание травм не пользуйтесь бритвой.
- Разрешается промывать бреющие сетки и внутренние ножи под струёй водопроводной воды. Запрещается для промывки использовать солёную или горячую воду.
- Запрещается полностью погружать бритву в ёмкость с водой.
- Не разбирайте бритву, в противном случае будет нарушена водонепроницаемость корпуса бритвы.
- Не разрешайте детям использовать устройство в качестве игрушки.
- Из соображений безопасности детей не оставляйте полиэтиленовые пакеты, используемые в качестве упаковки, без надзора.

Внимание! *Не разрешайте детям играть с полиэтиленовыми пакетами или упаковочной плёнкой.* ***Опасность удушья!***

- Данное устройство не предназначено для использования детьми младше 8 лет.
- Дети старше 8 лет и люди с ограниченными возможностями могут пользоваться устройством лишь в том случае, если они находятся под присмотром лица, отвечающего за их безопасность, при условии, что им были даны соответствующие и понятные инструкции о безопасном пользовании устройством и тех опасностях, которые могут возникать при его неправильном использовании.
- Во избежание повреждений перевозите устройство только в заводской упаковке.
- Не используйте устройство при наличии повреждений соединительного шнура сетевого адаптера или самого сетевого адаптера.
- Запрещается самостоятельно ремонтировать устройство, в случае неисправности бритвы обратитесь в авторизованный (уполномоченный) сервисный центр.
- Храните устройство в сухом прохладном месте, недоступном для детей.

УСТРОЙСТВО ПРЕДНАЗНАЧЕНО ТОЛЬКО ДЛЯ ДОМАШНЕГО ИСПОЛЬЗОВАНИЯ

ПЕРЕД ПЕРВЫМ ИСПОЛЬЗОВАНИЕМ

После транспортировки или хранения устройства в холодных (зимних) условиях необходимо выдержать его при комнатной температуре не менее двух часов.

Зарядка аккумуляторной батареи

Полного заряда аккумуляторной батареи хватает приблизительно на 40 минут непрерывной работы бритвы.

- Для зарядки аккумуляторной батареи вставьте штекер шнура сетевого адаптера (10) в гнездо (1) и вставьте сетевой адаптер в электрическую розетку, при этом загорится индикатор зарядки (2) «».
- Полная зарядка аккумуляторной батареи занимает 16 часов.
- Спустя 16 часов извлеките сетевой адаптер (10) из электрической розетки и отсоедините шнур сетевого адаптера (10) от устройства.

Примечания:

– *Если во время использования бритвы погас индикатор (3), необходимо провести полную зарядку аккумуляторной батареи.*
– *Производите зарядку аккумуляторов при температуре от 0° С до +35° С.*
– *Если вы не пользовались бритвой в течение месяца или более, полностью зарядите бритву перед использованием.*
– *Не оставляйте устройство включённым в сеть более 24 часов.*

Использование бритвы

Наилучшие результаты бритья достигаются в том случае, если ваша кожа сухая. Вашей коже может потребоваться 2-3 недели для того, чтобы привыкнуть к данной бритвенной системе.

- Снимите защитный колпачок (7).
- Установите блокировку кнопки включения/выключения (4) в положение «O».
- Включите бритву, нажав на кнопку (4), при этом загорится индикатор (3).

Примечание:

– *Во время использования бритвы вы можете заблокировать кнопку (4) от случайного нажатия, для этого переведите блокировку в положение «🔒».*

- Держите бритву под прямым углом и осторожно прижимайте её к коже лица.
- Свободной рукой натягивайте кожу, перемещайте бритву назад/вперед по волосяному покрову.
- По мере привыкания кожи лица к данной бритвенной системе вы можете усилить нажим на кожу. Не нажимайте сильно на кожу лица, так как это не приведёт к значительному улучшению качества бритья.
- По окончании бритья выключите устройство, нажав на кнопку (4), при этом индикатор (3) погаснет, установите блокировку кнопки (4) в положение «🔒», чтобы предотвратить случайное включение устройства.
- Проведите чистку бритвы.
- Закройте бреющие сетки защитным колпачком (7) и уберите бритву на хранение.

Использование триммера

Триммер предназначен для подравнивания висков и для ухода за усами.

- Сдвиньте клавишу триммера (9) по направлению вверх.
- Включите бритву, нажав на кнопку (4).
- Расположите триммер под прямым углом к коже и постепенно передвигайте его по направлению вниз, подравнивая усы или виски. Закончив использования триммера, выключите бритву, нажав на кнопку (4), и сдвиньте клавишу триммера (9) по направлению вниз.

УХОД И ЧИСТКА

Регулярная чистка позволяет поддерживать работоспособность бритвы, прекращать развитие бактерий и предотвращать появление неприятных запахов.

Сухая чистка

Рекомендуется проводить сухую чистку бритвы после каждого её использования.

- Нажмите на кнопки фиксаторов (8) и снимите внешний блок с сетками (6).
- Используя щёточку (11), прочистите внешний блок (6) с внутренней и внешней сторон, прочистите внутренние режущие ножи (5).
- Установите внешний блок (6) на место до щелчка фиксаторов (8), закройте его защитным колпачком (7) и уберите бритву на хранение.

Влажная чистка

Важно!

Перед проведением влажной чистки убедитесь в том, что штепсельер шнура сетевого адаптера (10) не вставлен в гнездо (1) и сетевой адаптер не вставлен в розетку электросети.

- Не снимая внешний блок (6), смочите сетки водой и нанесите на них немного жидкого мыла.
- Включите бритву на 10-20 секунд, затем выключите.
- Нажав на кнопки фиксаторов (8), снимите внешний блок (6) и промойте его под струёй проточной воды.
- Промойте внутренние режущие блоки (5) под струёй проточной воды, **расположив корпус бритвы горизонтально к струе воды.**
- Тщательно просушите бритву и внешний блок (6).

Примечание: *Не удаляйте остатки воды с бреющих сеток внешнего блока (6) и режущих ножей (5) с помощью бумажного или тканевого полотенца, при сильном нажиме на сетки или ножи их можно повредить.*

- После полного высыхания установите внешний блок (6) на место, закройте его защитным колпачком (7) и уберите бритву на хранение.

Триммер

Очищайте триммер после каждого использования.

- Выключите бритву.
- Сдвиньте клавишу триммера (9) по направлению вверх.
- Очистите триммер с помощью щёточки (11).
- Сдвиньте клавишу триммера (9) по направлению вниз.
- Каждые два месяца смазывайте триммер каплей масла для швейных машин или машинок для стрижки.

Замена бреющих сеток

Запрещается использовать бритву при наличии повреждений бреющих сеток (6) или внутренних ножей (5), в этом случае необходимо произвести замену сеток или ножей.

- Нажмите на кнопки фиксаторов (8) и снимите внешний блок (6).
- Расположите блок (6) внутренней стороной к себе.
- Бреющие сетки закреплены в пластмассовых рамках, которые фиксируются в блоке (6) двумя боковыми фиксаторами и фиксаторами в торцах пластмассовых рамок.
- Для снятия пластмассовой рамки с бреющей сеткой необходимо вывести один из боковых фиксаторов рамки из зацепления с корпусом внешнего блока (6) и надавить на неё до выхода из зацепления торцевого фиксатора. После этого можно вынуть пластмассовую рамку с бреющей сеткой из внешнего блока (6).
- Таким же образом извлеките вторую бреющую сетку.
- Перед установкой новых бреющих сеток необходимо правильно определить местоположение каждой сетки при её установке во внешний блок (6).
- Наклоните пластмассовую рамку, заведите её боковые фиксаторы внутрь блока (6), затем с усилием надавите **на края пластмассовой рамки** для полной фиксации бреющей сетки в блоке (6).
- Установите вторую бреющую сетку в блок (6).
- Установите блок (6) на бритву и закройте его защитным колпачком (7).

ХРАНЕНИЕ

- Прежде чем убрать бритву на хранение, произведите чистку устройства и тщательно его просушите.
- Установите защитный колпачок (7) на внешний блок (6), поместите бритву и сетевой адаптер (10) в чехол (13).
- Храните бритву в сухом прохладном месте, недоступном для детей.

ЗАЩИТА ОКРУЖАЮЩЕЙ СРЕДЫ

Бритва содержит аккумуляторную батарею, подлежащую утилизации. Прежде чем избавиться от пришедшей в негодность электробритвы, необходимо полностью разрядить и после этого извлечь аккумуляторную батарею, действуя по принятым в вашей стране правилам утилизации вредных отходов.
Не выбрасывайте бритву, пока не удалите из неё встроенную аккумуляторную батарею.

КОМПЛЕКТАЦИЯ

Бритва – 1 шт.
Защитный колпачок – 1 шт.
Сетевой адаптер – 1 шт.
Дорожный чехол – 1 шт.
Щёточка для чистки – 1 шт.
Сменные бреющие сетки – 2 шт.
Инструкция – 1 шт.

ТЕХНИЧЕСКИЕ ХАРАКТЕРИСТИКИ

Электропитание сетевого адаптера: 230 В ~ 50 Гц
Выходное напряжение сетевого адаптера: 3 В
Максимальная потребляемая мощность: 3 Вт

Производитель оставляет за собой право изменять характеристики устройства без предварительного уведомления

Срок службы устройства – 3 года

Данное изделие соответствует всем требуемым европейским и российским стандартам безопасности и гигиены.

АН-ДЕР ПРОДАКТС ГмбХ, Австрия
Нойбаугюртель 38/7А, 1070 Вена, Австрия
Сделано в Китае

VT-2375.indd 1
28.05.2014 15:52:12

ҚАЗАҚША

ЭЛЕКТР ҰСТАРАСЫ VT-2375 BK

СИПАТТАМА

1. Желілік адаптері қосу ұяшығы
2. Аккумуляторлық батареяның қуаттандыру индикаторы
3. Аккумуляторлық батареяның қуаттандыру/ұжымқ жасау индикаторы
4. «O/⏻» блоктауы бар «ON/OFF» қосу/ажырату батырмасы
5. Ішкі көсетін пышақтар
6. Торы бар сыртқы блок
7. Қорғаныс қалпақшасы
8. Сыртқы блокты бекітетін батырмалар
9. Триммер пернесі
10. Желілік адаптер
11. Тазалауға арналған қылшақ
12. Ауыстырылатын торлар
13. Жол қапшығы

ҚАУІПСІЗДІК ШАРАЛАРЫ

Құрылғыны пайдаланардың алдында пайдалану бойынша аталған нұсқаулықты тиянақты түрде оқып шығыңыз және соңынан анықтамалық материал ретінде қолдану үшін сақтап қойыңыз. Құралды тек қана аталған нұсқаулықта жазылғандай, тікелей тағайындау бойынша қолданыңыз. Құралды дұрыс емес пайдалану оның бұзылуына алып келуі, пайдаланушыға немесе оның мүлкіне зиян келтіруі мүмкін.

- Құрылғыны алғашқы рет аккумулятор батареясын қуаттандырудың электр жүйесіне қосар алдында, электрлік жүйенің қысымы ішкі адаптерлік желінің қысымына сәйкес келетіндігіне көз жеткізіңіз.
- Жұмыс істеуші құрылғыны ешқашан бақылаусыз қалдырмаңыз.
- Ұстараны жұмыс барысындағы үзілістер уақытында немесе оны пайдаланбайтын уақытта ажыратып қойыңыз.
- Құрылғыны жоғарылатылған ылғалдылығы және жоғарылатылған температурасы бар орындарда қуаттандырмаңыз. Ұстараның аккумуляторлық батареясының қуаттандырылуын 0°С-тан +35°С-қа дейінгі температурада және ауаның 80% ылғалдан сәл қысымырақты ылғалдылығында жүзеге асырыңыз.
- Ұстараның аккумуляторлық батареясын қуаттандыру үшін тек қана жетіздің жиналуға енетін желілік адаптерді қолданыңыз.
- Желілік адаптердің жалғасқышқы сымын ыстық үстіңгі бөттердің қасында немесе ашық оттың жанында орналастырмаңыз.
- Ұстара жүйесінің сыртқы қырғыш торлары ете жұқа, дұрыс емес қатынас жасау жағдайында оларды бүлдіріп алу оңай, торларға күш түсірмеңіз.
- Қырғыш торлардың немесе ішкі қырғыш жүздерінің бүлінуі жағдайында жарақаттарға жол бермеу үшін ұстараны қолданбаңыз.
- Қырғыш торларды және ішкі жүздерді су құйғышқы ағымы астында жуу рұқсат етілмді. Жуу үшін тұздалған немесе ыстық суды қолдануға тыйым салынады.
- Ұстараны толығымен су құйылған ыдыққа салып қоюға тыйым салынады.
- Ұстараны бөлшектемеңіз, кері жағдайда ұстара корпусының су сіңірмеу қызметі бұзылады.
- Құрылғыны балалар ойынышқы ретінде пайдаланғаныңма жол берменіз.
- Балалардың қауіпсіздігін тұйсіну ретінде, орапша ретінде қолданылған, полиэтиленді пакеттерді қарусыз қалдырмаңыз.

Назар аударыңыз! *Балаларға полиэтиленді пакеттермен немесе орауыш үлдірлермен ойнауға рұқсат етпеңіз.* ***Тұншығу қауіп бар!***

- Аталған құрылғы 8 жастан кіші балалардың қолдануы үшін ұсынылмаған.
- Аталған құрылғы дене-ақ, жүйкелік, психикалық немесе жеткілісіз тәжірибесі мен білімі жоқ адамдар үшін (8 жастан асқан балаларды қоспағанда) қолдануға ұсынылмаған. Аталған адамдарға құралды қолдануға, егер де олар, осы адамдардың қауіпсіздігі үшін жауап беретін тұлғалардың қарауында болса, және де оларға, аталған құрылғыны дұрыс емес пайдаланған жағдайда тұындайтын қауіп-қатер және аталған құрылғыны қауіпсіз қолдану туралы сәйкес және түсінікті нұсқаулық берілсе ғана аталған құрылғыны қолдануға рұқсат етілмді.
- Бүлінулер болмауы үшін құрылғыны тек зауыттық орағышмен тасымалдаңыз.
- Егер де желілік адаптердің немесе оның бауының зақымдалуы бар болса құрылғыны пайдаланбаңыз.
- Құрылғыны өз бетіңізше жөндемеңіз, ұстараның ақауы болған жағдайда авторландырылған (өкілетті) сервистік орталыққа апарыңыз.
- Құрылғыны балалардың қолы жетпейтін, салқын әрі құрғақ жерде сақтау қажет.

ҚҰРЫЛҒЫ ТЕК ҚАНА ТҰРМЫСТЫҚ ПАЙДАЛАНУ ҮШІН ҰСЫНЫЛҒАН

ЕҢ АЛҒАШҚЫ РЕТ ҚОЛДАНУ АЛДЫНДА

Құрылғыны қысқы (суық)мерзімдік жағдайларда тасымалдағаннан және сақтағаннан кейін оны бөлмелік температурада екі сағаттан кем емес уақытта ұстау қажет.

Аккумулятор батареясын қуаттандыру

Аккумулятор батареясының толық қуаты орташа алғанда шамамен үздіксіз жұмыс кезінде 40 минутқа жетеді.

- Аккумуляторлық батареяны қуаттандыру үшін желілік адаптердің сымының штекерін (10) ұяшыққа (1) орналастырыңыз және желілік адаптерді электр розетканына қосыңыз, осы кезде қуат кезі индикаторы (2) «☼» жанады.
- Аккумуляторлық батареяның толық қуат кезі 16 сағатқа ие болады.
- 16 сағаттан соң желілік адаптерді (10) электр розеткасынан ажыратыңыз және желілік адаптердің сымын (10) құрылғыдан ажыратыңыз.

Ескертпе:

– *Егер ұстараны қолдану кезінде индикатор (3) сөнген болса, аккумулятор батареясының толық қуаттанғаны жүзеге асырылды.*
– *Аккумуляторлардың қуаттанғаны 0° С-тан +35° С-қа дейінгі температура кезінде жүзеге асырылады.*
– *Егер де сіз ұстараны бір айдың ішінде немесе одан да көбірек қолданбасаңыз, ұстараны қолданардың алдында аккумулятор батареясын толық қуаттаңыз.*
– *Құрылғыны желіге қосылған күйінде 24 сағаттан артықта қалдырмаңыз.*

Ұстараны қолдану

Ұстараның барынша жақсы нәтижелеріне егер сіздің теріңіз құрғақ болған жағдайда қол жеткізіледі. Сіздің теріңізге осы ұстара жүйесіне үйрену үшін 2-3 апта қажет болуы мүмкін.

- Қорғаныс қалпақшасын шешіңіз (7).
- Қосу/ажырату (4) түймесінің блокталуын «O» күйіне орнатыңыз.
- Түймені (4) баса отырып, ұстараны іске қосыңыз, осы кезде индикатор (3) жанады.

Ескертпе:

– *Ұстараны қолдану кезінде сіз түймені (4) кездейсоқ басылып кетуден блоктай аласыз, бұл үшін блоктауды «⏻» күйіне келтіріңіз.*

- Ұстараны тік бұрышпен ұстанып және оны бет терісіне абайлап жақсылапаңыз.
- Бос қолыңызбен теріні тартыңыз, ұстараны шашты жабын үстінен артқа/алға жылжытыңыз.

Бет терісінің осы ұстара жүйесіне үйренуіне қарай сіз теріге жақсырақсың күшейте аласыз. Бет терісіне қатты баспаңыз, себебі бұл ұстара сапасының барынша жақсартылуына алып келмейді.

- Қырғыш аяқтапуына қарай түймені (4) баса отырып, құрылғыны сөндіріңіз, бұл кезде индикатор (3) сөнеді, түйме блоктапуын (4) құрылғының кездейсоқ басылып кетуінің алдын алу үшін «⏻» күйіне орнатыңыз.
- Ұстараның тазалау жұмыстарын жүргізіңіз.
- Қырғыш торларды қорғаныс қалқақшасымен (7) жабыңыз және ұстараны сақтауға алып қойыңыз.

Триммерді қолдану

Триммер самай шаштарын теңестіру және мұртқа күтім жасау үшін арналған

- Триммер пернесін (9) жоғары бағыт бойынша жылжытыңыз.
- Түймені (4) баса отырып, ұстараны іске қосыңыз.
- Триммерді теріге тік бұрыштан орналастырыңыз және мұртты немесе самай шаштарын теңестіре отырып, ақырындап оны төмен бағыт бойынша жылжытыңыз. Триммерді қолдануды аяқтаған соң түймені (4) басып, ұстараны сөндіріңіз және төмен бағытқа қарай триммер пернесін (9) жылжытыңыз.

КҮТІМ ЖАСАУ ЖӘНЕ ТАЗАЛАУ

Ретті түрде тазалау ұстараның жұмыс қабілеттілігіне қолдау көрсетуге, бактериялардың дамуын тоқтатуға және жағымсыз иістердің пайда болуының алдын алуға мүмкіндік береді.

Құрғақ тазалау

Ұстараны әрбір қолданып болған соң, оған құрғақ тазалауды жүргізу ұсынылады.

- Бекітіштер (8) түймесін басыңыз және торлары бар сыртқы блокты (6) шешіп алыңыз.
- Қылшақты (11) қолдана отырып, ішкі және сыртқы жақтарынан сыртқы блокты (6) тазалаңыз, ішкі кесіпші жүздерін (5) тазалаңыз.
- Бекітіштерді (8) сыртылға дейін сыртқы блокты (6) орнына орналастырыңыз, оны қорғаныс қалқақшасымен (7) жабыңыз және ұстараны сақтауға алып тастаңыз.

Ылғалды тазалау

Маңызды!

Ылғалды тазалауды жүргізбес бұрын желілік адаптер сымының штекері (10) ұяшықта (1) қойылмағанығын және желілік адаптер электр желісі розеткасына қосылмағанығына көз жеткізіңіз.

- Сыртқы блокты (6) шешпестен, торды сумен ылғалдандырыңыз және оларға аздап сұйық сабынная жағыңыз.
- Ұстараны 10-20 секундқа қосыңыз, осыдан кейін сөндіріңіз.
- Бекітіштер (8) түймесін баса отырып, сыртқы блокты (6) шешіп алыңыз және оны ағындағы су астында жуыңыз.
- Ішкі кесіпші блоктарды (5) **ұстара корпусын су ағынына көлденең орналастыра отырып**, ағын су астында жуыңыз.
- Ұстараны және сыртқы блокты (6) мұқият кептіріңіз.

Ескертпе: *Қырғыз немесе мата орамалы көмегімен сыртқы блоктың (6) және кескіш пышақтардың (5) қырғыш торларынан су қалдықтарын алып тастамаңыз, торға немесе жүздерге қатты күш салу нәтижесі оларды бүлдіріп алу қауіп бар.*

- Толық кепкен соң сыртқы блокты (6) орнына орналастырыңыз, оны қорғаныс қалқақшасымен (7) жабыңыз және ұстараны сақтауға алып тастаңыз.

Триммер

Триммерді әрбір қолданудан соң тазалап отырыңыз.

- Ұстараны сөндіріңіз.
- Триммер пернесін (9) жоғары бағыт бойынша жылжытыңыз.
- Қылшақ (11) көмегімен триммерді тазаланыз.
- Триммер пернесін (9) төмені бағыт бойынша жылжытыңыз.
- Әрбір екі ай сайын триммерді тігін машиналарына немесе шаш қияға арналған машинкаларға арналған май тамшыларымен майлап отырыңыз.

Қырғыш торларды ауыстыру

Қырғыш торлар (6) немесе ішкі жүздер (5) бүлінулері бар болған жағдайда ұстараны қолдануға тыйым салынады, бұл жағдайда торлар немесе жүздерді ауыстыру қажет.

- Бекітіштер түймесін (8) басыңыз және сыртқы блокты (6) шешіп алыңыз.
- Блокты (6) ішкі жағын өзіңізге қаратып орналастырыңыз.
- Қырғыш торлар пластмасса жиектемелердің сыртқы жақтарында екі бүйірлік бекітіштермен блокта (6) бекітілетін, пластмасса жиектемелерге бекітілді.
- Қырғыш торы бар пластмасса жиектемені шешіп алу үшін сыртқы блок корпусынан (6) пластмасса жиектемің бүйірлік бекітіштерінің бірін шығыру және оп сыртқы бекітіштің жапсырғышын шығарып басу қажет. Осыдан кейін сыртқы блоктан (6) қырғыш торы бар пластмасса жиектемені сұырып алуға болады.
- Осылайша екінші қырғыш торды шешіп аласыз
- Жаңа қырғыш торларды орнатпас бұрын оны сыртқы блокқа (6) орнатпас бұрын әрбір тордың орналасу орнын дұрыс анықтау қажет.
- Пластмасса жиектемені ілпте отырып, оның бүйірлік бекітіштерін блок (6) ішіне кіргізіңз, осыдан кейін қырғыш тордың блокқа (6) толық бекітілгене дейін **пластмасса жиектемеңің шеттерін** күшпен басыңыз.
- Екінші қырғыш торды блокқа (6) орнатыңыз.
- Блокты (6) ұстарға орнатыңыз және оны қорғаныс қалқақшасымен (7) жабыңыз.

САҚТАУ

- Ұстараны сақтауға алып тастамас бұрын, құрылғының тазалауын және жүйкелік адаптерді (10) ұяшыққа (13) орналастырыңыз.
- Ұстараны балалардың қолы жетпейтін, құрғақ, салқын жерде сақтаңыз.

ҚОРШАҒАН ОРТАНЫ ҚОРҒАУ

Ұстара кадеге жарамсыз тіс аккумуляторлық батареяға ие. Жарамсыз ұстарадан құтылмас бұрын оның қуатын толық тауысқан, тек осыдан кейін ғана өз өлшіндегі қабылданған зиянды қалдықтарды кадеге жарату өрекелері бойынша өрекет ете отырып, аккумуляторлық батареяны алып тастау қажет.

Оған кіріктірілген аккумуляторлық батареяны алмастан ұстараны лақтырмаңыз.

ЖИНАҚТАМАСЫ

Ұстара – 1 дана
Қорғаныс қалқақшасы – 1 дана
Желілік адаптер – 1 дана
Жол қапшығы – 1 дана
Тазалауға арналған қылшақ – 1 дана
Ауыстырылатын қырғыш торлар – 2 дана
Нұсқаулық – 1 дана

ТЕХНИКАЛЫҚ СИПАТТАМАЛАР

Желілік адаптер электр қуат кезі: 230 В ~ 50 Гц
Желілік адаптердің шығыс кернеуі: 3 В
Максималды тұтынылатын қуаттылық: 3 Вт

Өндіруші алдын-ала хабарламастан құрылғы сипаттамасына өзгерістер енгізу құқығын өзінде қалдырады

Құрылғының қызмет ету мерзімі – 3 жыл

Гарантиялық міндеттілігі

Гарантиялық жағдайды қарасын жатқан бөлшектер дилерден тек сатып алынған адамға ғана беріледі. Осы гарантиялық міндеттіліндегі шағымдаған жағдайда төленген чек немесе квитанциясын көрсетуі қажет.

ЕАС

УКРАЇНСЬКА

ЕЛЕКТРИЧНА БРИТВА VT-2375 BK

ОПИС

1. Гніздо для підмикання мережного адаптера
2. Індикатор зарядження акумуляторної батареї
3. Індикатор роботи/розрядження акумуляторної батареї
4. Кнопка вмикання/вимкнення «ON/OFF» з блокуванням «O/⏻»
5. Внутрішні ріжучі ножі
6. Зовнішній блок з сітками
7. Захисний ковпачок
8. Кнопки фіксаторів зовнішнього блоку
9. Клавіша тримера
10. Мережний адаптер
11. Щіточка для чищення
12. Змінні сітки
13. Дорожній чохол

ЗАХОДИ БЕЗПЕКИ

Перед початком експлуатації пристрою уважно прочитайте цю інструкцію з експлуатації і збережіть її для використання як довідковий матеріал.

Використовуйте пристрій лише по його прямому призначенню, як викладено в справжній інструкції. Неправильне поводження з пристроєм може привести до його поломки, спричинення шкоди користувачеві або його майну.

- Перед вмиканням мережного адаптера в електричну розетку переконайтеся, що напруга в електричній мережі відповідає напрузі, вказаній на корпусі мережного адаптера.
- Не залишайте працюючий пристрій без нагляду.
- Вимикайте бритву в перервах в роботі, а також у тих випадках, коли не користується пристроєм.
- Не заряджайте пристрій у місцях з підвищеною вологістю і підвищеною температурою. Робіть зарядження акумуляторної батареї бритви при температурі від 0°С до +35°С і при відносній вологості не більше 80%.
- Для зарядження акумуляторної батареї бритви користуйтеся лише тим мережним адаптером, який входить до комплекту постачання.
- Не розташовуйте з'єднувальний шнур мережного адаптера поряд з гарячими поверхнями або поблизу відкритого вогню.
- Зовнішні бриючі сітки бритвеної системи дуже тонкі, при необережному поводженні їх можна легко пошкодити, не надавлюйте на сітки.
- За наявності пошкоджень бриючих сіток або внутрішніх бриючих ножів, щоб уникнути травм, не користуйтеся бритвою.
- Дозволяється промивати бриючі сітки та внутрішні ножі під струменем водопровідної води. Забороняється для промивання використовувати солону або гарячу воду.
- Забороняється повністю занурювати бритву у посудину з водою.
- Не розбирайте бритву, в іншому випадку буде порушена водонепроникність корпусу бритви.
- Не дозволяйте дітям використовувати пристрій як іграшку.
- З міркувань безпеки дітей не залишайте поліетиленові пакети, що використовуються як упаковка, без нагляду.

Увага! *Не дозволяйте дітям грати з поліетиленовими пакетами або пакувальної плівкою.* ***Загроза задуху!***

- Даний пристрій не призначений для використання дітьми молодше 8 років.
- Діти старше 8 років і люди з обмеженими можливостями можуть користуватися пристроєм лише в тому випадку, якщо вони знаходяться під наглядом особи, що відповідає за їх безпеку, за умови, що ним були дані відповідні і зрозумілі інструкції про безпечне користування пристроєм і тих небезпеках, які можуть виникати при його неправильному використанні.
- Щоб уникнути пошкоджень, перевозьте пристрій тільки в заводській упаковці.
- Не використовуйте пристрій за наявності пошкоджень з'єднувального шнура мережного адаптера або самого мережного адаптера.
- Забороняється самостійно ремонтувати пристрій, у разі несправності бритви звертіться до авторизованого (уповноваженого) сервісного центру.
- Зберігайте пристрій у сухому прохолодному місці, недоступному для дітей.

ПРИСТРІЙ ПРИЗНАЧЕНИЙ ТІЛЬКИ ДЛЯ ДОМАШНЬОГО ВИКОРИСТАННЯ

ПЕРЕД ПЕРШИМ ВИКОРИСТАННЯМ

Після транспортування або зберігання пристрою в холодних (зимових) умовах необхідно витримати його при кімнатній температурі не менше двох годин.

Зарядження акумуляторної батареї

Повного заряду акумуляторної батареї вистачає приблизно на 40 хвилин безперервної роботи бритви.

- Для зарядження зарядження акумуляторної батареї вставте штекер шнура мережного адаптера (10) у гніздо (1) та вставте мережний адаптер в електричну розетку, при цьому засвітиться індикатор зарядження (2) «☼».
- Повне зарядження акумуляторної батареї займає 16 годин.
- Через 16 годин витягніть мережний адаптер (10) з електричної розетки та від'єднїть шнур мережного адаптера (10) від пристрою.

Примітки:

– *Якщо під час використання бритви погаснув індикатор (3), необхідно зробити повне зарядження акумуляторної батареї.*
– *Робіть зарядження акумуляторів при температурі від 0° С до +35° С.*
– *Якщо Ви не користувалися бритвою протягом місяця або більше, повністю зарядіть бритву перед використанням.*
– *Не залишайте пристрій увімкненим в мережу більше 24 годин.*

Використання бритви

Найкращі результати гоління досягаються в тому випадку, якщо ваша шкіра суха. Вашій шкірі може знадобитися 2-3 тижні для того, щоб звикнути до дної бритвеної системи.

- Зніміть захисний ковпачок (7).
- Установіть блокування кнопки вмикання/вимкнення (4) у положення «O».
- Увімкніть бритву, натиснувши на кнопку (4), при цьому засвітиться індикатор (3).

Примітка:

– *Під час використання бритви ви можете заблокувати кнопку (4) від випадкового натиснення, для цього переведіть блокування у положення «⏻».*

- Тримайте бритву під прямим кутом та обережно притискуйте її до шкіри обличчя.
- Вільною рукою натягуйте шкіру, переміщайте бритву назад/уперед по волосяному покриву.
- У міру звикання шкіри обличчя до даної бритвеної системи ви можете підсилити натиснення на шкіру. Не натискайте міцно на шкіру обличчя, так як це не приведе до значного поліпшення якості гоління.
- Після закінчення гоління вимкніть пристрій, натиснувши на кнопку (4), при цьому індикатор (3) погасне, установіть блокування кнопки (4) у положення «⏻», щоб запобігти випадковому вмиканню пристрою.
- Зробіть чищення бритви.
- Закрийте бриючі сітки захисним ковпачком (7) та заберіть бритву на зберігання.

Використання тримера

Тример призначений для підрівнювання скронь і для догляду за вусами.

- Зсуньте клавішу тримера (9) у напрямку вгору.
- Увімкніть бритву, натиснувши на кнопку (4).
- Розташуйте тример під прямим кутом до шкіри і поступово пересувайте його у напрямку вниз, підрівнюючи вуса або скроні. Закінчивши використання тримера, вимкніть бритву, натиснувши на кнопку (4), та зсуньте клавішу тримера (9) у напрямку вгору.

ДОГЛЯД ТА ЧИЩЕННЯ

Регулярне чищення дозволяє підтримувати роботоздатність бритви, припиняти розвиток бактерій та запобігати з'явленню неприємних запахів.

Сухе чищення

Рекомендується робити сухе чищення бритви після кожного її використання.

- Натисніть на кнопки фіксаторів (8) та зніміть зовнішній блок з сітками (6).
- Використовуючи щіточку (11), прочистіть зовнішній блок (6) з внутрішньої і зовнішньої сторін, прочистіть внутрішні ріжучі ножі (5).
- Встановите зовнішній блок (6) на місце до клацання фіксаторів (8), закрийте його захисним ковпачком (7) і приберіть бритву на зберігання.

Вологе чищення

Важливо!

Перед здійсненням вологого чищення переконайтеся в тому, що штекер шнура мережного адаптера (10) не вставлений у гніздо (1) мережний адаптер не вставлений у розетку електромережі.

- Не знімаючи зовнішній блок (6), змочіть сітки водою та нанесіть на них трохи рідкого мила.
- Увімкніть бритву на 10-20 секунд, потім вимкніть.
- Натиснувши на кнопки фіксаторів (8), зніміть зовнішній блок (6) і промийте його під струменем проточної води.
- Промийте внутрішні ріжучі блоки (5) під струменем проточної води, **розташувавши корпус бритви горизонтально до струменя води.**
- Ретельно просушіть бритву і зовнішній блок (6).

Примітка: *Не видаляйте залишки води з бриючих сіток зовнішнього блоку (6) та ріжучих ножів (5) за допомогою паперового або тканинного рушника, при міцному натисненні на сітки або ножі їх можна пошкодити.*

- Після повного висихання установіть зовнішній блок (6) на місце, закрийте його захисним ковпачком (7) і заберіть бритву на зберігання.

Тример

Очищайте тример після кожного використання.

- Вимкніть бритву.
- Зсуньте клавішу тримера (9) у напрямку вгору.
- Очистите тример за допомогою щіточки (11).
- Зсуньте клавішу тримера (9) у напрямку вниз.
- Кожні два місяця змащуйте тример краплею мастила для швейних машин або машинок для підстригання.

Заміна бриючих сіток

Забороняється використовувати бритву за наявності пошкоджень бриючих сіток (6) або внутрішніх бриючих ножів (5), у цьому випадку необхідно зробити заміну сіток або ножів.

- Натисніть на кнопки фіксаторів (8) і зніміть зовнішній блок (6).
- Розташуйте блок (6) внутрішнім боком до себе.
- Бриючі сітки закріплені у пластмасових рамках, які фіксуються у блоці (6) двома боковими фіксаторами та фіксаторами у торцях пластмасових рамок.
- Для зняття пластмасової рамки з бриючою сіткою необхідно вивести один з бокових фіксаторів рамки з зачеплення з корпусом зовнішнього блоку (6) та натиснути на неї до виходу з зачеплення торцевого фіксатора. Після цього можна вийняти пластмасову рамку з бриючою сіткою з зовнішнього блоку (6).
- Таким же чином вийміть другу бриючу сітку.
- Перед установленням нових бриючих сіток необхідно правильно визначити місцеположення кожної сітки при її установленні у зовнішній блок (6).
- Нахилившы пластмасову рамку, заведіть її бокові фіксатори всередину блоку (6), потім з зусиллям натисніть **на краї пластмасової рамки** для повній фіксації бриючої сітки у блоці (6).
- Установіть другу бриючу сітку у блок (6).
- Установіть блок (6) на бритву та закрийте його захисним ковпачком (7).

ЗБЕРІГАННЯ

- Перед тим, як забрати бритву на зберігання, зробіть чищення пристрою і ретельно його просушіть.
- Установіть захисний ковпачок (7) на зовнішній блок (6), помістіть бритву і мережний адаптер (10) в чохол (13).
- Зберігайте бритву в сухому прохолодному місці, недоступному для дітей.

ЗАХИСТ НАВКОЛИШНЬОГО СЕРЕДОВИЩА

Бритва містить акумуляторну батарею, що підлягає утилізації. Перш ніж позбутися електробритви, що прийшла в непридатність, необхідно повністю розрядіть, а потім витягти акумуляторну батарею, даючи за прийнятними у вашій країні правилами утилізації шкідливих відходів.

Не викидайте бритву, поки не видаліть з неї вбудовану акумуляторну батарею.

КОМПЛЕКТАЦІЯ

Бритва – 1 шт.
Захисний ковпачок – 1 шт.
Мережний адаптер –1 шт.
Дорожній чохол – 1 шт.
Щіточка для чищення – 1 шт.
Змінні бриючі сітки – 2 шт.
Інструкція – 1 шт.

ТЕХНІЧНІ ХАРАКТЕРИСТИКИ

Електроживлення мережного адаптера: 230 В ~50 Гц
Вихідна напруга мережного адаптера: 3 В
Максимальна споживаєма потужність: 3 Вт

Виробник залишає за собою право змінювати характеристики пристрою без попереднього повідомлення

Термін служби приладу – 3 роки

Гарантія

Докладні умови гарантії можна отримати в дилера, що продав дану апаратуру. При пред'явленні будь-якої претензії протягом терміну дії даної гарантії варто пред'явити чек або квитанцію про покупку.

CE *Даний виріб відповідає вимогам до електромагнітної сумісності, що пред'являються директивою 2004/108/ЕС Ради Європи й розпорядженням 2006/95/ЕС по низьковольтних апаратурах.*

VITEK

АУДИО-ВИДЕО И БЫТОВАЯ ТЕХНИКА

VT-2375 BK

Men shaver

Электрическая бритва

Инструкция по эксплуатации

GB Manual instruction 2
DE Die betriebsanweisung 3
RUS Инструкция по эксплуатации 4
KZ Пайдалану нұсқасы 5
UA Інструкція з експлуатації 6

www.vitek.ru

GB

A production date of the item is indicated in the serial number on the technical data plate. A serial number is an eleven-unit number, with the first four figures indicating the production date. For example, serial number 0606xxxxxxx means that the item was manufactured in June (the sixth month) 2006.

DE

Das Produktionsdatum ist in der Seriennummer auf dem Schild mit technischen Eigenschaften dargestellt. Die Seriennummer stellt eine elfstellige Zahl dar, die ersten vier Zahlen bedeuten dabei das Produktionsdatum. Zum Beispiel bedeutet die Seriennummer 0606xxxxxxx, dass die Ware im Juni (der sechste Monat) 2006 hergestellt wurde.

RUS

Дата производства изделия указана в серийном номере на табличке с техническими данными. Серийный номер представляет собой одиннадцатизначное число, первые четыре цифры которого обозначают дату производства. Например, серийный номер 0606xxxxxxx означает, что изделие было произведено в июне (шестой месяц) 2006 года.

KZ

Бұйымның шығарылған мерзімі техникалық деректері бар кестедегі сериялық нөмірде көрсетілген. Сериялық нөмір он бір саннан тұрады, оның бірінші төрт саны шығару мерзімін білдіреді. Мысалы, сериялық нөмір 0606xxxxxxx болса, бұл бұйым 2006 жылдың маусым айында (алтыншы ай) жасалғанын білдіреді.

UA

Дата виробництва виробу вказана в серійному номері на табличці з технічними даними. Серійний номер представляє собою одинадцятизначне число, перші чотири цифри якого означають дату виробництва. Наприклад, серійний номер 0606xxxxxxx означає, що виріб був виготовлений в червні (шостий місяць) 2006 року.

© ООО ГОЛДЕР-ЭЛЕКТРОНИКС, 2014
© GOLDER-ELECTRONICS LLC, 2014