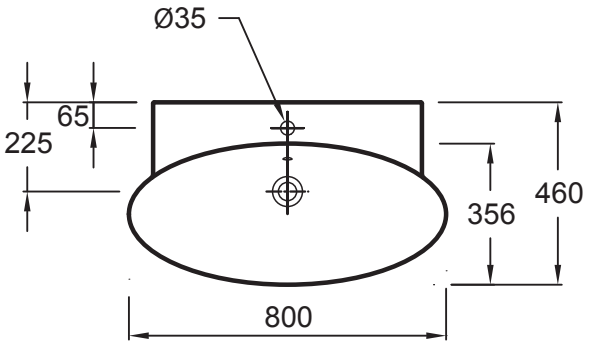
Ø35
65
225
356
460
800

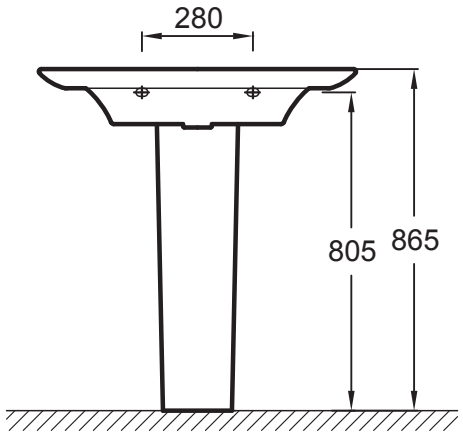
280
805
865

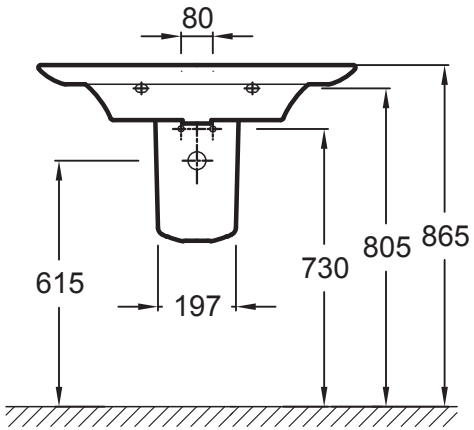
80
615
197
730
805
865

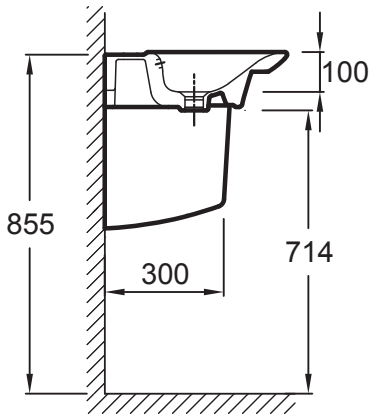
100
855
300
714