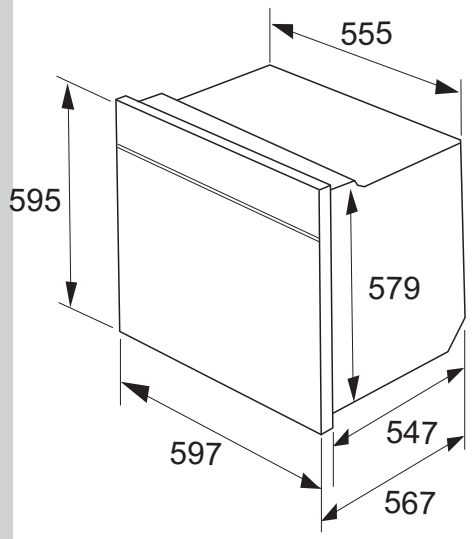

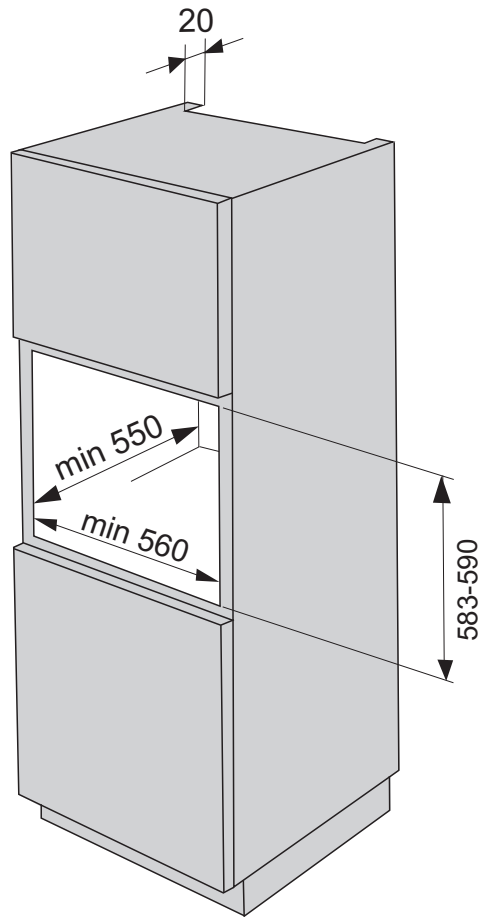

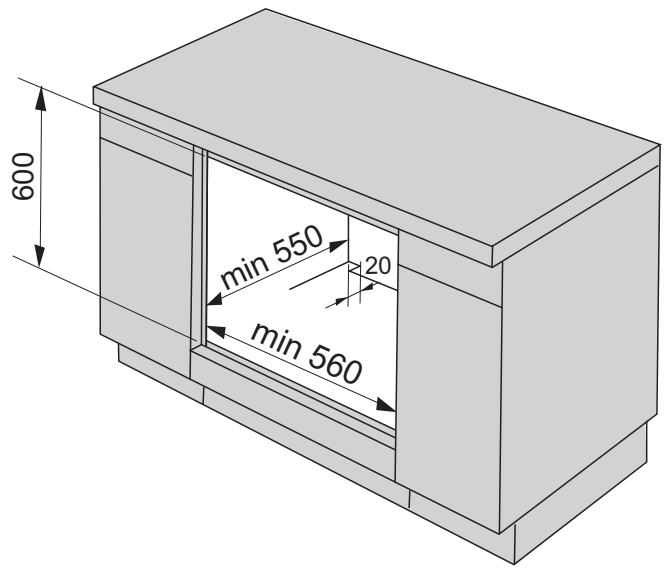

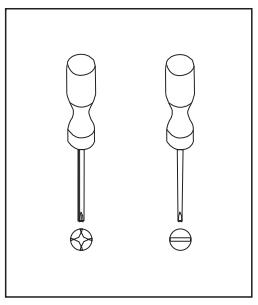

un (03-15)

477299

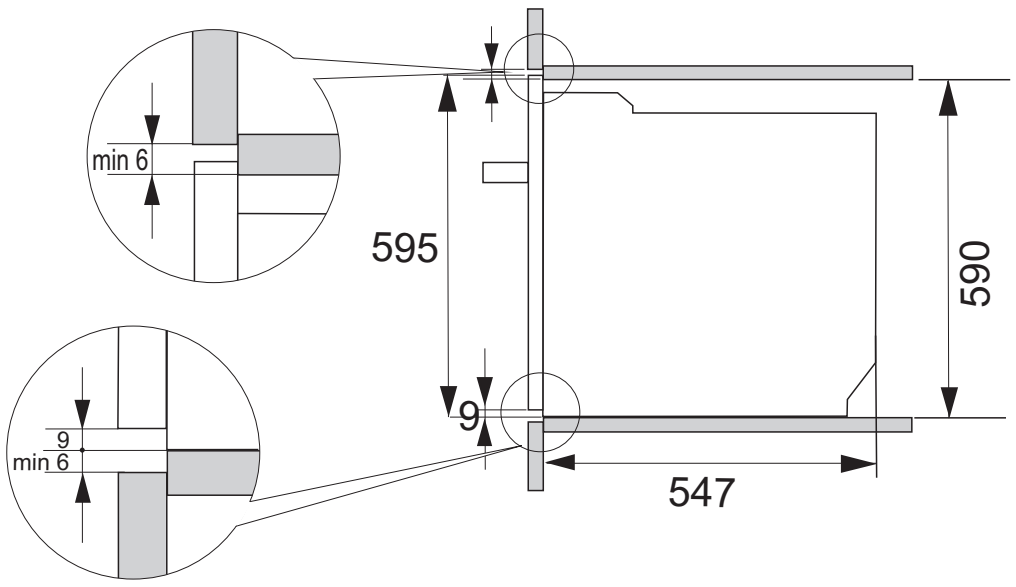

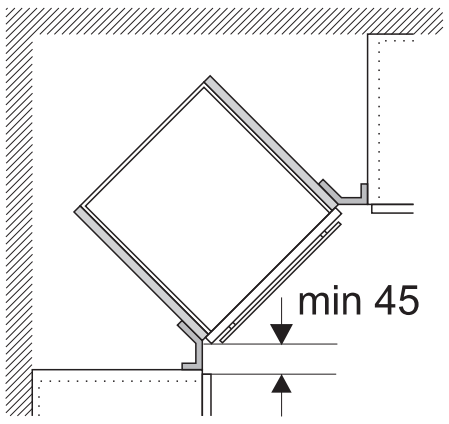

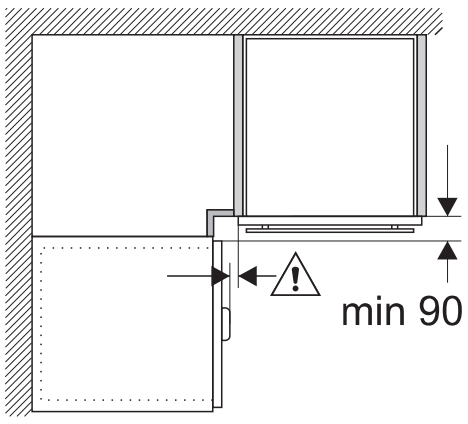

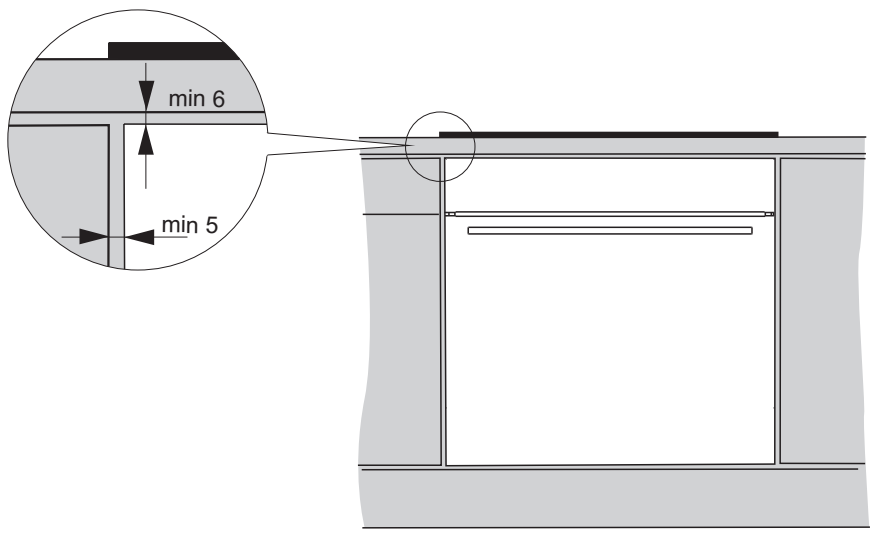

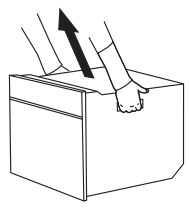

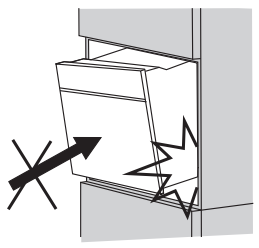

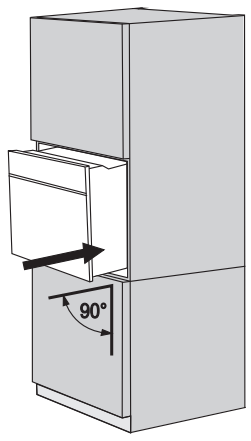
90°

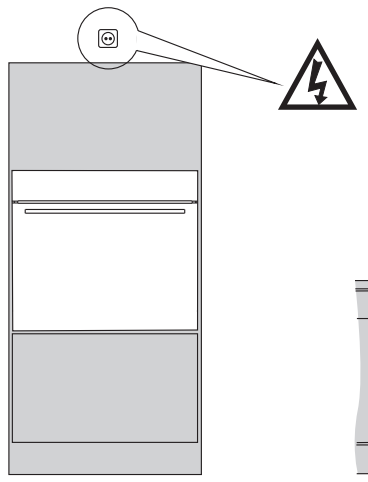

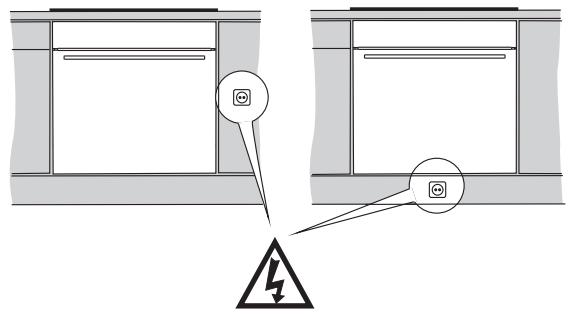

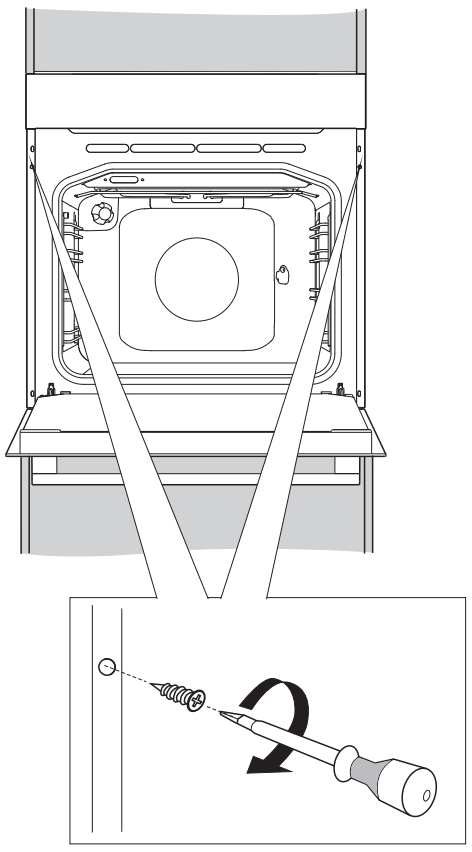

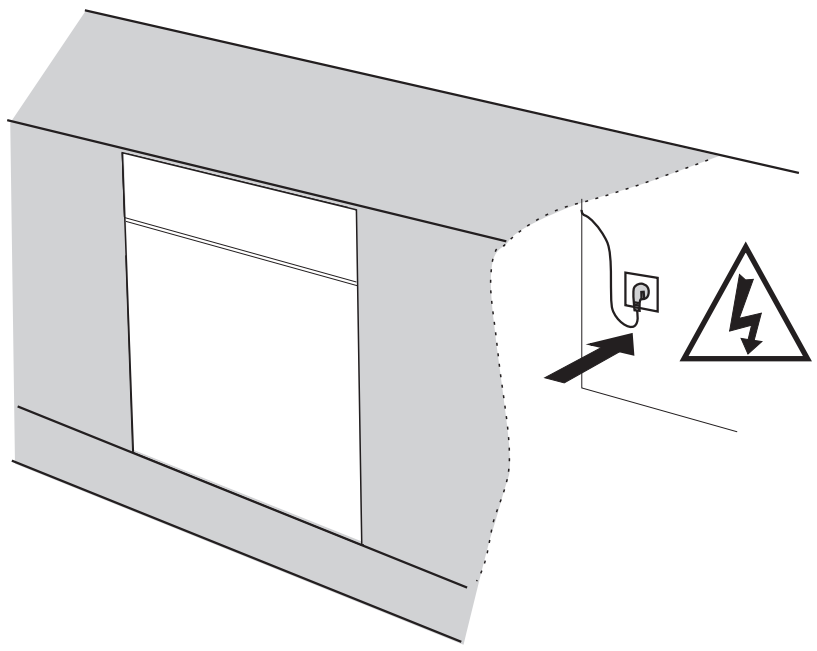

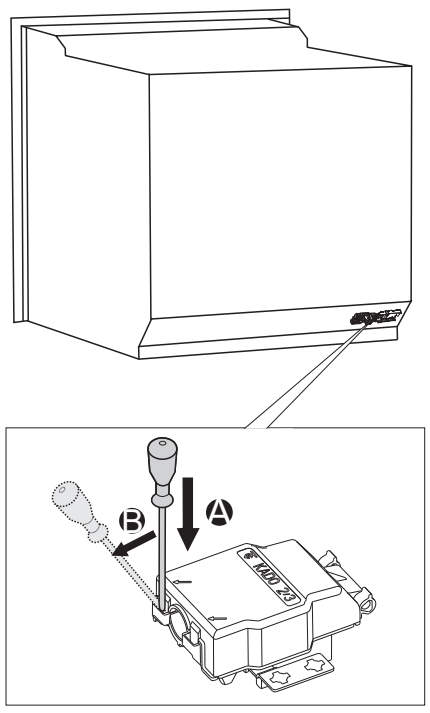
B
A

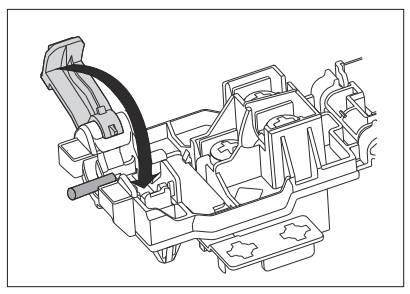

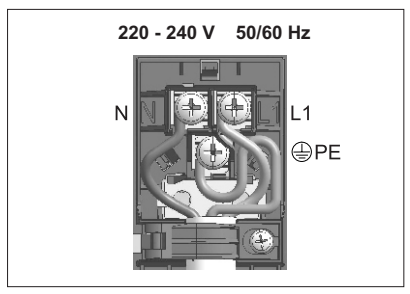
220 - 240 V 50/60 Hz
N
L1
PE

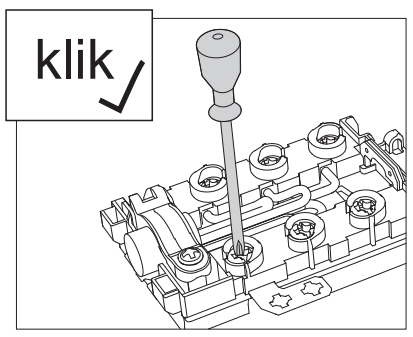
klik

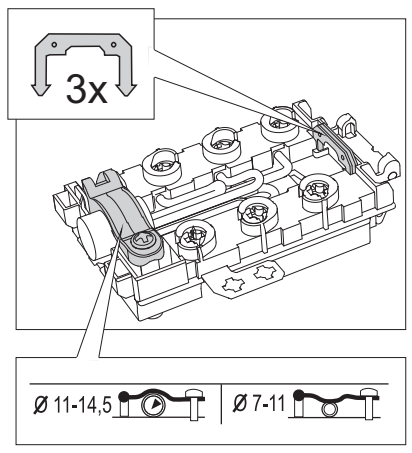
3x
Ø 11-14,5
Ø 7-11

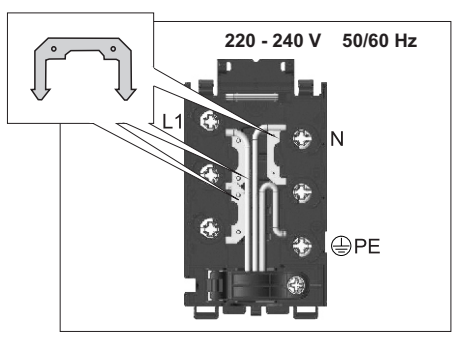
220 - 240 V 50/60 Hz
L1
N
PE