Serie | 8 Микроволновые печи

Духовой шкаф с инт. микроволновой печью HMG656RB1, черный

Встраиваемый духовой шкаф с PerfectBake, PerfectRoast и микроволнами: превосходный результат гарантирован.

- **Сенсор готовности выпечки PerfectBake и многоточечный термощуп PerfectRoast:** лучший путь для превосходных результатов запекания и выпечки.
- **Функция микроволн:** позволяет быстро разогреть или приготовить блюдо в комбинации с другими режимами.
- **Удобное меню DishAssist:** автоматические установки режима, оптимальной температуры и времени готовки для огромного количества блюд.
- **Интерактивный TFT-дисплей:** простое и удобное управление благодаря переключателю ControlRing с сенсорными текстовыми дисплеями и анимацией.
- **Самоочистка EcoClean Direct:** сводит чистку духовки к минимуму благодаря специальному покрытию, которое поглощает загрязнения.

Технические особенности

Тип микроволновой печи :	Комбирежим с микроволнами
Управление :	электрический
Цвет фронтальной панели :	черный
Размеры прибора (мм) :	595 x 594 x 548
Размеры рабочей камеры (мм) :	357.0 x 480 x 392.0
Длина сетевого кабеля (см) :	120
Вес нетто (кг) :	43,0
Вес брутто (кг) :	45,0
EAN-код :	4242002808215
Макс. мощность микроволновой печи (Вт) :	800
Мощность подключения (Вт) :	3600
Предохранители (А) :	16
Напряжение (В) :	220-240
Частота (Гц) :	60; 50
Тип штепсельной вилки :	Gardy plug w/ earthing

Принадлежности

1 x Эмалированный противень для выпечки
1 x Комбинированная решетка
1 x Универсальный противень

4 242002 808215

Serie | 8 Микроволновые печи

Духовой шкаф с инт. микроволновой печью
HMG656RB1, черный

Встраиваемый духовой шкаф с PerfectBake, PerfectRoast и микроволнами: превосходный результат гарантирован.

- Духовой шкаф с инт. микроволновой печью с 12 режимами нагрева:
  4D-горячий воздух, Горячий воздух ECO, Верхний/нижний жар, Верхний/нижний жар ECO, Гриль с конвекцией, Vario-гриль большой площади нагрева, Vario-гриль малой площади нагрева, Режим для пиццы, Нижний жар, Бережное тушение, Подогрев посуды, Поддержание температуры
- Дополнительные режимы нагрева с микроволнами: Микроволны, Микрокомби
- Температурный диапазон 30 C° - 300 C°
- Максимальная мощность микроволн: 900 Вт; 5 уровней мощности микроволн (90 Вт,180 Вт, 360 Вт, 600 Вт,900 Вт) , Инвертор
- Объём духовки: 67 л
- Поворотный переключатель ControlRing
- Внутренняя поверхность духовки: эмаль цвета "антрацит"
- Режим самоочистки EcoClean
- Особенности самоочистки: задняя стенка, боковые стенки, потолок
- 3 цветных текстовых TFT-дисплея 2,5" с сенсорным управлением
- Предложение по установке температуры
  Индикация фактической температуры в духовке
  Дисплей с индикацией температуры
  Функция "Шабат"
- Дверца духовки с амортизатором открытия-закрытия softMove
- Меню Assist с автоматическим выбором оптимальных установок для различных блюд
- Многоточечный термощуп PerfectRoast
  Сенсор для выпечки PerfectBake
- Многофункциональные часы
- Автоматический быстрый разогрев
- LED-освещение
- Система охлаждения прибора
- Конвекционный вентилятор из нержавеющей стали
- Навесные направляющие для противней, Телескопические направляющие на 1 уровне

Принадлежности:

- 1 x Эмалированный противень для выпечки, 1 x Комбинированная решетка, 1 x Универсальный противень
- Функция "Блокировка от детей" с возможностью настройки
  Автоматическое защитное отключение
  Индикация остаточного тепла
- Кабель длиной 120 см с вилкой
- Мощность подключения:3.65 кВт
- Размеры (ВхШхГ): 595 мм x 595 мм x 548 мм
- Размеры ниши для встраивания (ШхВхГ): 560 мм - 568 мм x 585 мм - 595 мм x 550 мм
- Пожалуйста, следуйте схемам встраивания и инструкции по монтажу
- Температура нагрева наружного стекла до 40 ºC

Serie | 8 Микроволновые печи

Духовой шкаф с инт. микроволновой печью
HMG656RB1, черный

Монтаж с варочной панелью.

Размеры в мм

При встраивании прибора под варочную панель, необходимо учитывать требования к толщине столешницы (включая усиливающий элемент).

Тип варочной панели	мин. толщина столешницы	
	накладная	заподлицо
Индукционная варочная панель	37 мм	38 мм
Индукционная варочная панель с нагревом по всей площади	47 мм	48 мм
Газовая варочная панель	30 мм	34 мм
Электрическая варочная панель	27 мм	30 мм

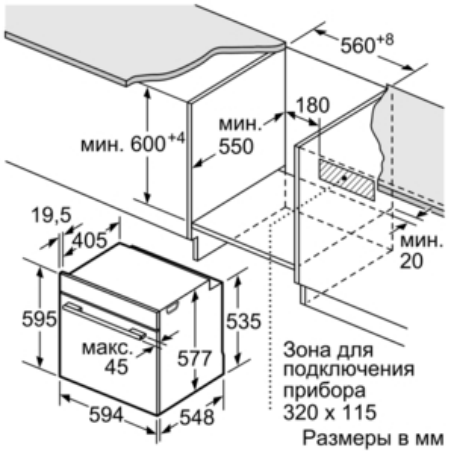

Размеры в мм

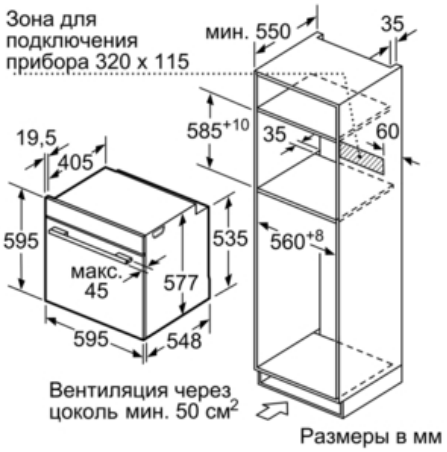

Размеры в мм