TEKA PURE

REF.182010200
REF.182000200 (Filtro no incluido / Filter not included)

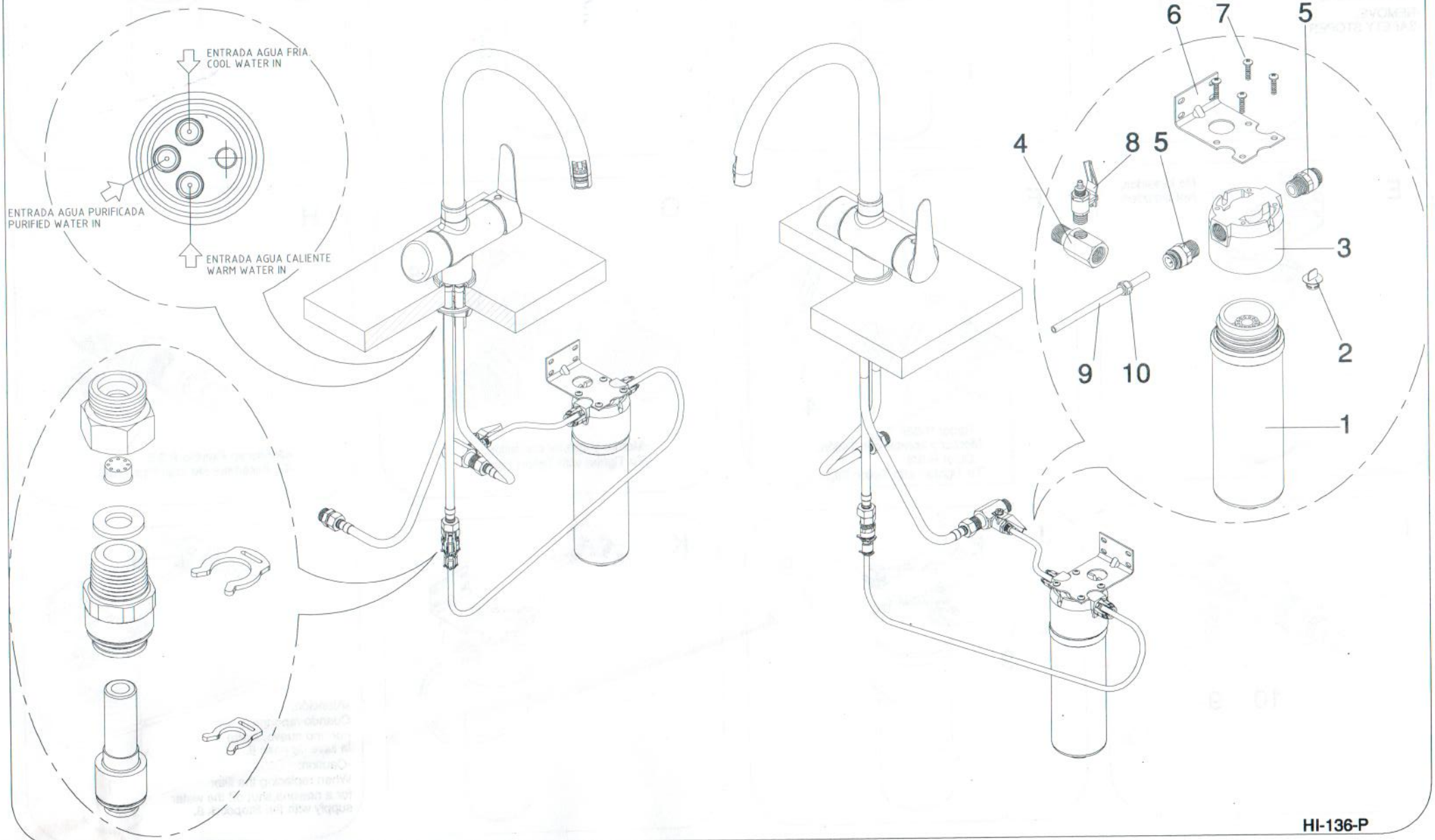

HI-136-P

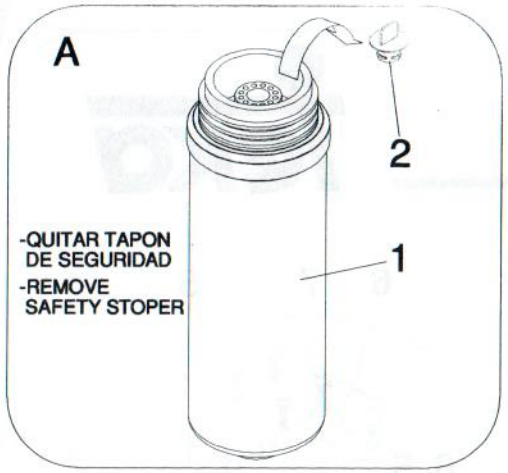
A
2
1
-QUITAR TAPON
DE SEGURIDAD
-REMOVE
SAFETY STOPER

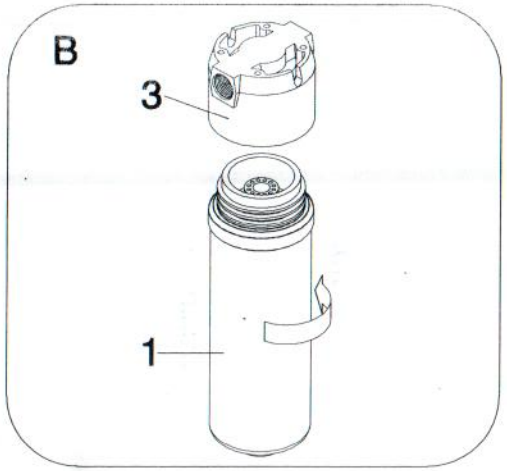
B
3
1

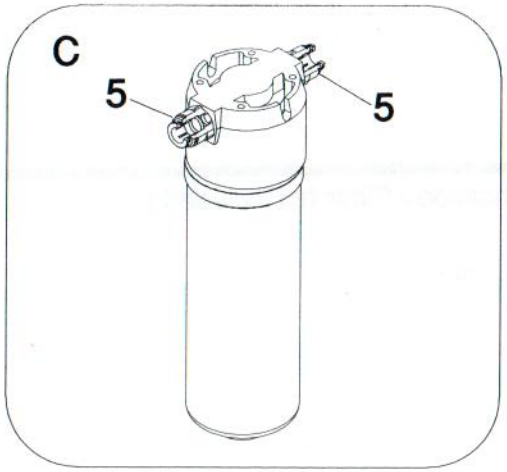
C
5
5

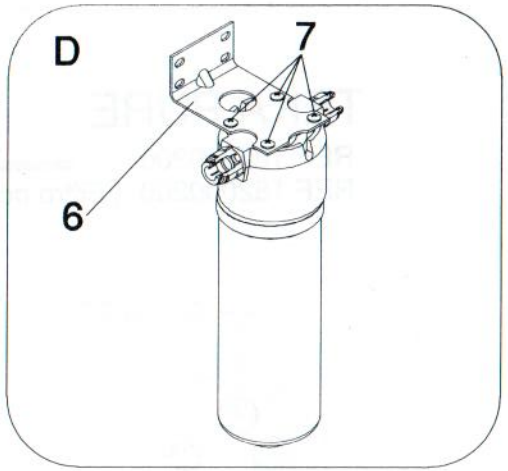
D
7
6

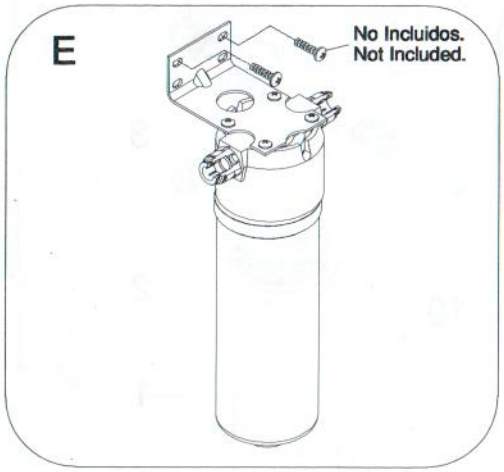
E
No Incluidos.
Not Included.

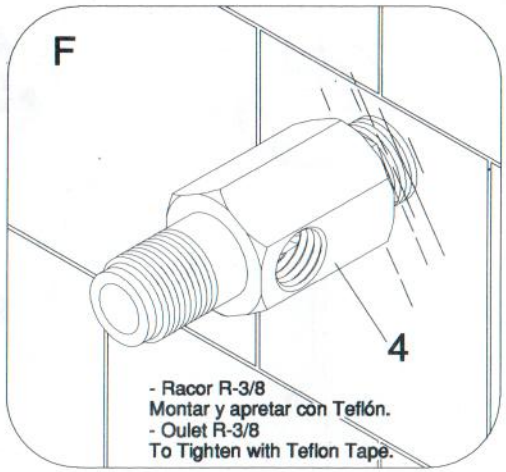
F
4
- Racor R-3/8
Montar y apretar con Teflón.
- Oulet R-3/8
To Tighten with Teflon Tape.

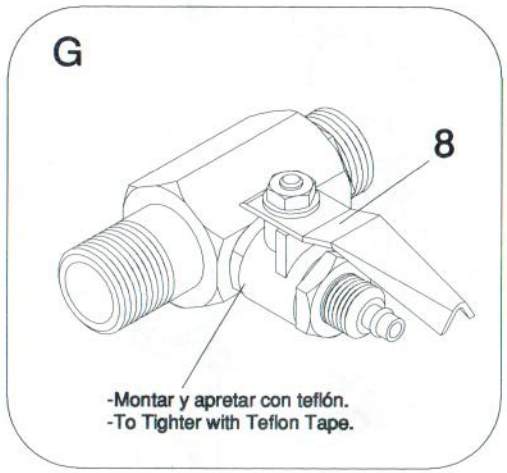
G
8
-Montar y apretar con teflón.
-To Tighter with Teflon Tape.

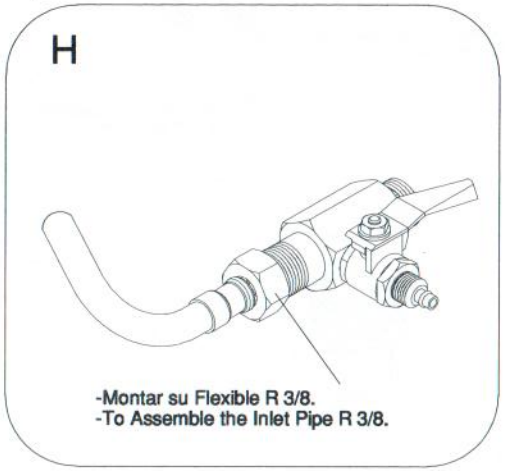
H
-Montar su Flexible R 3/8.
-To Assemble the Inlet Pipe R 3/8.

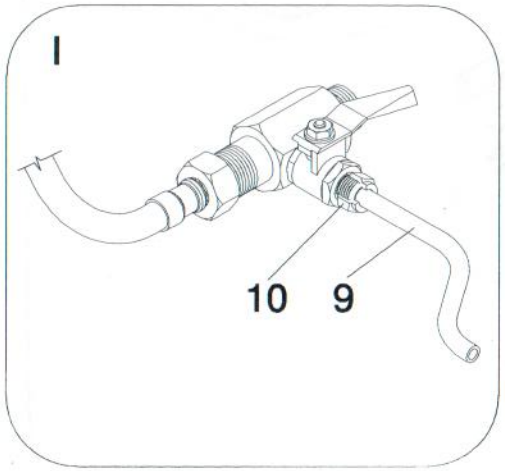
I
10
9

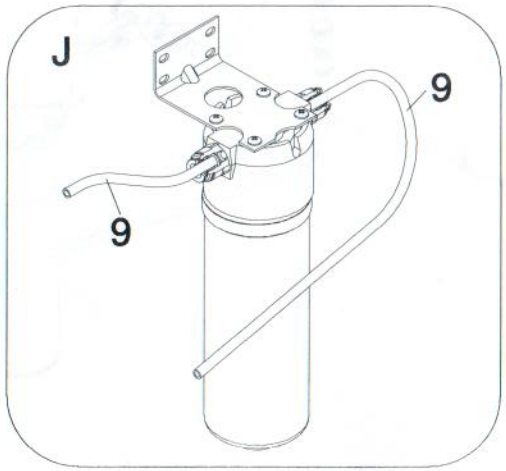
J
9
9

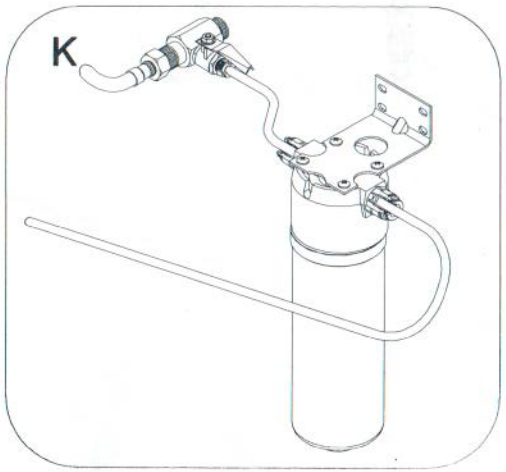
K

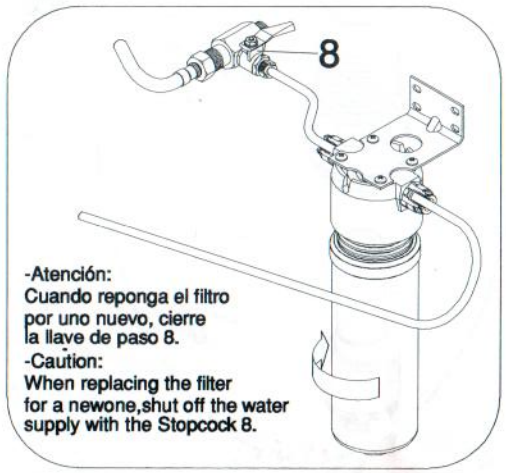
8
-Atención:
Cuando reponga el filtro
por uno nuevo, cierre
la llave de paso 8.
-Caution:
When replacing the filter
for a newone,shut off the water
supply with the Stopcock 8.