iQ300
WS10G240OE

Узкая стиральная машина Serie|4 с функцией VarioPerfect: экономия воды и энергии при безупречном качестве отстирывания

- ✓ Система waterPerfect обеспечивает наивысший класс стирки при экономичном потреблении воды.
- ✓ Функция voltMonitor: надежная защита от перепадов и временного отключения электроэнергии.
- ✓ Программа Супер 30/15: программа быстрой стирки по вашему выбору с сохранением прекрасного результата.

Оснащение

Технические особенности

Встраиваемый/ свободностоящий : Отдельно стоящий
Навес двери : слева
Цвет/ материал корпуса : White
Длина сетевого кабеля (см) : 175
Высота для встраивания под столешницу : 848,00
Высота без рабочей поверхности (мм) : 848
Размеры прибора (мм) : 848 x 598 x 400
Колесики : Нет
Вес нетто (кг) : 61,0
Объем барабана (л) : 35
Мощность подключения (Вт) : 2300
Предохранители (А) : 10
Напряжение (В) : 220-240
Частота (Гц) : 50
Сертификат соответствия : CE, Eurasian

4 242003 604670

iQ300
WS10G240OE

Оснащение

- Класс стирки A / Класс отжима NO_FEATURE
- Максимальная загрузка: 5 кг
- Скорость отжима: 1000 об/мин

Параметры потребления

- Параметры потребления: 0.9 кВт/ч, 40 л

Программы

- Основные программы: Супер 15/Супер 30, Outdoor, Чувствительная, Рубашки бизнес, Смешанная загрузка, Ночная программа, Джинсы, Шерсть, Тонкое белье/Шелк
- varioPerfect - экономия времени (speedPerfect) или электроэнергии (ecoPerfect)
- Клавиши: Старт/Пауза, Вода +, EcoPerfect, SpeedPerfect, Отложенный старт, Выбор температуры, Выбор скорости отжима/Режим "Без отжима"
- aquaStop - защита от протечек с гарантией на весь срок службы прибора
- Большой многофункциональный дисплей: время до окончания, индикация хода программы, выбор температуры, выбор скорости отжима, таймер (время до окончания 24 ч)
- Электронный выбор программ стирки и специальных функций
- 3D-AQUATRONIC - быстрое и равномерное смачивание белья
- Дозирование воды по степени загрузки и типу ткани
- Контроль пенообразования
- Подавление дисбаланса при отжиме
- Полифонический акустический сигнал окончания программы
- Функция дозагрузки
- Блокировка от детей
- Диаметр люка 30 см, угол открывания 180°
- Размеры (В x Ш x Г): 84.8 x 59.8 x 40 см

iQ300
WS10G240OE
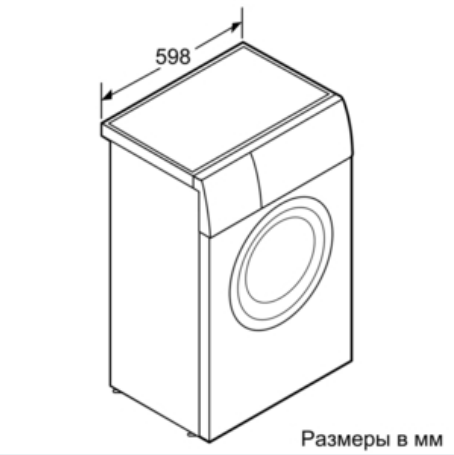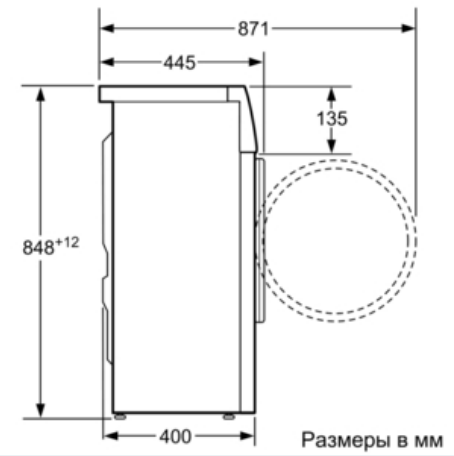
Размерные чертежи