Serie | 8 Микроволновые печи

Встраиваемая микроволновая печь BEL634GS1, нержавеющая сталь

- **Автоматическое взвешивание:** просто задайте нужную программу и вес, и оптимальная мощность приготовления будет выставлена автоматически.
- **Гриль:** отличный результат обжарки благодаря высокой мощности.

Технические особенности

Тип микроволновой печи :	Гриль в комбинации с микроволновым режимом
Управление :	электрический
Цвет фронтальной панели :	нержавеющая сталь
Размеры прибора (мм) :	382 x 594 x 318
Размеры рабочей камеры (мм) :	220 x 350 x 270
Длина сетевого кабеля (см) :	150
Вес нетто (кг) :	19,0
Вес брутто (кг) :	21,0
EAN-код :	4242002813608
Макс. мощность микроволновой печи (Вт) :	900
Мощность подключения (Вт) :	1990
Предохранители (А) :	10
Напряжение (В) :	220-240
Частота (Гц) :	50; 60
Тип штепсельной вилки :	Gardy plug w/ earthing

Принадлежности

1 x Стеклянный поддон

4 242002 813608

Serie | 8 Микроволновые печи

Встраиваемая микроволновая печь BEL634GS1, нержавеющая сталь

- Гриль в комбинации с микроволнами мощностью 360 Вт/180 Вт/90 Вт
- Объём духовки: 21 л
- Полностью стеклянная внутренняя поверхность дверцы духовки
- Кнопка "Info"

Принадлежности:

- 1 x Стеклянная сковорода
- Мощность подключения:1.99 кВт
- Размеры (ВхШхГ): 382 мм x 594 мм x 318 мм

Serie | 8 Микроволновые печи
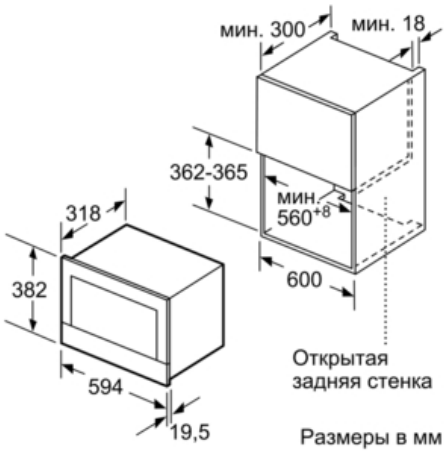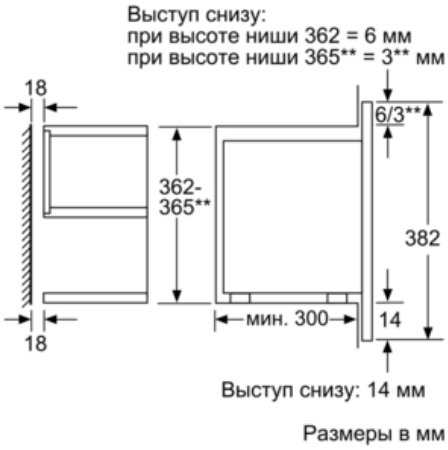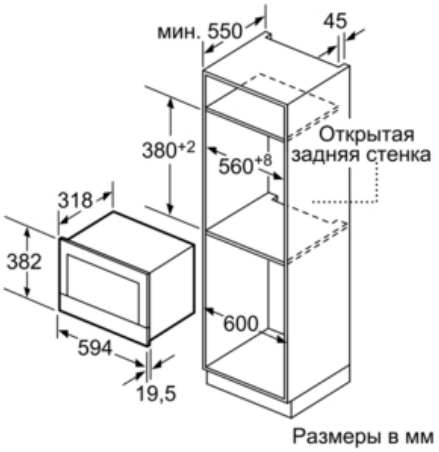
Встраиваемая микроволновая печь
BEL634GS1, нержавеющая сталь