P1641X

linea

Газовая варочная панель, 60 см, нержавеющая сталь.

EAN13: 8017709152062

ЭСТЕТИКА и УПРАВЛЕНИЕ:

Нержавеющая сталь

Чугунные решетки

Поворотные переключатели

Крышки горелок никелированные

ФУНКЦИОНАЛЬНОСТЬ:

Автоматический электроподжиг

4 газовые горелки с вертикальным пламенем:

Левая – 3,5 кВт

Передняя центральная – 1,1 кВт

Задняя центральная – 1,7 кВт

Правая – 2,6 кВт

БЕЗОПАСНОСТЬ:

Газ-контроль

АКСЕССУАРЫ В КОМПЛЕКТЕ:

Жиклеры для сжиженного газа G30

ТЕХНИЧЕСКИЕ ХАРАКТЕРИСТИКИ:

Тип газа: природный G20

Мощность подключения: 1 Вт

Номинальная мощность газа: 8,9 кВт

Напряжение: 220-240 Вт

Частота тока: 50/60 Гц

специальные принадлежности

- **WOKGHU** - Чугунное кольцо для посуды WOK

СМЕГ Руссия
Россия, 121108, Москва
Минская ул., дом 1Г, корпус 1секция 9, офис 18
Тел. +7 495 645 96 51
Факс +7 495 645 96 61

smeg
технологии и стиль

P1641X

linea

газовый
нержавеющая сталь
60 cm
газ

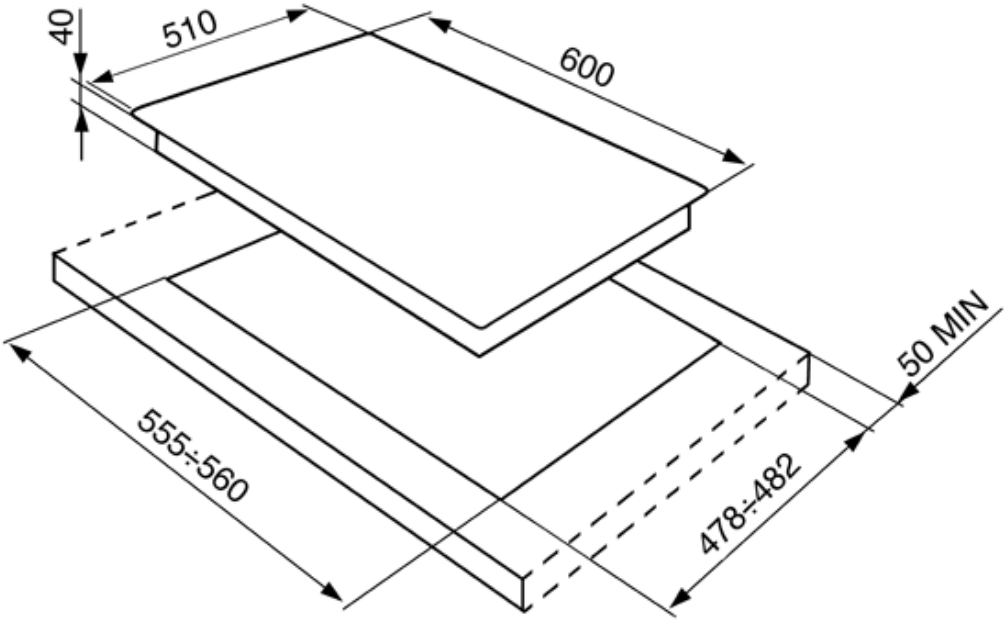

СМЕГ Руссия
Россия, 121108, Москва
Минская ул., дом 1Г, корпус 1секция 9, офис 18
Тел. +7 495 645 96 51
Факс +7 495 645 96 61