# SR764PX

## cortina

**Газовая варочная панель, 60 см, кремовый, фурнитура серебристая.**

**EAN13: 8017709140946**

ЭСТЕТИКА и УПРАВЛЕНИЕ:

Кремовая

Фурнитура серебристая

Чугунные решетки

Поворотные переключатели

Крышки горелок эмалированные, 1 никелированная

ФУНКЦИОНАЛЬНОСТЬ:

Автоматический электроподжиг

4 газовые горелки:

Левая – 3,3 кВт

Задняя центральная – 1,65 кВт

Передняя центральная – 1,05 кВт

Правая – 2,2 кВт

БЕЗОПАСНОСТЬ:

Газ-контроль

АКСЕССУАРЫ В КОМПЛЕКТЕ:

Жиклеры для сжиженного газа G30

ТЕХНИЧЕСКИЕ ХАРАКТЕРИСТИКИ:

Тип газа: природный G20

Мощность подключения: 1 Вт

Номинальная мощность газа: 8,2 кВт

Напряжение: 220-240 Вт

Частота тока: 50/60 Гц

## Также поставляется

- **SR764XRW** - нержавеющая сталь, фурнитура бордо
- **SR764OT** - латунь, фурнитура полированная латунь
- **SR764BS** - белый, фурнитура состаренное серебро
- **SR764PO** - кремовый, латунная фурнитура
- **SR764AO** - антрацит, латунная фурнитура

- **SR764AX** - антрацит, серебристая фурнитура
- **SR764RA** - медь, фурнитура полированная медь
- **SR764PS** - кремовый, фурнитура состаренное серебро
- **SR764AS** - антрацит, фурнитура состаренное серебро

СМЕГ Руссия
Россия, 121108, Москва
Минская ул., дом 1Г, корпус 1секция 9, офис 18
Тел. +7 495 645 96 51
Факс +7 495 645 96 61

smeg
технологии и стиль

**SR764PX**

**cortina**

кремовый
60 cm
газ

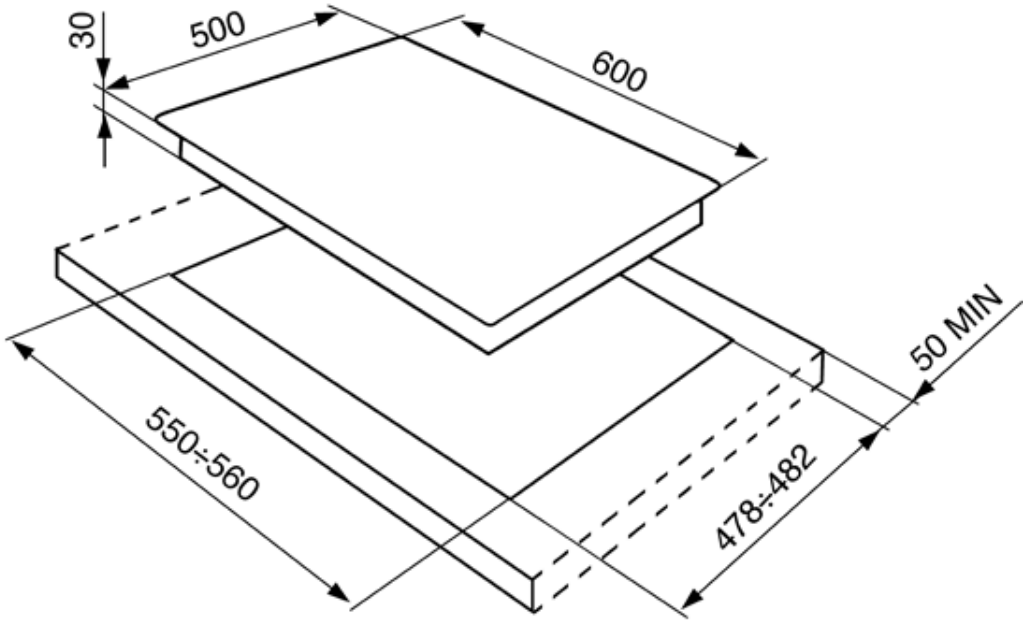



**СМЕГ Руссия**
**Россия, 121108, Москва**
**Минская ул., дом 1Г, корпус 1секция 9, офис 18**
**Тел. +7 495 645 96 51**
**Факс +7 495 645 96 61**