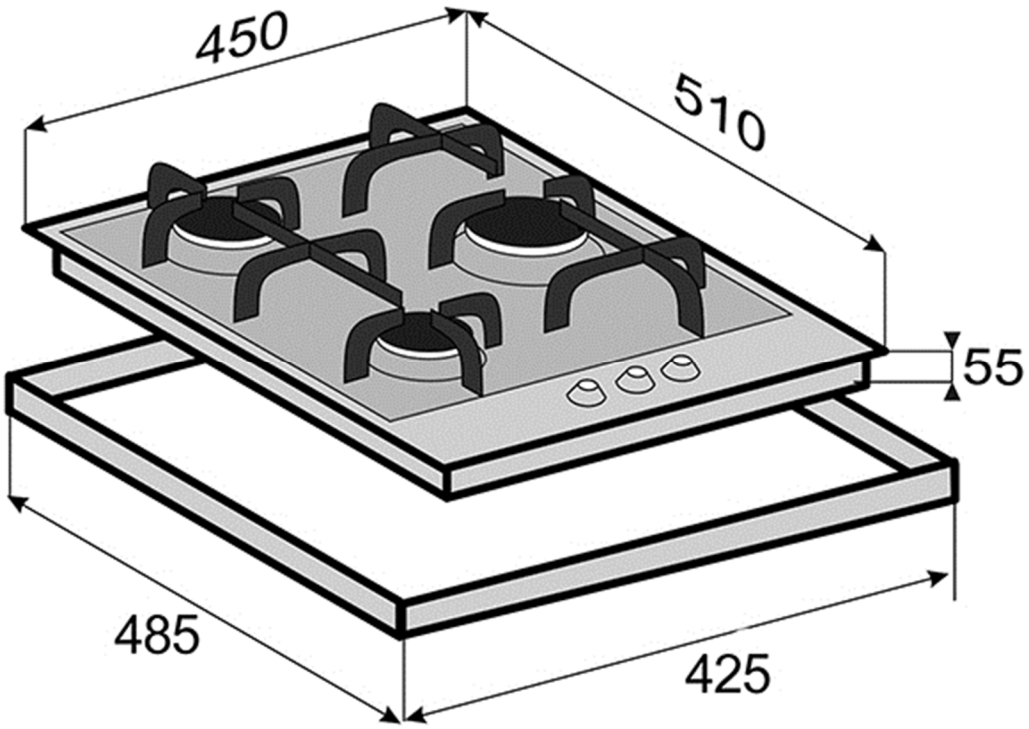
450
510
55
485
425