BOSCH

Serie | 4 Посудомоечные машины

SPV40E30RU Посудомоечная машина шириной 45 см

A

Посудомоечная машина ActiveWater, шириной 45 см серии Aquastop. Во всех своих моделях Bosch предоставляет специальные функции и гарантии, подчеркивающие свое лидерство на рынке и заботу о покупателе.

- **Регулируемый по высоте верхний короб:** больше пространства для размещения посуды любого размера.
- **Система AquaStop:** гарантированная защита от протечек на весь срок службы прибора.
- **Технология бережного мытья стекла:** деликатное мытье посуды из стекла и хрупкого фарфора.
- **Блокировка от детей:** защита от неумышленного открытия дверцы во время работы прибора.
- **Двигатель EcoSilence Drive:** эффективный, тихий и долговечный инверторный двигатель.

Технические особенности

Встраиваемый/ свободностоящий :	Встроенный
Кол-во комплектов посуды :	9
Съемная рабочая поверхность :	Нет
Декоративные рамы/ поверхности :	
Нет возможности доукомплектовать декоративными рамами	
Цвет панели :	Black
Частота (Гц) :	50; 60
Длина сетевого кабеля (см) :	175
Тип штепсельной вилки :	Gardy plug w/ earthing
Длина подводящего шланга (см) :	165
Длина отводящего шланга (см) :	205
Высота с рабочей поверхностью (мм) :	815
Высота без рабочей поверхности (мм) :	815
Максимальная регулируемая высота (мм) :	60
Размеры прибора в упаковке (мм) (ВхШхГ) :	870 x 510 x 680
Вес нетто (кг) :	29,0
Вес брутто (кг) :	31,0
Напряжение (В) :	220-240
Мощность подключения (Вт) :	2400
Предохранители (А) :	10
Проточный водонагреватель :	Да
Параметры потребления воды (л) :	9,0
Потребление энергии (кВтч) :	0,78
Длительность программы сравнения (мин) :	170

4 242002 669823

Специальные принадлежности

SGZ1010 : Удлинение шлангов AquaStop
SMZ5300 : Держатель высоких бокалов

Serie | 4 Посудомоечные машины

SPV40E30RU Посудомоечная машина шириной 45 см

Посудомоечная машина ActiveWater, шириной 45 см серии Aquastop. Во всех своих моделях Bosch предоставляет специальные функции и гарантии, подчеркивающие свое лидерство на рынке и заботу о покупателе.

- Вместимость - 9 комплектов посуды
- 4 программы: Интенсивная 70 C°, Эко 50 C°, Деликатная 40 C°, Предварительное ополаскивание
- 1 специальная функция: 1/2 загрузки
- Таймер запуска 3, 6 или 9 ч
- LED-индикаторы (красная подсветка)
- Электронные индикаторы наличия соли и ополаскивателя
- Акустический сигнал окончания хода программы
- Всеми режимами управляет мощный процессор с помощью системы чувствительных сенсоров: AquaSensor, Датчик загрузки
- Автоматика "3 в 1" - (Автоматическое распознавание типа моющего средства) – результат мытья не зависит от типа моющего средства
- Электроника Регенерирования - поддержание уровня жесткости воды в заданном потребителем диапазоне значений, безопасном для посуды и стекла. Наличие автомитики позволяет сэкономить до 35% "Соли для посудомоечных машин".
- Попеременная подача воды в верхнее и нижнее коромысло позволяет уменьшить расход воды, но, в то же время, эффективная гидравлическая система и устройство из трех фильтров прогоняют примерно 28 литров воды в минуту!
- Теплообменник позволяет вымыть чувствительные к перепадам температуры бокалы и хрупкий фарфор со всей осторожностью и без всякого риска. При использовании теплообменника отсутствует температурный шок. Последнее ополаскивание производится водой комнатной температуры, и при этом не используется сушка горячими потоками воздуха, позволяя достичь самого бережного отношения к хрупкой посуде. Таким образом, возрастает экономия электроэнергии и снижается уровень шума.
- DosageAssist – удобный эргономичный отсек в верхнем коробе для более эффективного растворения и использования моющего средства на каждом из этапов программы
- Переставляемый по высоте верхний короб
- Короба Vario- гибкое моделирование пространства коробов при загрузке
- Система защиты от протечек Aquastop с гарантией от протечек на весь срок службы прибора!
- Гидравлическая система ActiveWater – инновационная технология использования воды для максимальной эффективности мытья посуды. Точный расчет направления водяных струй, подаваемых из вращающихся коромысел, и оптимальное давление позволяют добиваться максимального эффекта от каждой капли воды.
- Блокировка от детей
- Параметры потребления: 9 л/0.78 кВт/ч
- Уровень шума: 48 ДБ
- Размеры прибора: (ВхШхГ): 81.5 x 44.8 x 55 см

Serie | 4 Посудомоечные машины

SPV40E30RU Посудомоечная машина шириной 45 см

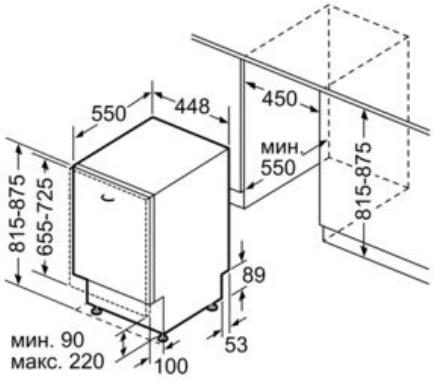
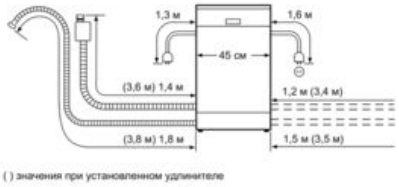
Размеры в мм