Встраиваемый духовой шкаф BOSCH HBA 23B252E
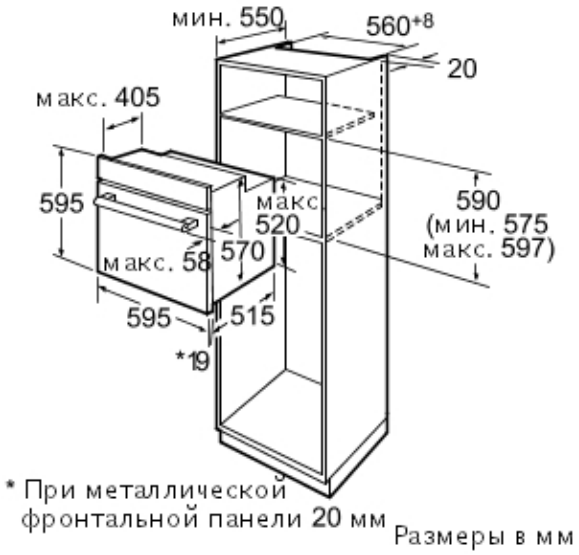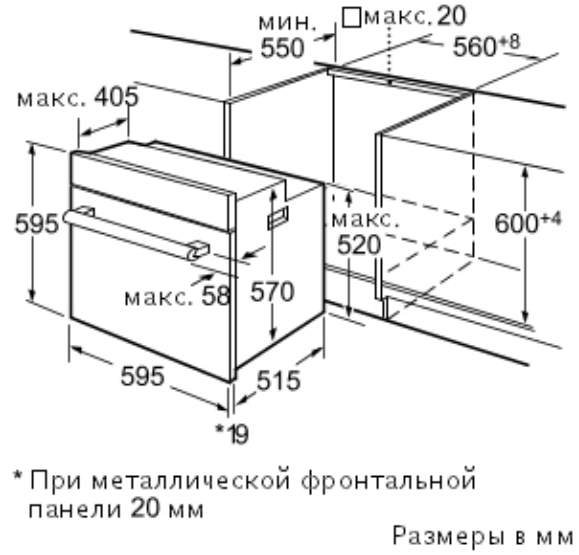
Схемы установки