EHI96740FK BI Hob

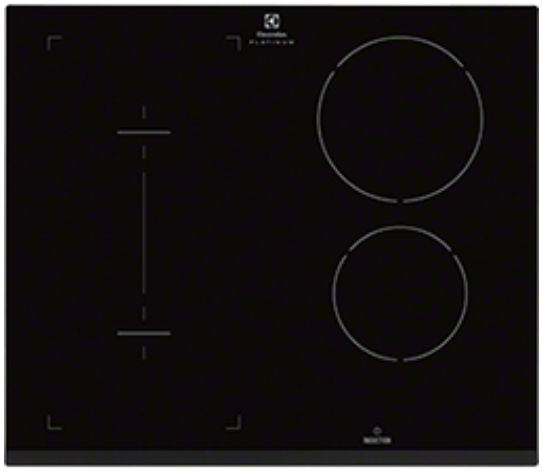

Эта варочная поверхность позволит вам не сдерживать творческие порывы

Индукционная варочная поверхность Infinite подарит вам максимум свободы. Посуде достаточно закрывать одно из четырех перекрестий – при этом она может иметь любой размер и форму, и ставить ее можно куда угодно.

Неизменно сверкает чистотой благодаря технологии индукционного нагрева

Благодаря профессиональной технологии индукционного нагрева поверхность этой варочной панели никогда сильно не нагревается. Благодаря этому брызги к ней не прикипают и ее можно очистить, просто протерев ее тряпкой.

Интуитивный контроль – обведите пальцем или просто коснитесь, мгновенно выбрав

Круговые слайдеры управления этой варочной поверхности позволят вам без задержек выбрать нужную температуру. Просто коснитесь слайдера или проведите пальцем до нужного уровня.

More Benefits :

- Функция «Бридж» («Объединение») превращает две обычные конфорки в одну большую
- Встроенный в варочную панель дисплей неизменно обеспечивает прямой доступ к настройкам
- Функция «Бустер» ускоряет приготовление путем мгновенного разогрева до высоких температур

Features :

- Варочная поверхность со скошенной рамкой
- Положение панели управления: Спереди справа
- Подсветка панели управления
- Индукционные зоны нагрева с функцией PowerBoost
- Система быстрого автоматического нагрева
- Функция Stop&Go
- Блокировка управления
- Функция Защита детей
- Функции безопасности: Автоматическое отключение
- Звуковая индикация с функцией отключения
- EcoTimer™
- Таймер
- Простая установка
- Цвет: Чёрный

Technical Specs :

- Размеры для встраивания (ВхШхГ), мм : 55x560x490
- Тип : Электрическая варочная панель
- Цвет ручек : Нет ручек
- Цвет : Чёрный
- Тип рамки : Без рамки, 1 скошенный край
- Функции безопасности : Автоматическое отключение
- Функции программатора : 3-ступенчатое остаточное тепло, Акустический сигнал, Автоматическое увеличение мощности , Бустер, Функция Bridge , Защита от детей, Таймер прямого отсчета, Эко-таймер на отключение, Блокировка панели управления, Механический таймер, Отключение сигналов, Функция Stop&Go, Таймер на отключение
- Radius cutting : 5
- Энергопотребление : — — — — —
- Максимальная мощность подключения, Вт : 7400
- Cord : Yes
- Штепсельная вилка : No
- Основные данные : — — — — —
- Левая передняя конфорка : 2300/3200W/210mm
- Левая задняя конфорка : 2300/3200W/210mm
- Средняя передняя конфорка : 0W/0mm
- Средняя задняя конфорка : 0W/0mm
- Правая передняя конфорка : 1400/2500W/145mm
- Правая задняя конфорка : 1800/2800W/180mm
- Дополнительные данные : — — — — —
- Тип управления : Электронное, Сенсорное с круговыми слайдерами DirectAccess
- Номинальное напряжение, В : 220-240
- Вес, кг : 11.4
- Продуктовый код (PNC) : 949 596 206
- Штрих-код : 7332543315635
- Размеры и вес : — — — — —

Product Description :

Новинка! Коллекция Platinum.
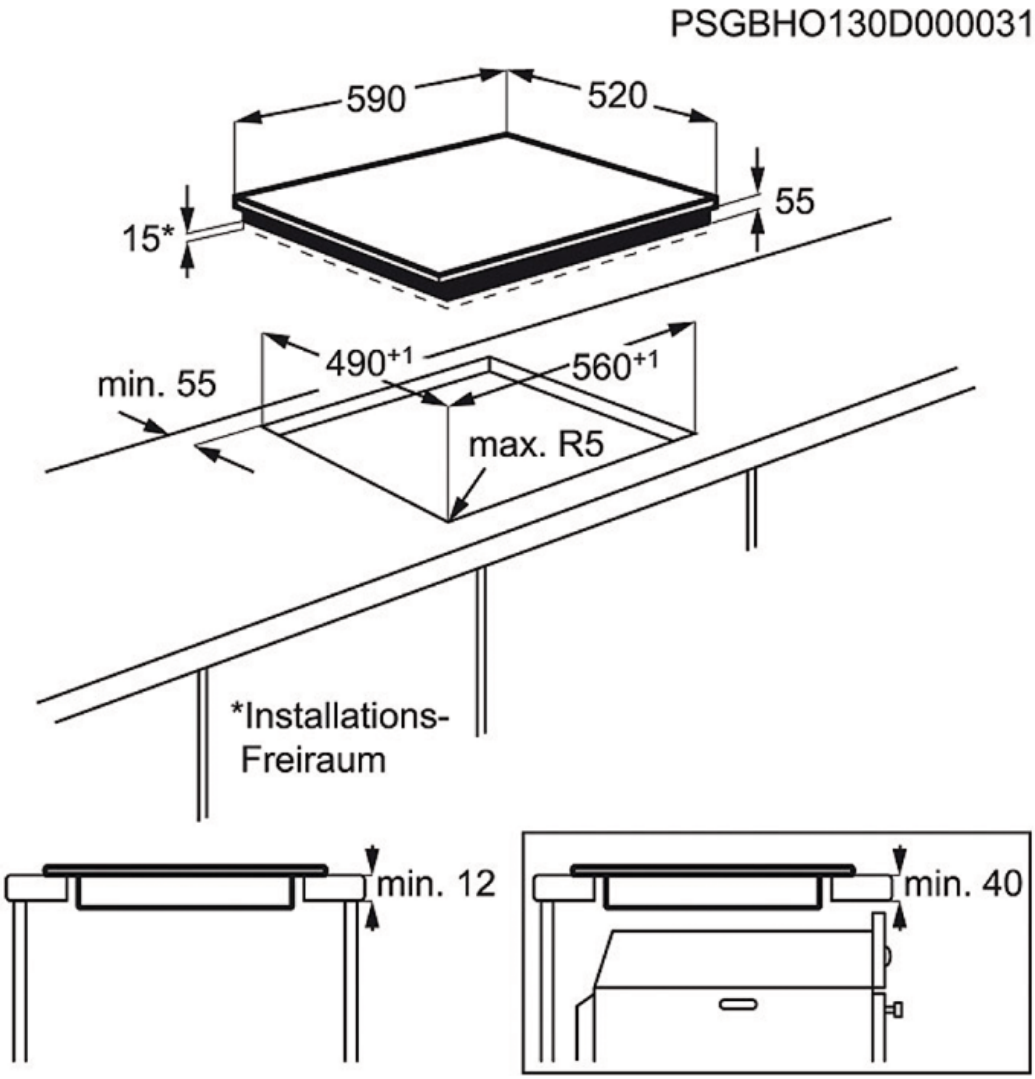
EHI96740FK BI Hob