EOB93434AW BI Oven

Режим с паром PlusSteam

Духовой шкаф Electrolux Plus Steam — помимо классических видов нагрева (конвекции, гриля, верхнего и нижнего), в этих моделях доступен режим PlusSteam — когда в дополнении к конвекции первые 20 минут подается пар, что

Увеличенный вентилятор и улучшенная подача воздуха UltraFanPlus

Благодаря увеличенному конвекционному вентилятору UltraFanPlus ваше блюдо будет прогреваться равномерно, даже если вы готовите на нескольких уровнях одновременно.

Удобное управление

Панель управления со светодиодным дисплеем упрощает контроль приготовления и позволяет выбрать его продолжительность, установить отложенный старт.

More Benefits :

• Removable door and glass panel for easy cleaning

• Блокиратор двери позволяет защитить детей от ожогов

• Большой гриль обеспечит быстрое приготовление роскошных блюд

Features :

• Встраиваемый независимый духовой шкаф
•Мультифункциональный духовой шкаф с кольцевым нагревательным элементом
•Режимы приготовления духового шкафа: Нижний нагрев, Гриль, Освещение, Ring + evaporator + fan, Конвекция с кольцевым нагревательным элементом, Верхний нагрев, Верхний нагрев + нижний нагрев, Турбо-гриль, Вентилятор + гриль + нижний нагрев, Верхний нагрев + гриль
•Утапливаемые регуляторы
•Галогеновое освещение
•Дверца духового шкафа легко чистится
•Отсоединяемый верхний нагревательный элемент
•Верхний нагревательный элемент отсоединяется для удобства очистки
•Вентилятор охлаждения
•Пар PlusSteam
•С режимом горячий пар

Technical Specs :

• Размеры и вес : — — — — —
•Размеры (ВхШхГ), мм : 594x594x569
•Размеры для встраивания (ВхШхГ), мм : 600x560x550
•Длина сетевого шнура, м : 1.6
•Максимальная мощность подключения, Вт : 2980
•Штепсельная вилка : Евровилка
•Номинальное напряжение, В : 220-240
•Энергопотребление : — — — — —
•Energy efficiency class : A
•SecGenEConskWhCM : 0.93
•Fan Forced - Energy consumption, kWh/cycle : 0.85
•Основные данные : — — — — —
•Volume usable, l : 72
•Cavity type - Top Oven : Large
•Внутреннее покрытие духовки : Легко очищаемая эмаль Easyclean
•Temperature range : 50°C - 250°C
•Дополнительные данные : — — — — —
•Цвет : Белый
•Timer colour : Белый
•Особенности верхней части духового шкафа : Подвижный верхний нагревательный элемент
•Термощуп : Нет
•Тип направляющих : Легкосъёмные Easy Entry
•Аксессуары духового шкафа : Противень с эмалью лёгкой очистки, Поддон с эмалью лёгкой очистки
•Решетки : 1 хромированная решетка
•Largest surface area cmý - Top Oven : 1424
•Included fittings : TR1LV
•Door safety : Mechanical Door Lock
•Максимальная температура дверцы, C° : 40
•Вес, кг : 32.1
•Продуктовый код (PNC) : 949 716 427
•Штрих-код : 7332543405022
•ProductTitle : Electrolux949 716 427
•Цвет : Белый
•ColorEnglish : White

Product Description :

Electrolux949 716 427

EOB93434AW BI Oven

PSGBOV140D002015

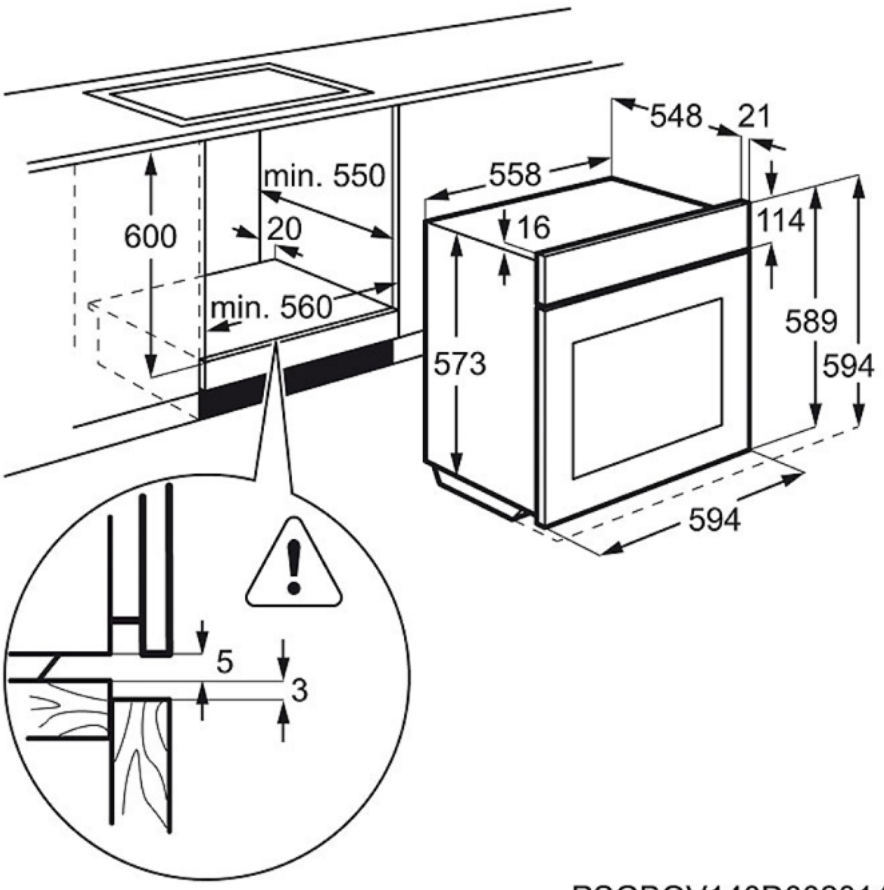
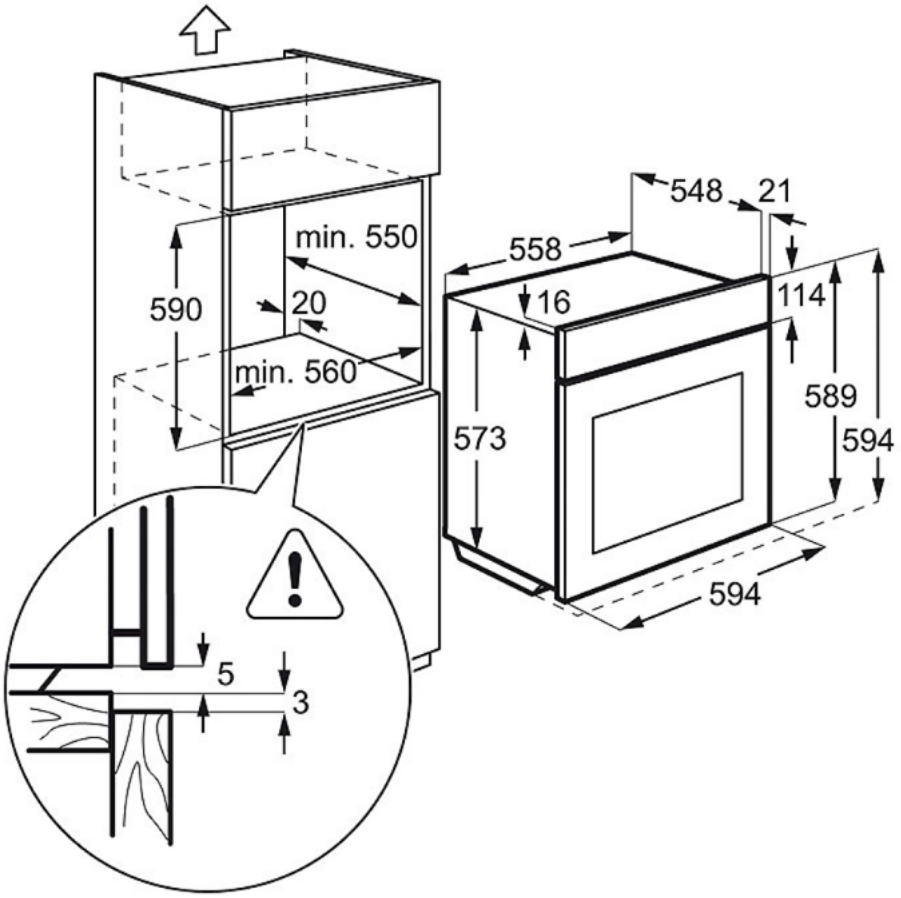
PSGBOV140D002014