User's Manual
Manual del usuario
Bedienungsanleitung

Manuel d'utilisation
Manuale dell'utente
Podręcznik użytkownika

Руководство пользователя
нұсқаулары
Kullanım Kitapçığı

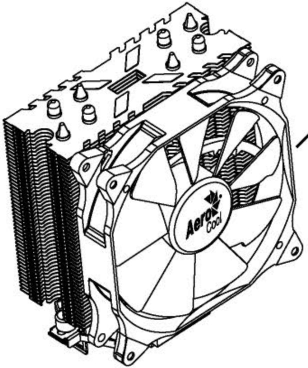

Verkho 4

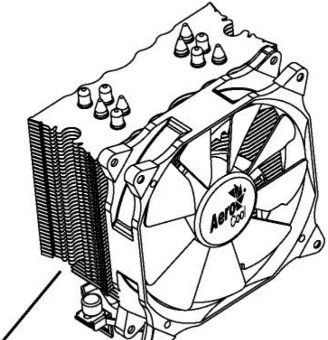

Verkho 5

Intel

A

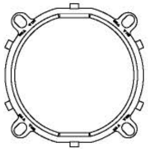

X1

D

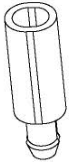

X4

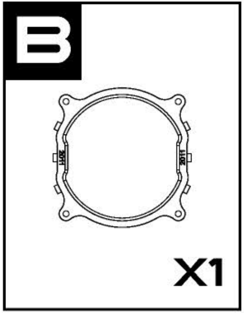
B
2011
2011
X1

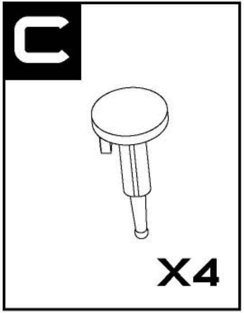

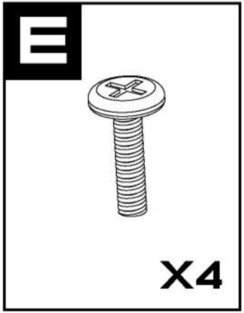

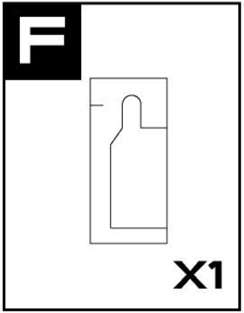

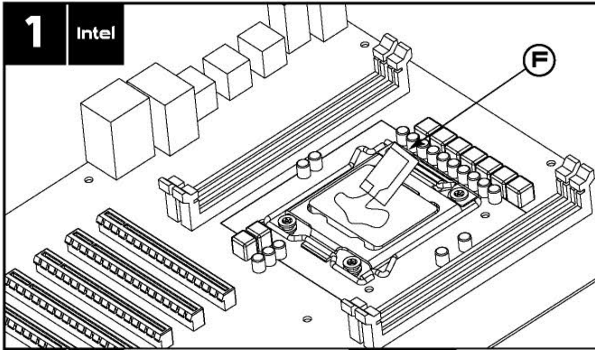

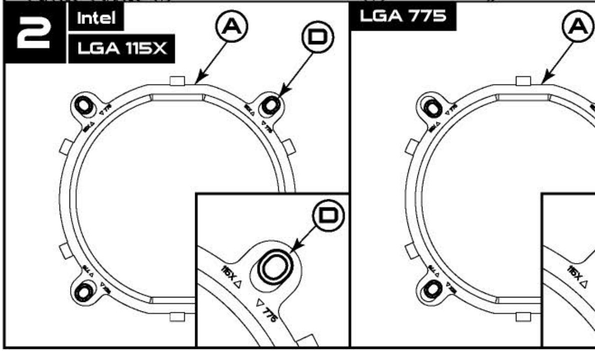
2
Intel
LGA 115X
A
D
D
115X △
▽ 775
LGA 775
A
115X △

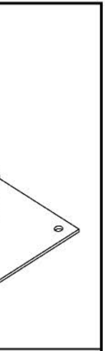

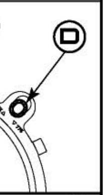

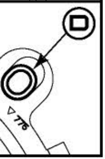

3

Intel

LGA 775 / 115X

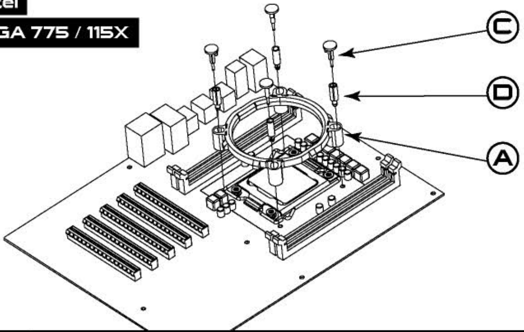

4

Intel

LGA 2011

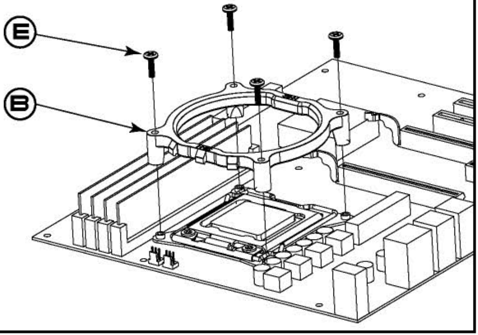

5

Intel

LGA 775 / 115X

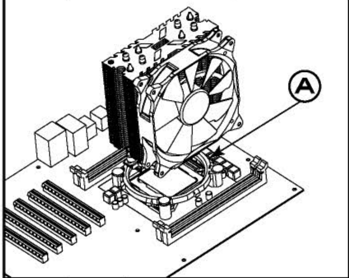

Intel

LGA 2011

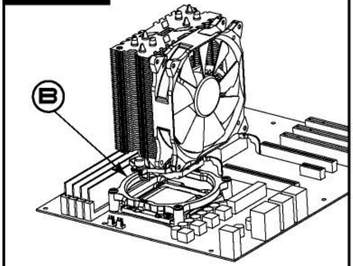

6

Intel

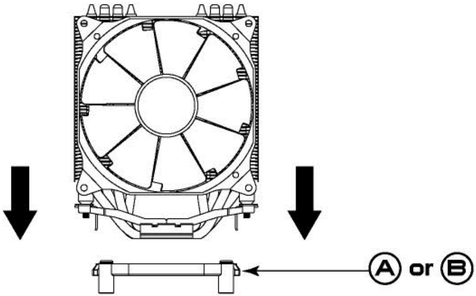

7

Intel

AMD

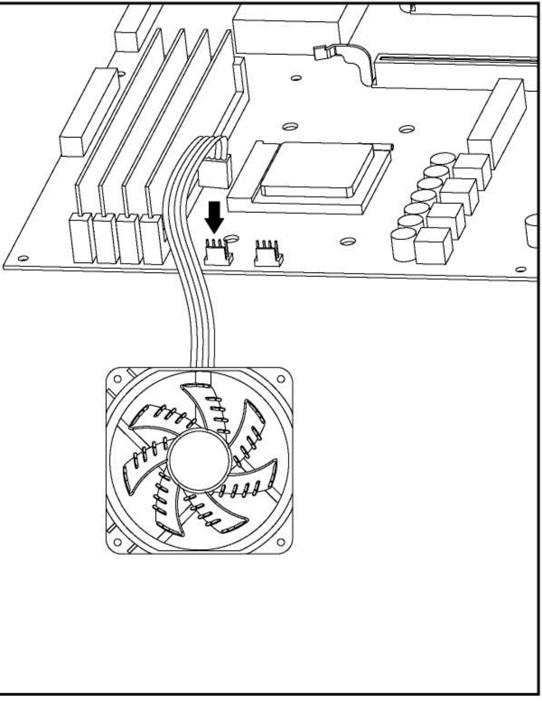

User's Manual
Manual del usuario
Bedienungsanleitung

Manuel d'utilisation
Manuale dell'utente
Podręcznik użytkownika

Руководство пользователя
нұсқаулары
Kullanım Kitapçığı

Verkho 4

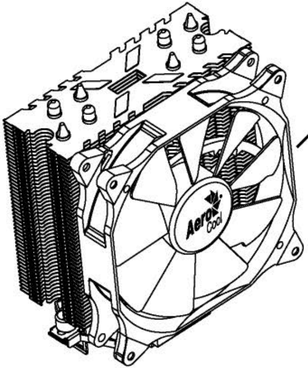

Verkho 5

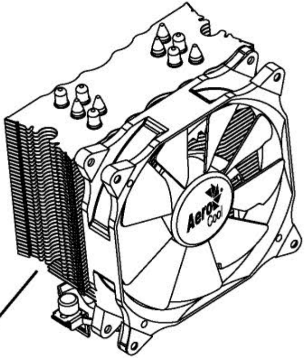

1 AMD

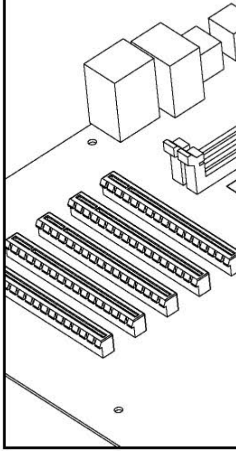

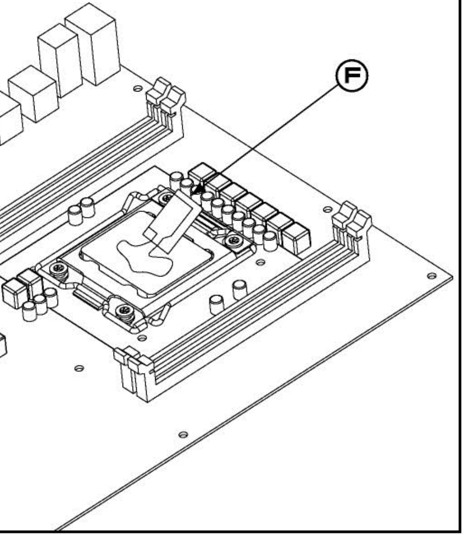

2 AMD

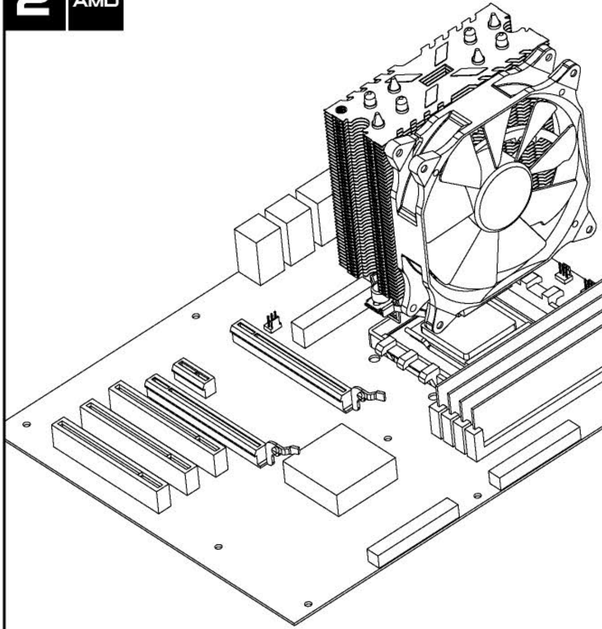

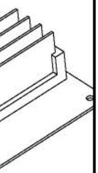

3 **AMD**

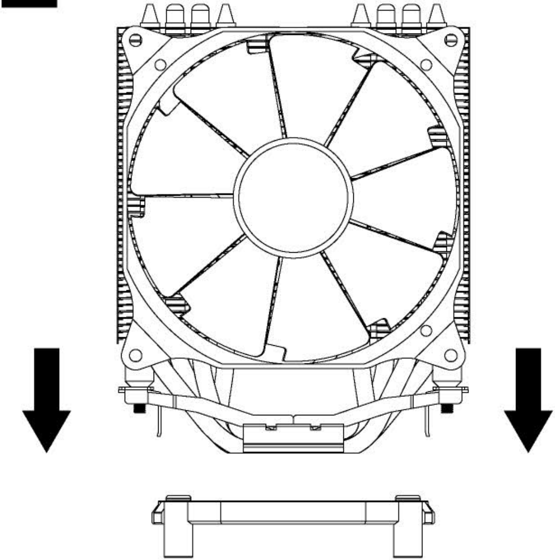

4 Intel AMD

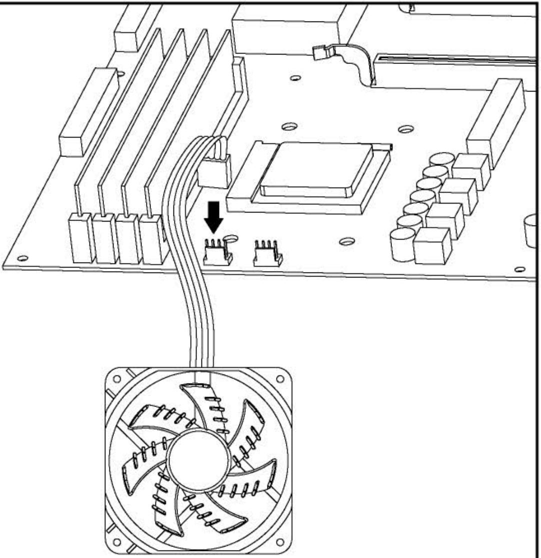

Aero Cool

Be cool! Be Aerocool!

www.aerocool.com.tw