# VKL6E40X BI Oven

**Восхитительная еда вдвое быстрее**

800 CombiQuick® сокращает время приготовления любимых блюд. В этом компактном приборе продукты готовятся вдвое быстрее благодаря объединению в ней вентилятора горячего воздуха, многофункционального духового шкафа и режима

**Экономия времени за счет функции быстрого разогрева**

Благодаря функции быстрого разогрева духовой шкаф будет готов по вашему первому требованию. Выигранное по сравнению с обычным разогревом время вы сможете потратить на приготовлние соуса .

**Сенсорный дисплей с таймером поможет подобрать оптимальную температуру.**

Сенсорный дисплей посоветует подходящую температуру для выбранного вами режима приготовления: вам больше не придется задумываться о подходящей температуре для своих блюд. Вам по-прежнему будет доступен

**Дополнительные преимущества:**

- Вентилятор обеспечивает стабильную и равномерную циркуляцию горячего воздуха по всему объему духового шкафа.
- Гриль раз за разом дарит вашим блюдам золотистую хрустящую корочку .
- CombiQuick®: сочетание нагрева и микроволн — залог скорости приготовления.

**Свойства:**

- Компактный встраиваемый духовой шкаф
- Духовой шкаф с функцией СВЧ
- Мощность СВЧ: 1000 Ватт
- Электронная регулировка температуры
- Режимы приготовления: Нижний нагрев, Разморозка, Турбо-гриль, Большой гриль, Освещение, Микроволны, Пицца, Конвекция с кольцевым нагревательным элементом, Верхний нагрев, Верхний нагрев + нижний нагрев
- Автоматическая подстройка температуры
- Функция "Защита детей"
- Индикация остаточного тепла
- Утапливаемые регуляторы
- Галогеновое освещение
- Автоматическое включение света при открытии дверцы
- Вентилятор прекращает работу при открытии дверцы
- Вентилятор охлаждения

**Характеристики:**

- Рекомендованная цена. Перейдите на сайт магазина, чтобы узнать о возможных специальных предложениях. : 78990.00
- Цвет : Нержавеющая сталь
- Защита от детей : Есть
- Тип пара : Нет
- Режимы приготовления : Микроволны + Мультифункциональный
- Размеры (ВхШхГ), мм : 455x595x567
- Размеры для встраивания (ВхШхГ), мм : 450x560x550
- Очистка : Эмаль лёгкой очистки
- Освещение духовки : 1 лампа, Галогеновая лампа сверху
- Термощуп : Нет
- Утапливаемые переключатели : Да
- Страна производства : Польша
- Длина сетевого шнура, м : 1.5
- Connected Cooking : Нет
- Предохранители, А : 16
- Общая потребляемая мощность, Вт : 3000
- Вилка : Евровилка
- Номинальное напряжение, В : 220-240
- Класс энергоэффективности : No
- SecGenEConskWhCM : 1.09
- Fan Forced - Energy consumption, kWh/cycle : 0.95
- Объем, л : 43
- Тип : Средний
- Диапазон температур : 30°C - 230°C
- Основной цвет : Нержавеющая сталь
- Цвет таймера : Белый
- Особенности верхней части духового шкафа : Блокировка панели управления
- Тип направляющих : Легкосъёмные Easy Entry
- Аксессуары духового шкафа : Противень с эмалью лёгкой очистки
- Решетки : 1 хромированная решетка
- Door safety : No
- Вес NET, кг : 39.9
- Штрих-код : 7332543658442

**Описание продукта:**

# VKL6E40X BI Oven

PSGBOV180DE0000H

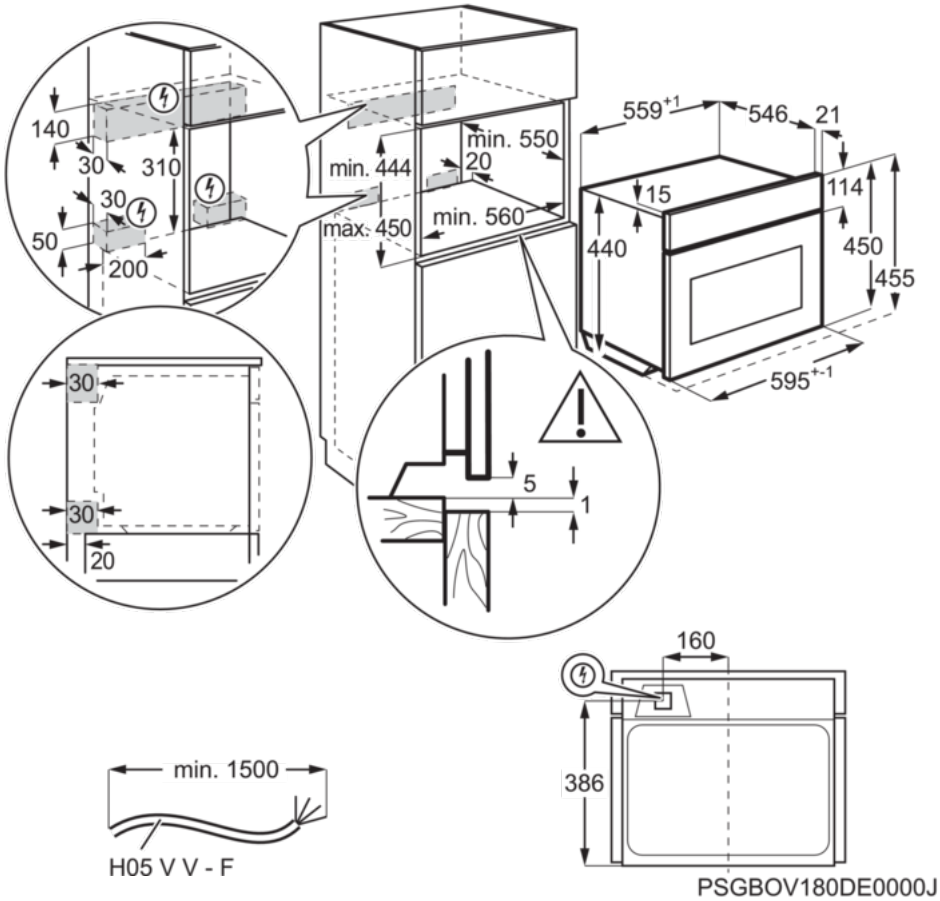

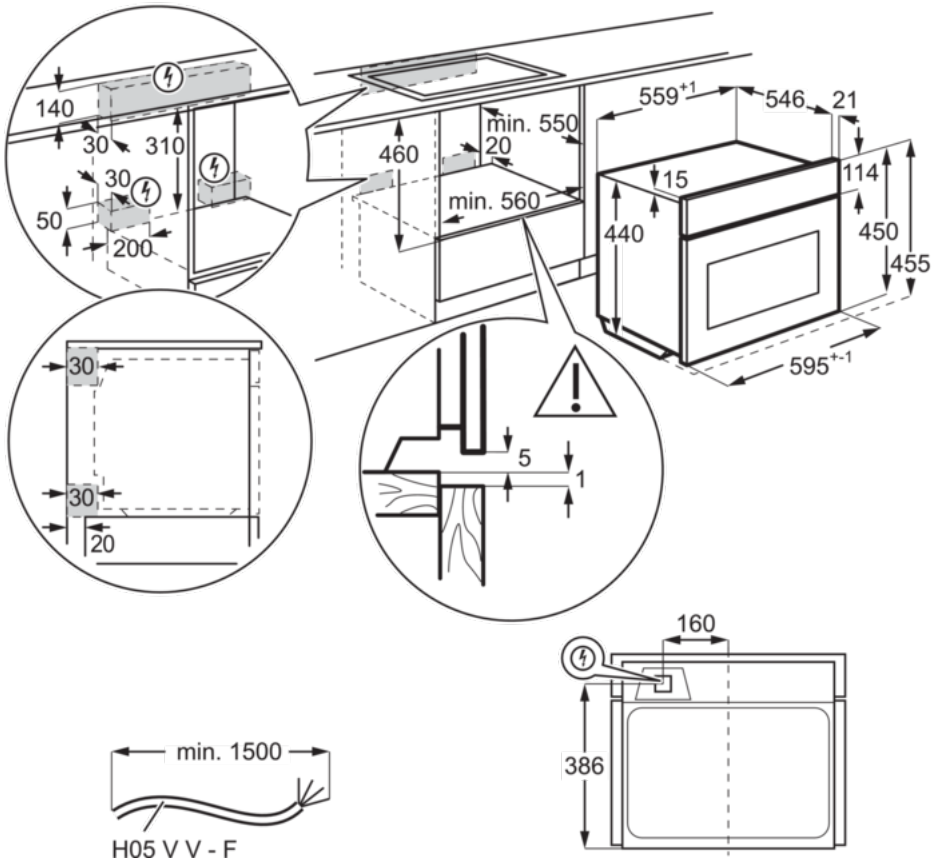
PSGBOV180DE0000J