МЕБЕЛЬНАЯ ФАБРИКА® ГОРИЗОНТ

ООО «МФР»
Россия, 440056,г. Пенза,
ул. Рябова, д.6
Тел.: 8(8412)363-848,363-858
www.gorizontmebel.ru

Дата изготовления: 20_____ год
Гарантийный срок эксплуатации 24 мес.
Срок службы изделия 10 лет
Материал: ЛДСП, МДФ

Соответствует
ТУ 31.09.13-003-55601548-2019,
ГОСТ 16371-2014,
ТР ТС 025/2012,
ЕАЭС N RU Д-RU.КА01.В.24720/20

гостиная НЕНСИ 1 / NANCY 1

Код ТН ВЭД ЕАЭС
9403 60 100 1 9403 90 300 0

отрезать
и приклеить

2800	2000	466

Левое исполнение/ Left

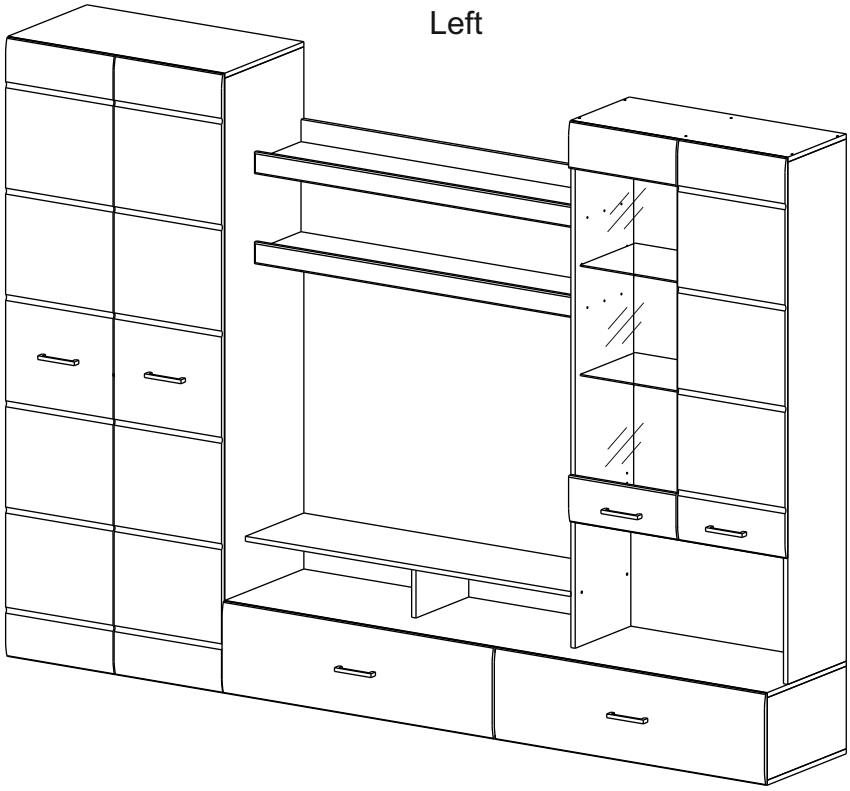

корпус
- 39НВГ1 / **2547**
- 39НЯГ1 / **2570**
- 39НАН01 / **3356**

фасад
- 39ФБГ1 / **2581**
- 39ФУГ1 / **2831**

Правое исполнение/ Right

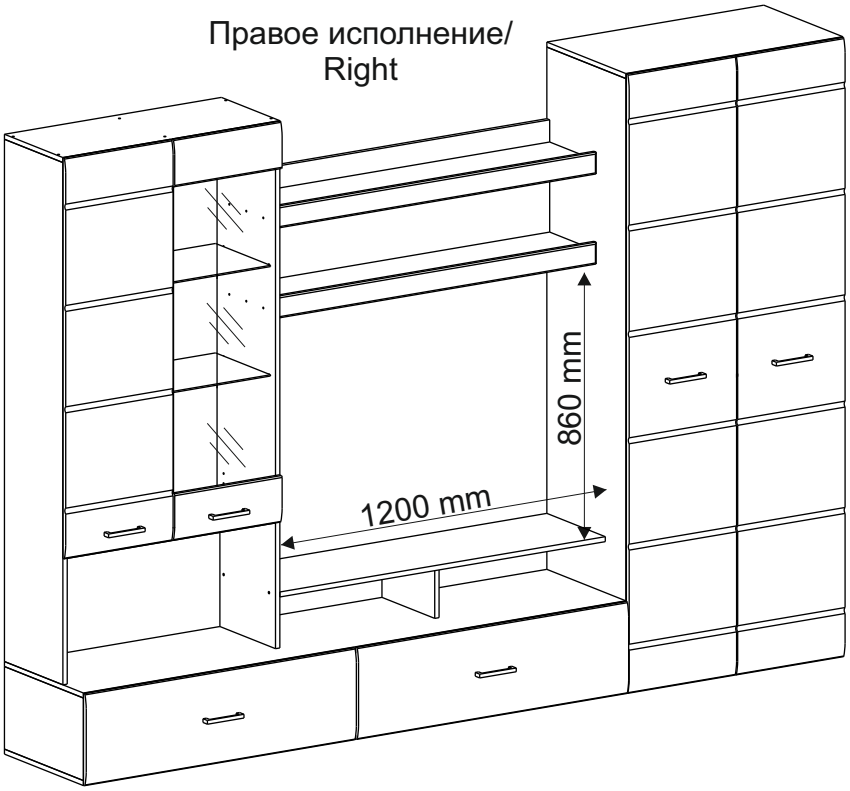

PL Instrukcja montażu
CZ Návod k montáži
D Montageanleitung
GB Assembly instruction
F Model d'emploi
HU Szerelési útmutató
I Istruzione di montaggio
NL Handleiding voor de montage
RU Инструкция по монтажу
RO Instrucţiuni de montare
SK Návod k montáži
TR Montaj talimati

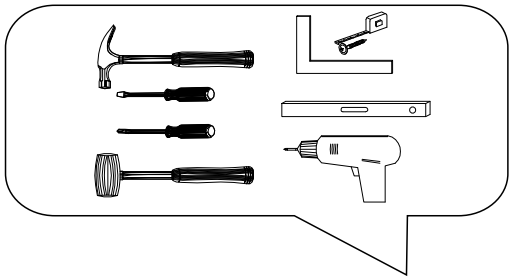

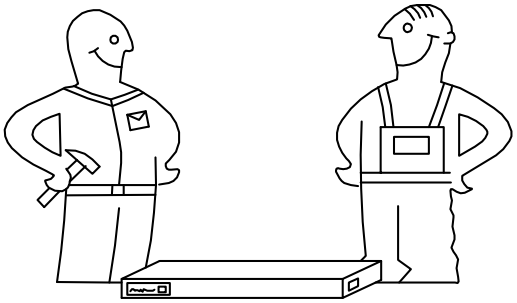

⚠ **Uwaga • Upozornìní • Achtung • Attention • Caution • Figyelem Attenzione • Opgelet • Внимание • Atenţie • Upozornenie • Dikkat** ⚠	
PL	Czyszczenie należy wykonać wyłacznie za pomocą sciereczki lub lekko nawilżonego ręcznika. Nie stosować środków czyszczących do szorowania.
CZ	Čistění je nutné vykonávat výhradně pomocí utěrky nebo lehce navlhčeného ručníku. Nepoužívejte čisticí prostředky obsahující abrazivní částice.
D	Bitte nur mit einem Staubtuch oder leicht feuchtem Lappen reinigen. Keine scheuernden Putzmittel verwenden.
GB	Please only clean with a duster or a damp cloth. Do no use any abrasive cleaners.
F	Le nettoyage se fait uniquement á l'aide d'un torchon ou d'une serviette légèrement mouillée.
HU	A tisztítás kizárólag törlőruha vary enyhén nedvesített törölköző segítségével végezhető. Súroló hatású tisztítószereket nem szabad használni.
I	Pulire esclusivamente con un panno o un asciugamano umido.
NL	Reinig alleen met een stofdoek of een lichtjes vochtige doek. Gebruik geen schurende poetsmiddelen.
RU	Очищайте от пыли тряпкой или слегка влажной ветошью. Не допускается применение чистящих средств, не пред-назначенных для ухода за мебелью.
RO	Curăţare trebuie efectuată numai cu o cârpă sau cu un prosop uşor umezit. Nu utilizaţi agenţi de curăţare abrazivi.
SK	Čistení je nutné vykonávat' výhradne pomocí utierky nebo l'ahko zvlhnutým ručníkom. Nepoužívajte čistiaci prostriedky obsahujúci abrazívni častice.
TR	Lütfen sadece bir toz beziyle veya hafif nemil yumuşak bir bezle siliniz. Aşindirici temizlik malzemeleri kullanmayiniz.

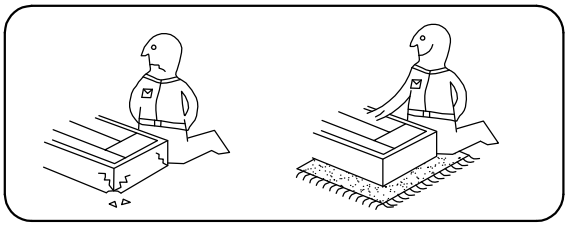

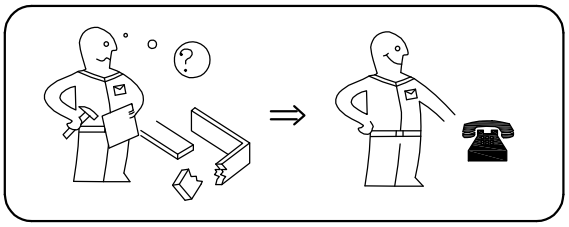

Karta serwisowa • Servisní list • Service Karte • Service card • Carte de service • Szervizkártya Scheda di servizio • Service kaart • Сервисная карта • Fisa service • Servisný list • Servis karti

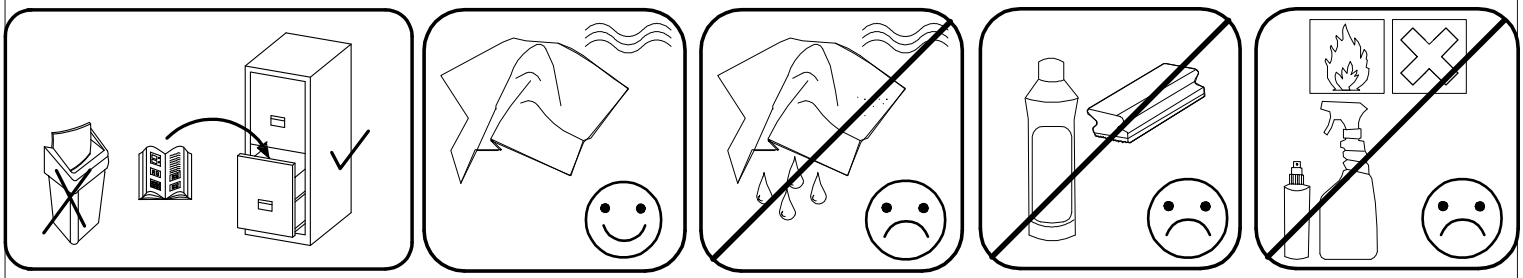

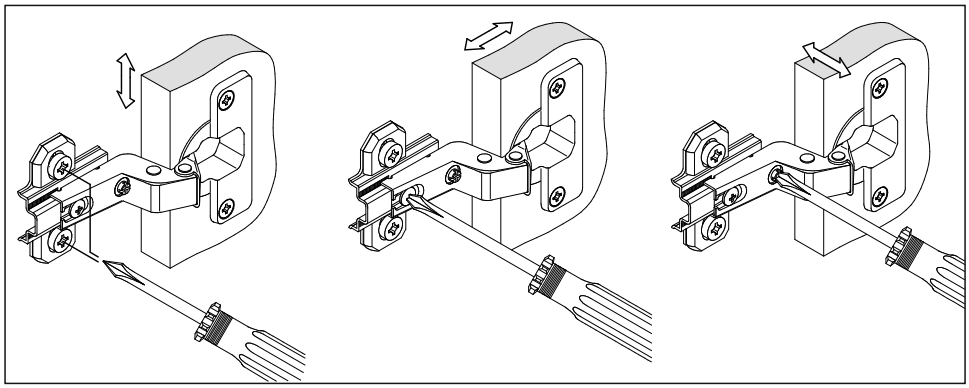

Комплектовочная ведомость / Set package sheet

Упак/ Pack	Наименование	Description	Décor			Размер/ Size, mm	Кол-во/ Quantity	№
			Wenge	Ash light	Oak gold			
1	Фурнитура	Furniture/Cabinetry hardware				-	1	
2	Боковина	Side	Wenge	Ash light	Craft gold	163x298	1	1
	Боковина средн	Side middle				1252x330	1	3
	Боковина правая	Side right				1670x330	1	4
	Боковина левая	Side left				1670x330	1	5
	Боковина левая	Side left				1950x446	1	6
	Боковина правая	Side right				1950x446	1	7
	Вязка	Connecting element				1200x330	1	14
	Вязка	Connecting element				376x330	2	15
	Детали ящика	Side drawers				134x908	4	21
3	Боковина левая	Side left	Wenge	Ash light	Craft gold	264x446	2	2
	Боковина правая	Side right				264x446	2	38
	Крышка верх	Top hich				2000x446	1	8
	Крышка низ	Top low				2000x446	1	9
	Вязка	Connecting element				1200x250	2	13
	Задник	Back element				1200x446	1	17
	Детали ящика	Side drawers				134x400	4	20
	ДВП	Back element				1996x286	1	31
	Соед. Элемент	Connecting Back element	-	-	-	1146 мм	1	34
	Штанга	Wardrobe tube	-	-	-	763 мм	1	19
4	Крышка шкаф	Top cabinet	Wenge	Ash light	Craft gold	800x446	2	10
	Крышка пенал	Top				800x330	1	11
	Вязка пенал	Connecting element				768x330	1	12
	Вязка шкаф	Connecting element cabinet				768x446	2	16
5	ДВП	Back element	Wenge	Ash light	White	400x940	2	28
	ДВП	Back element				410x796	1	29
	ДВП	Back element				399x796	1	30
	ДВП	Back element				416x796	1	18
	ДВП	Back element				1160x396	2	32
	ДВП	Back element				1276x396	2	33

Продается отдельно/Sold separately

Упак/ Pack	Наименование	Description	Décor		Размер/ Size, mm	Кол-во/ Quantity	№
			White gl	Cappuccino gl			
1	Створка левая	Door left	White gl	Cappuccino gl	1980x396	1	22
	Створка правая	Door right			1980x396	1	23
	Створка	Door			1282x396	1	24
	Фасад верхний	Door element hich			150x396	1	25
	Фасад нижний	Door element low			150x396	1	37
	Панель левая	Drawer panel left			294x996	1	26
	Панель правая	Drawer panel right			294x996	1	39
	Планка	Plank			1200x70	2	27
2	Стеклополка	Glass shelves	прозрачное/ transparent		365x310	2	35
	Стекло	Glass			1030x370	1	36

4

1	2	73	48 2x20	49
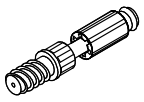			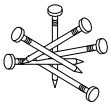	
26 x	26 x	16 x	100 x	2 x
5 7x50	126 C42 128 mm	72	6 6,3x10,5	45
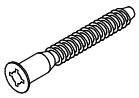	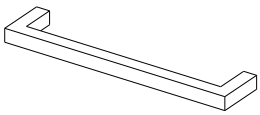			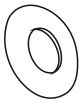
66 x	6 x	40 x	34 x	20 x
91 A	24 400 mm	18 3,5x15	15	41
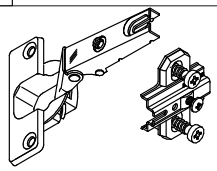	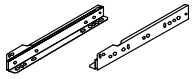			
13 x	2 x	106 x	1 x	8 x
38	70 d5	21	14 3,5x30	44
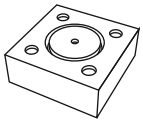		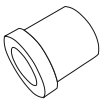		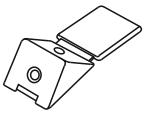
10 x	18 x	6 x	10 x	6 x

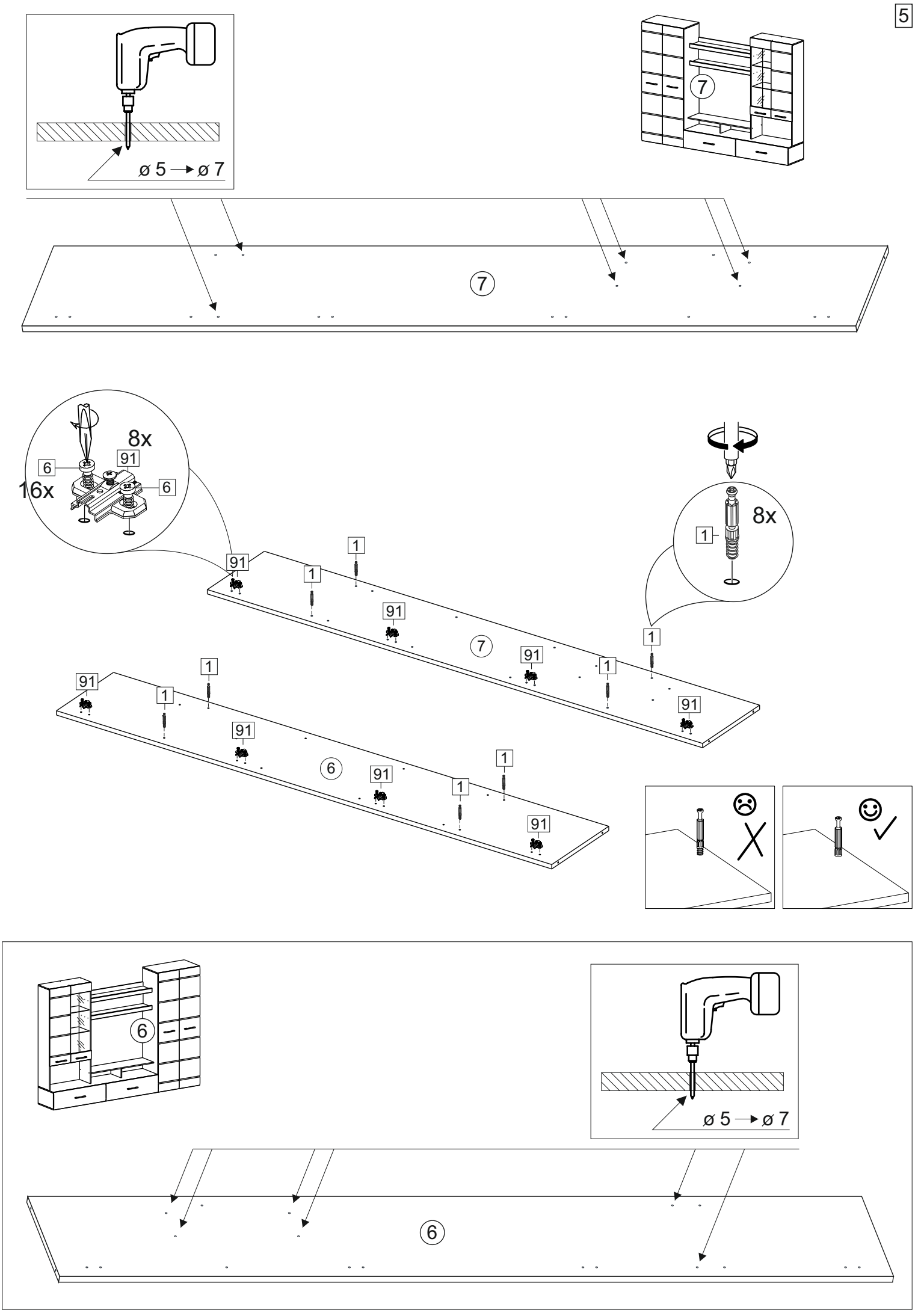
ø 5 → ø 7
7
7
8x
16x
6
91
6
8x
1
91
1
1
91
7
91
1
1
91
91
1
1
91
6
91
1
1
91
6
ø 5 → ø 7
6

6

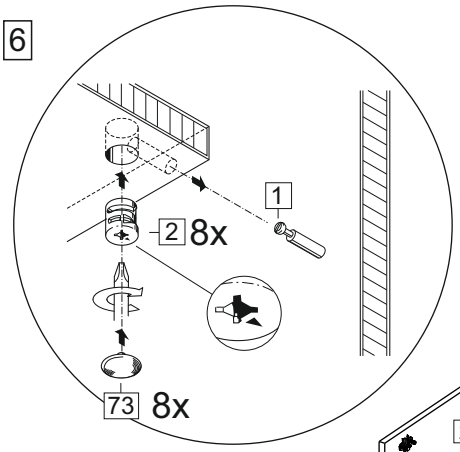
1
2 8x
73 8x

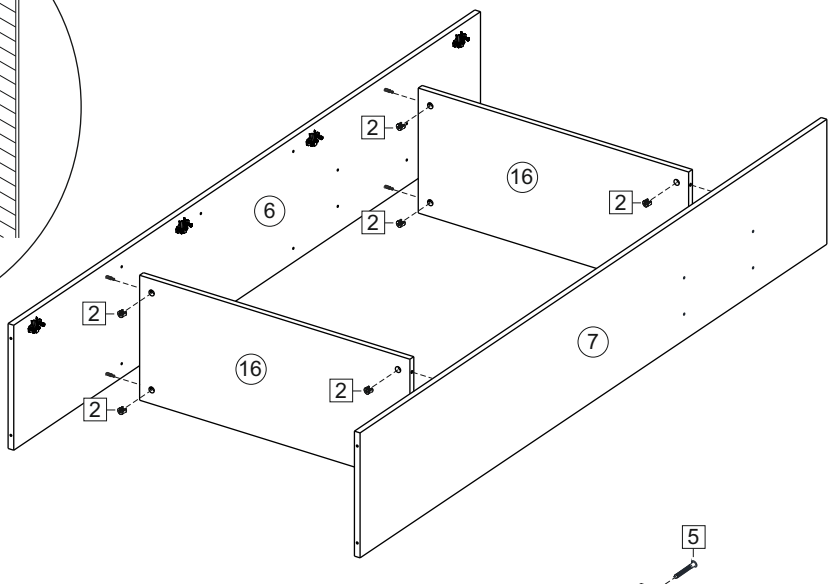
2
16
6
7

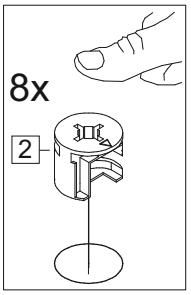
8x
2

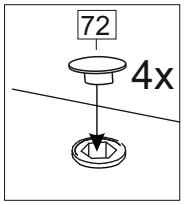
72
4x

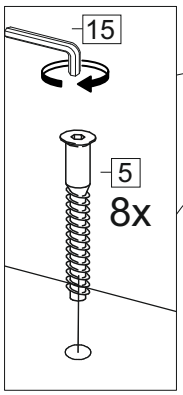
15
5
8x

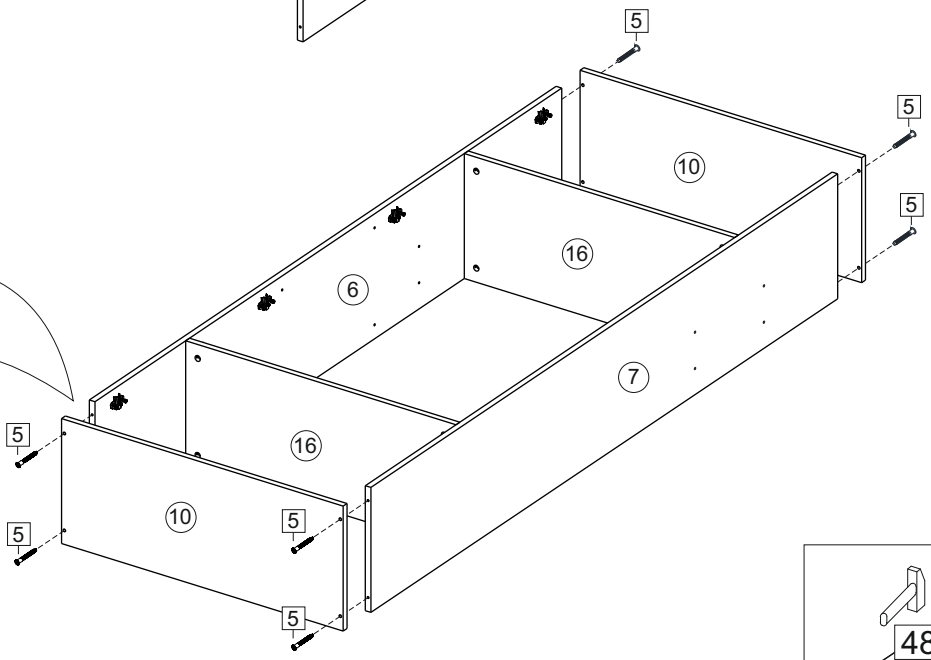
5
10
16
6
7

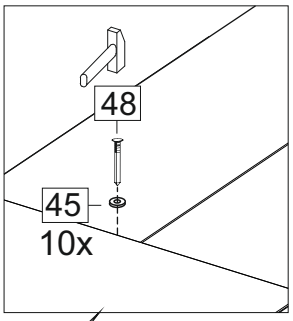
48
45
10x

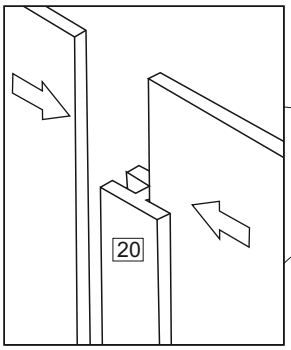
20

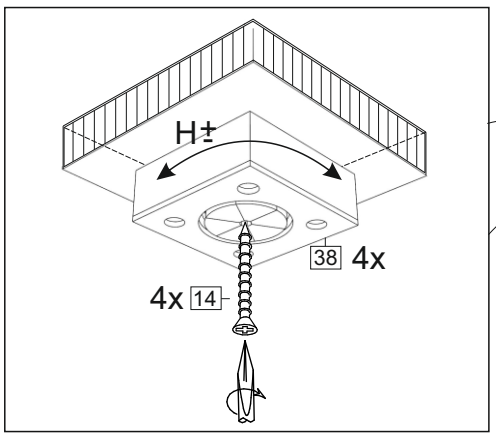
H±
38 4x
4x 14

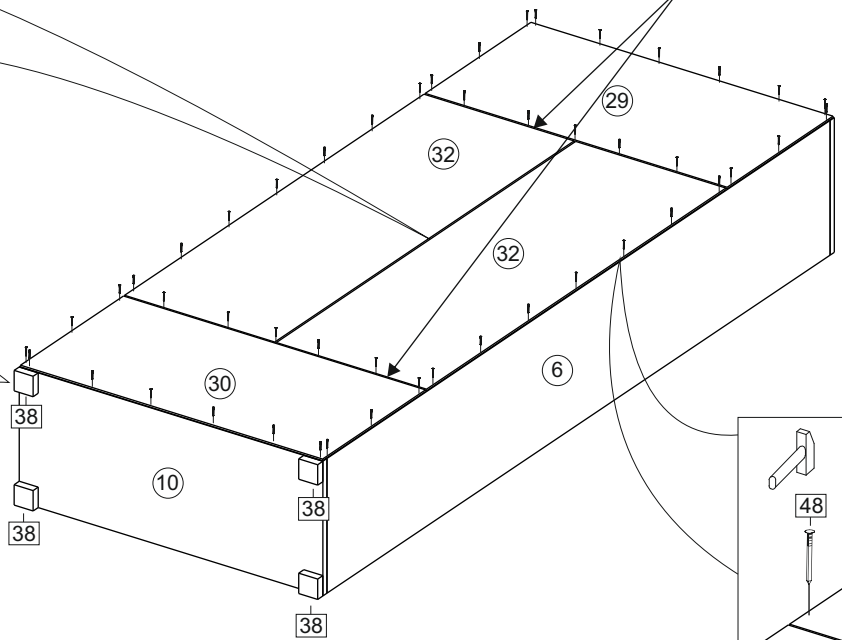
29
32
32
30
6
38
10
38
38
38

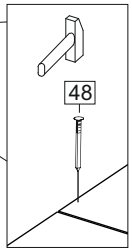
48

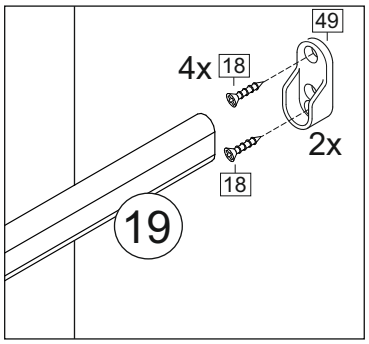
49
4x
18
2x
18
19

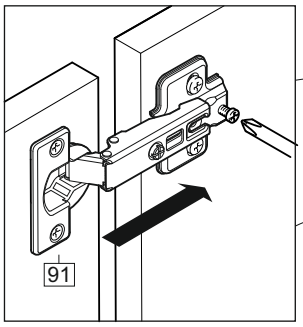
91

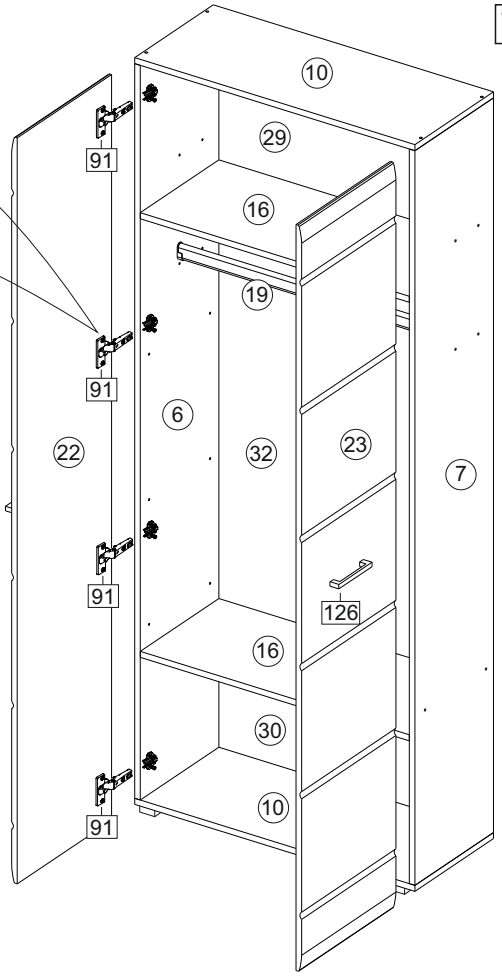
10
29
16
19
91
91
6
22
32
23
7
91
126
16
30
91
10

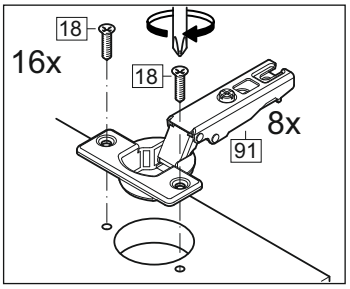
18
16x
18
8x
91

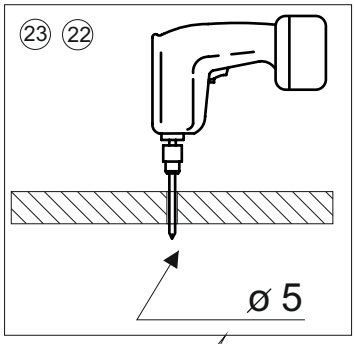
23
22
ø 5

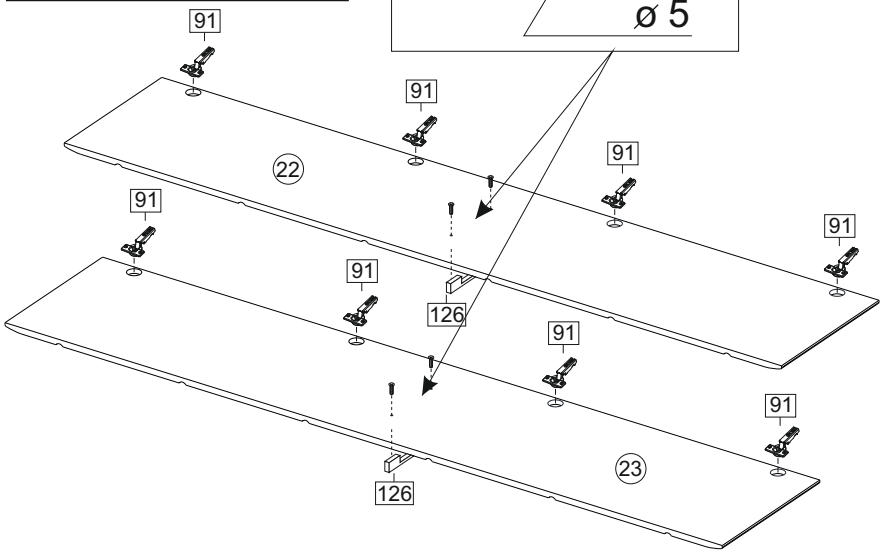
91
91
91
91
91
91
91
22
126
91
23
126

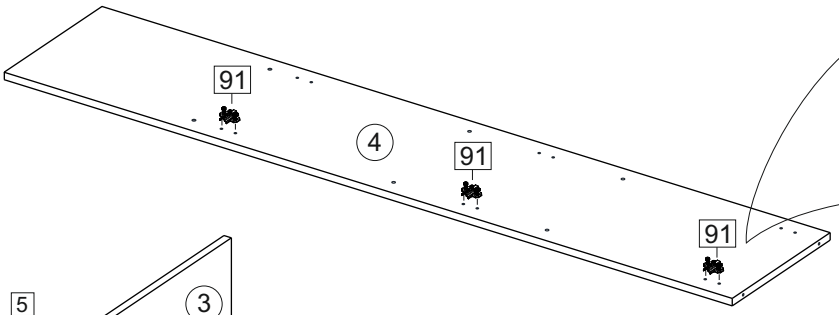
91
4
91
91

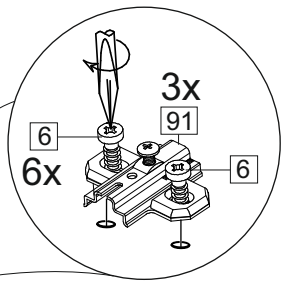
3x
91
6
6x
6

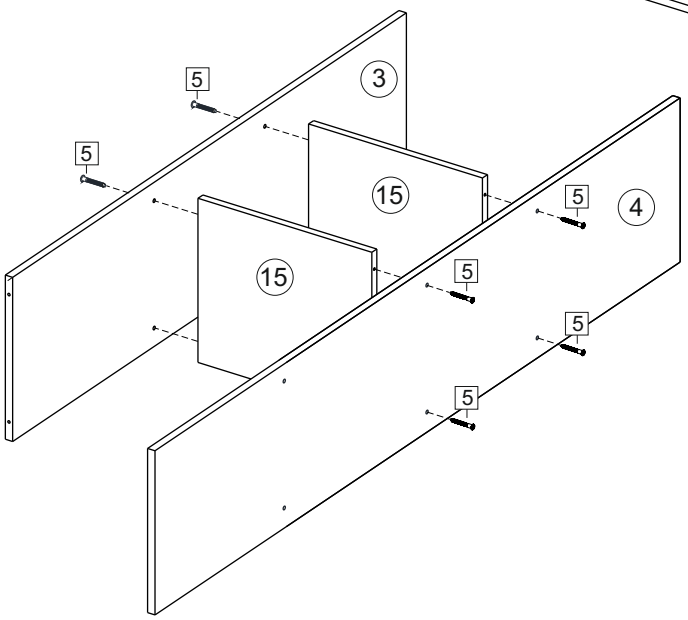
5
3
5
15
5
4
15
5
5
5

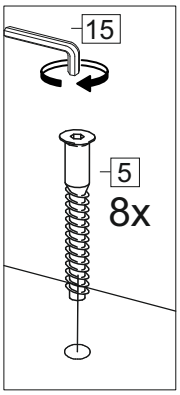
15
5
8x

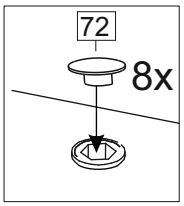
72
8x

8

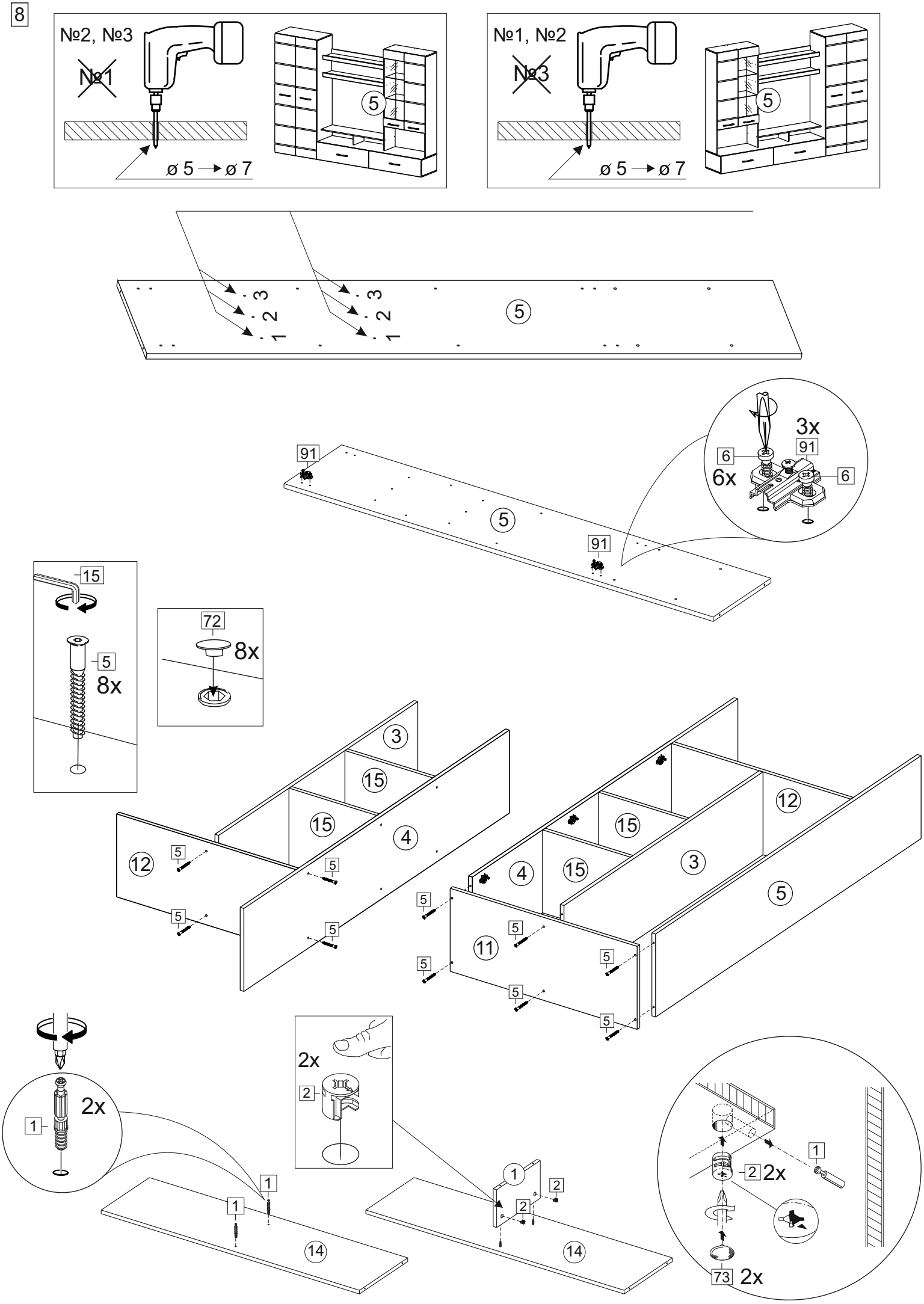

№2, №3
№1
ø 5 → ø 7
5
№1, №2
№3
ø 5 → ø 7
5
3
2
1
3
2
1
5
91
5
91
3x
91
6
6x
6
15
5
8x
72
8x
3
15
15
4
12
5
5
5
5
12
15
4
15
3
5
5
5
11
5
5
5
5
2x
1
2x
2
1
1
14
1
2
2
14
1
2
2x
73
2x

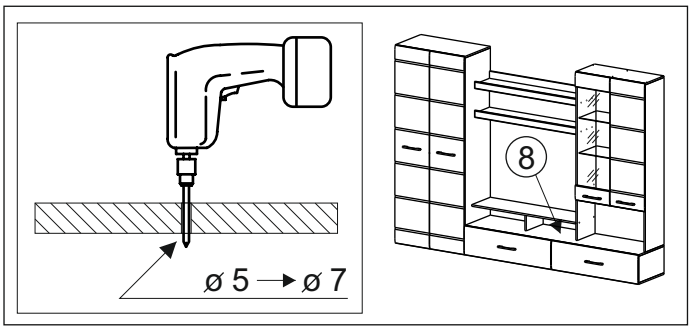
ø 5 → ø 7
8

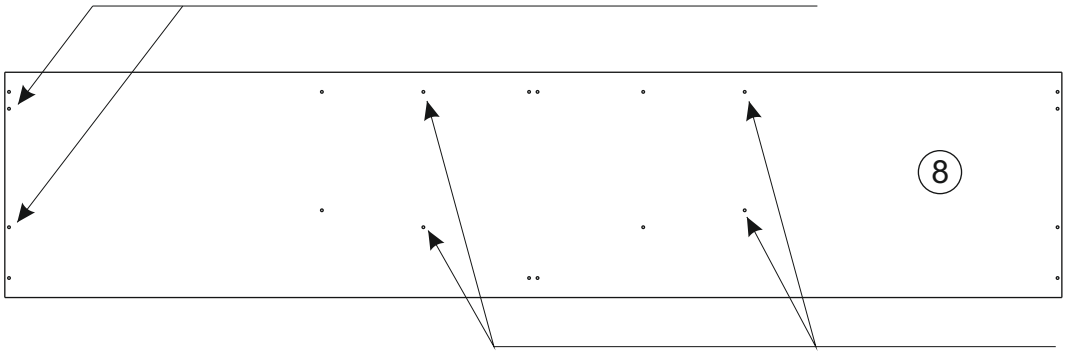
8

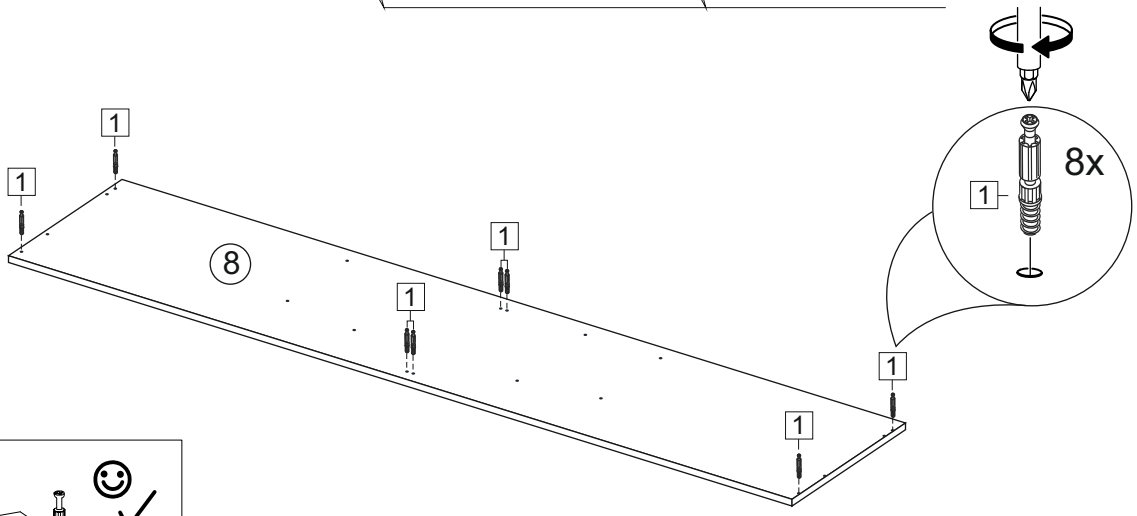
1
1
1
1
1
1
8
8x
1

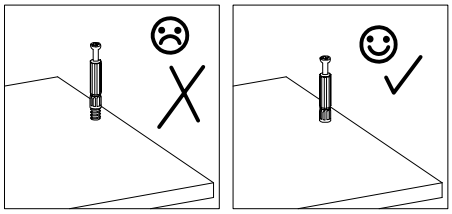

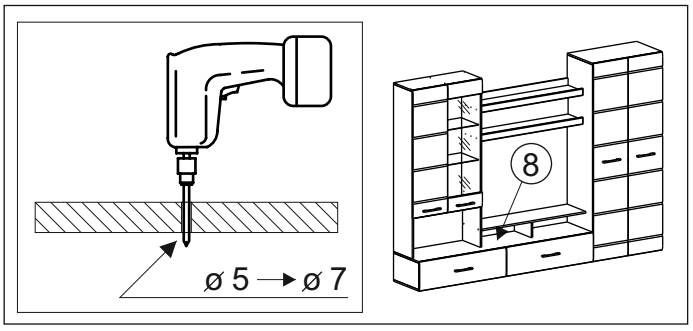
ø 5 → ø 7
8

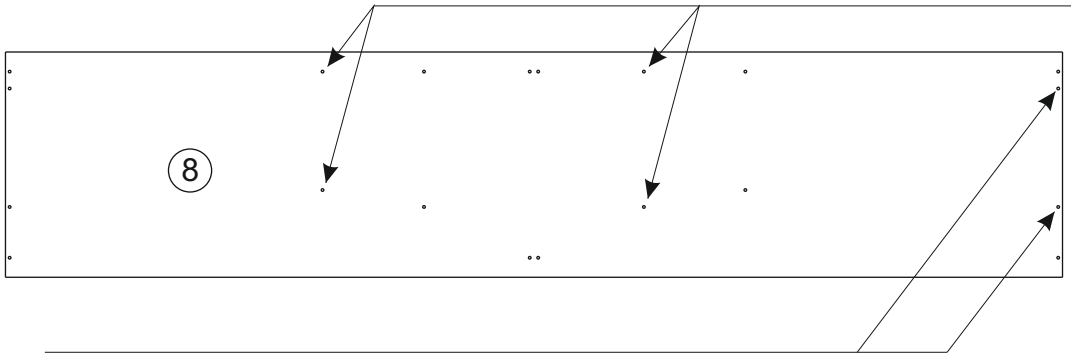
8

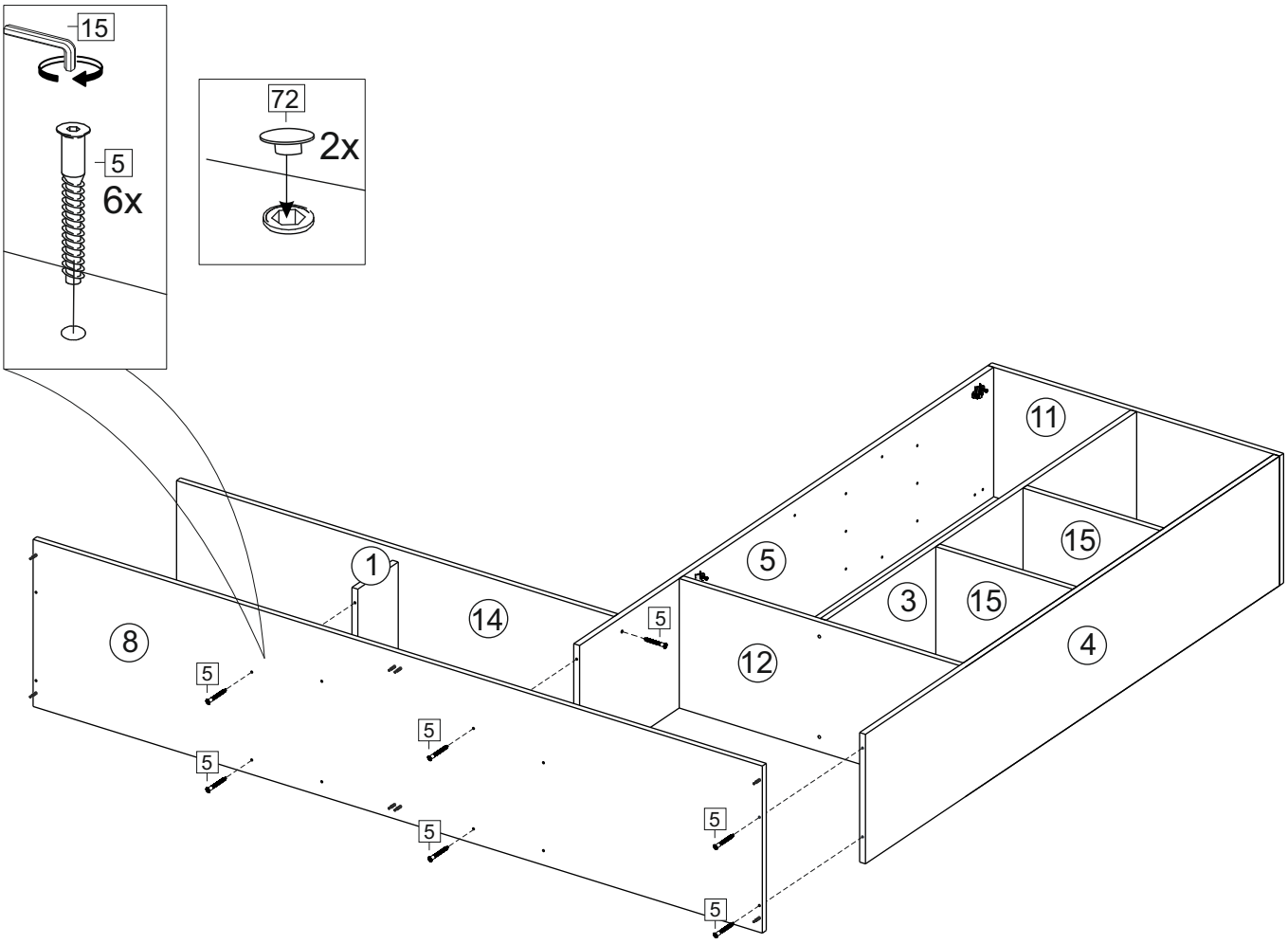
15
5
6x
72
2x
11
15
5
3
15
4
1
14
8
5
12
5
5
5
5
5
5

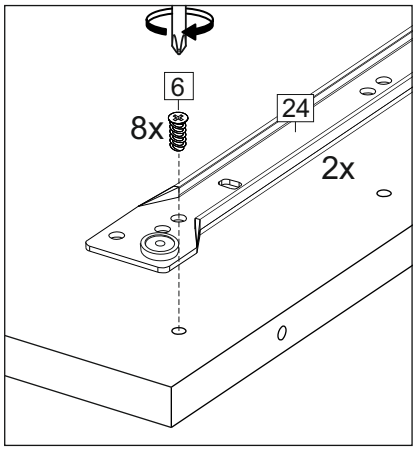
6
8x
24
2x

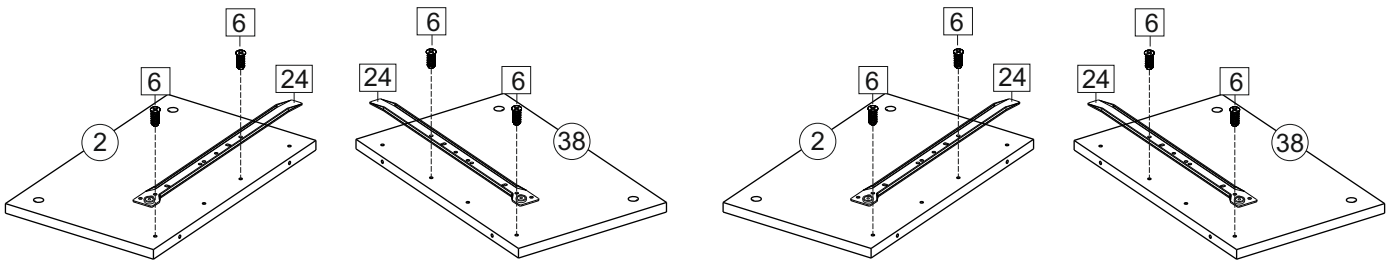
6
6
24
2
6
24
6
38
6
6
24
2
6
24
6
38

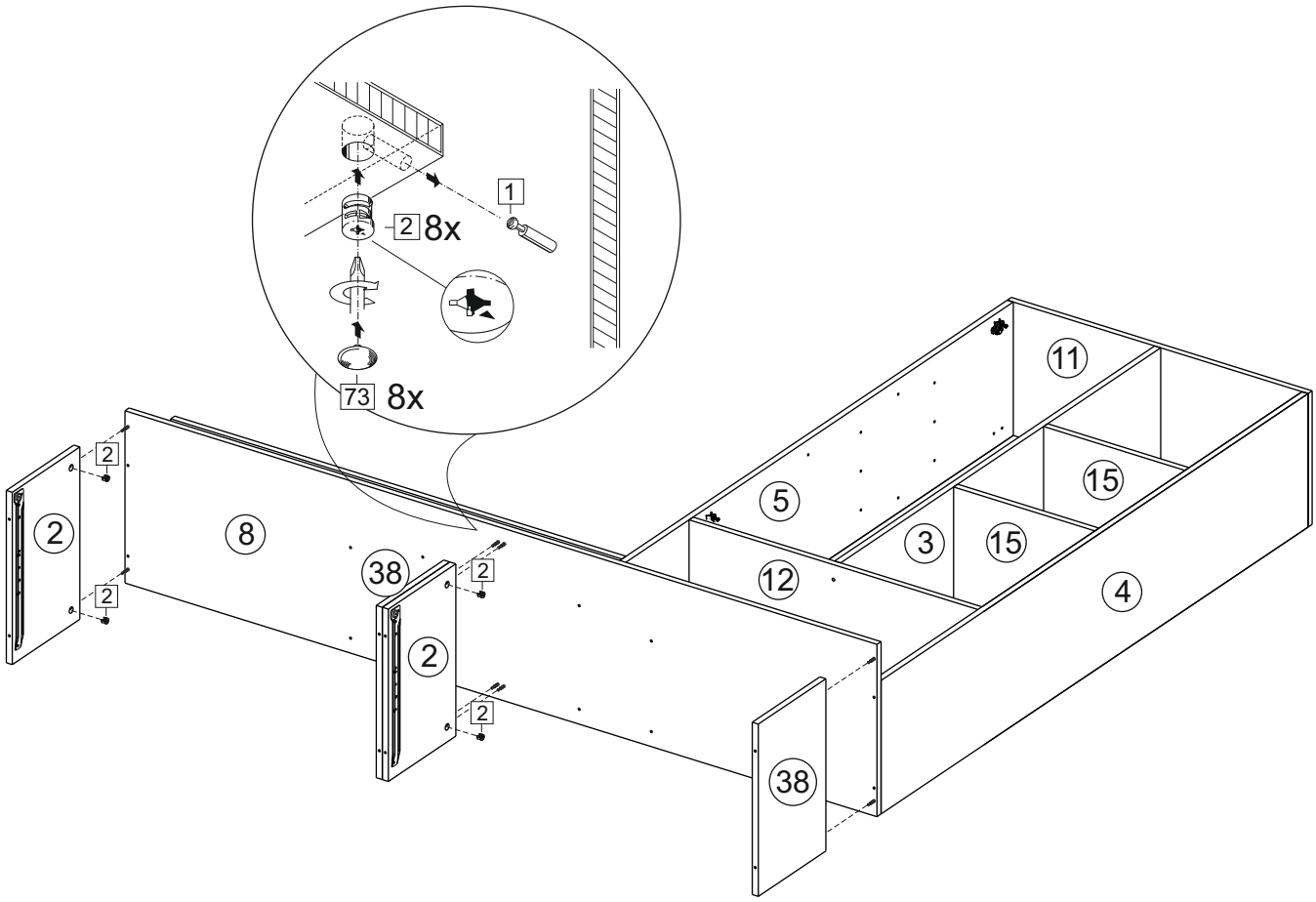
1
2 8x
73 8x
2
2
2
8
38
2
2
2
11
5
15
3
15
12
4
38

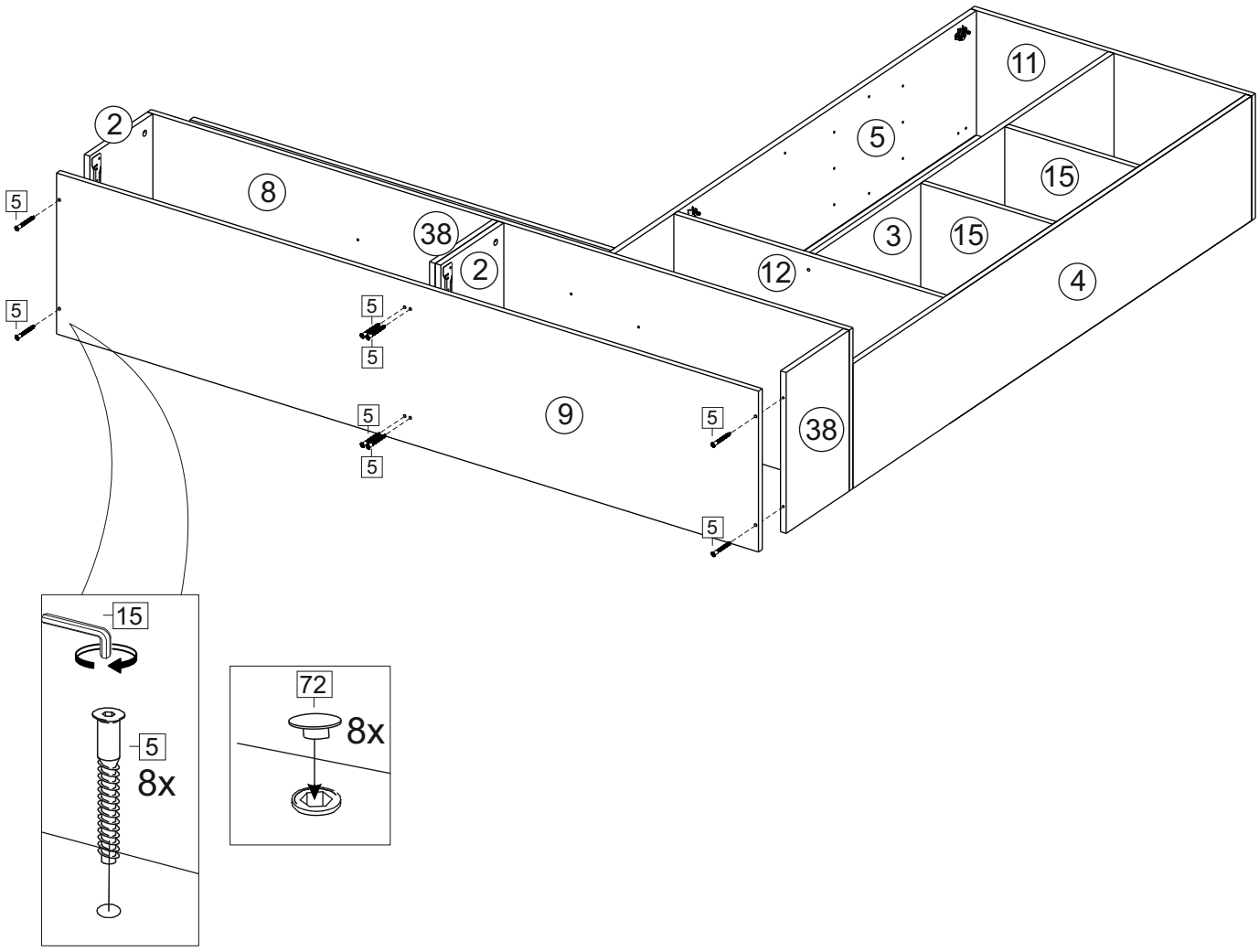
2
5
5
8
38
2
5
5
5
5
9
5
5
11
5
15
3
15
12
4
38
15
5
8x
72
8x

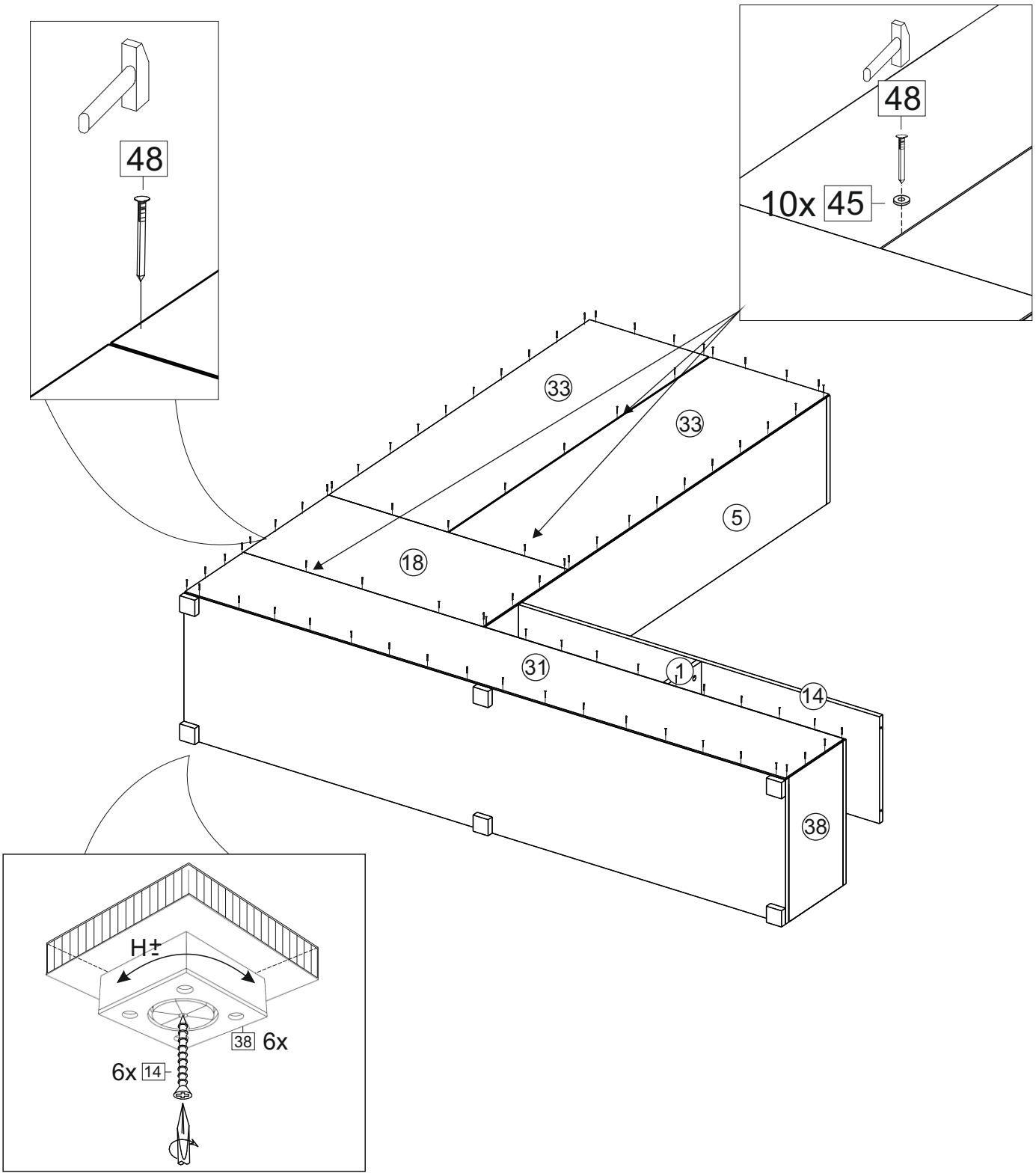
48
48
10x 45
33
33
5
18
31
1
14
38
H±
38 6x
6x 14

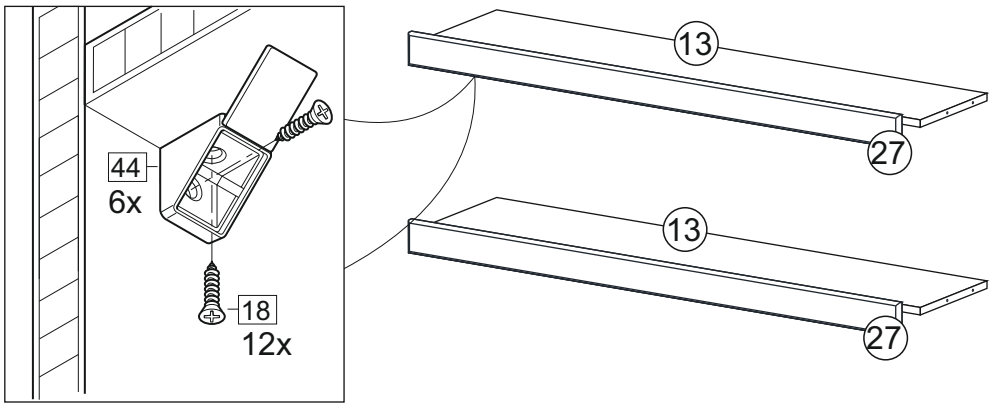
44
6x
18
12x
13
27
13
27

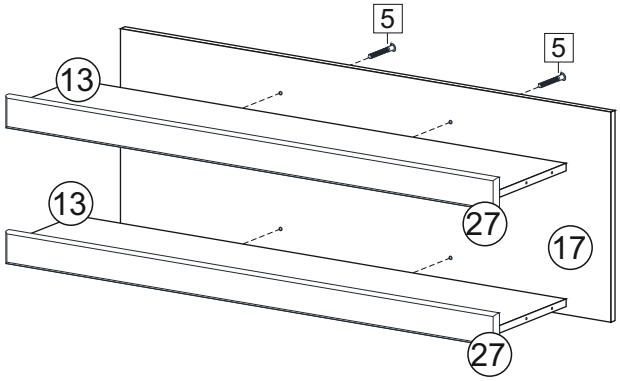
5
5
13
27
13
27
17

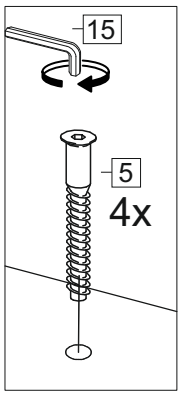
15
5
4x

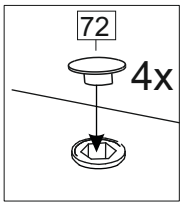
72
4x

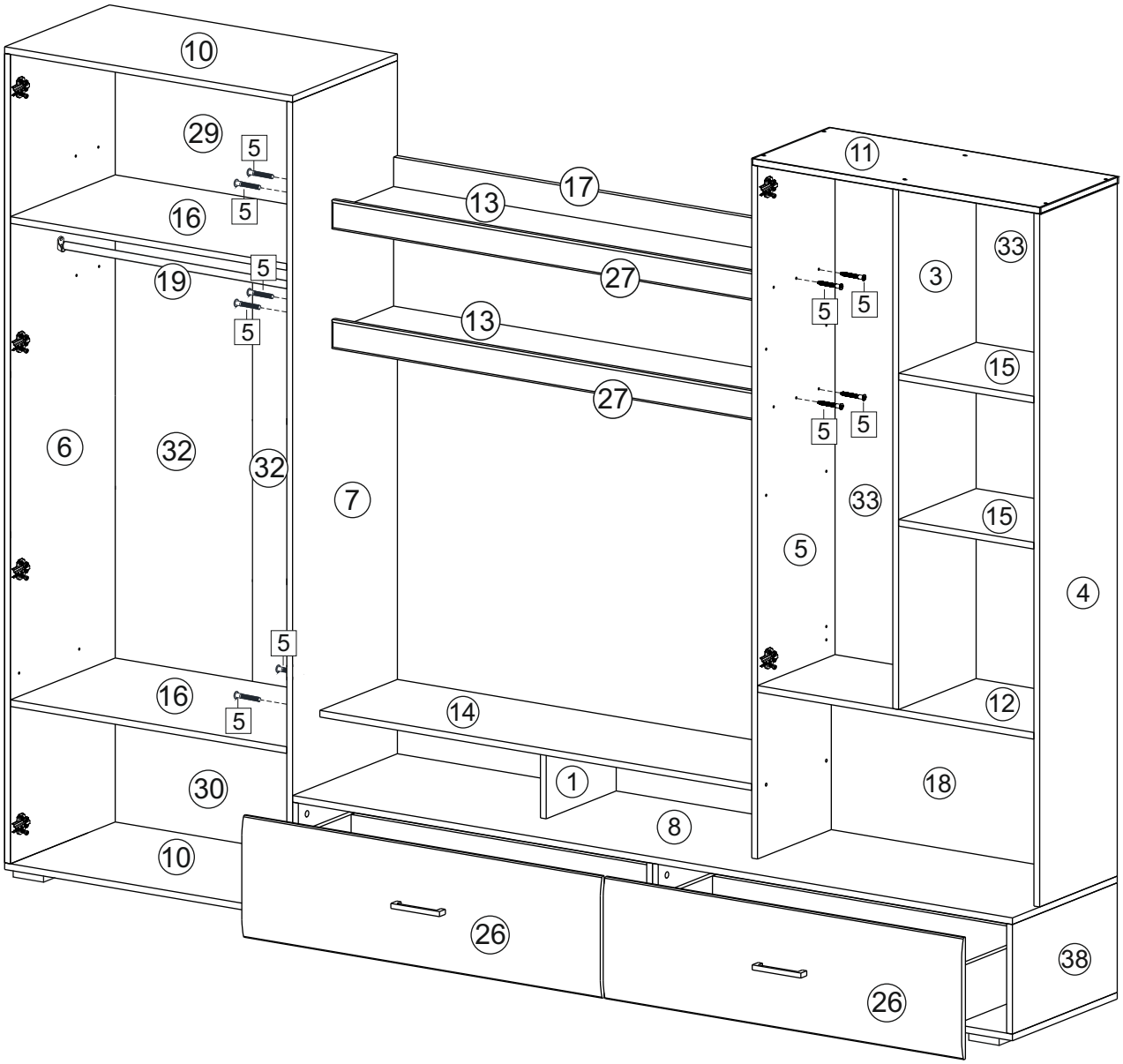
10
29
5
5
16
19
5
5
6
32
32
7
5
16
5
30
10
17
13
27
13
27
14
1
8
26
26
11
33
3
15
5
5
5
5
33
15
5
12
18
4
38

14

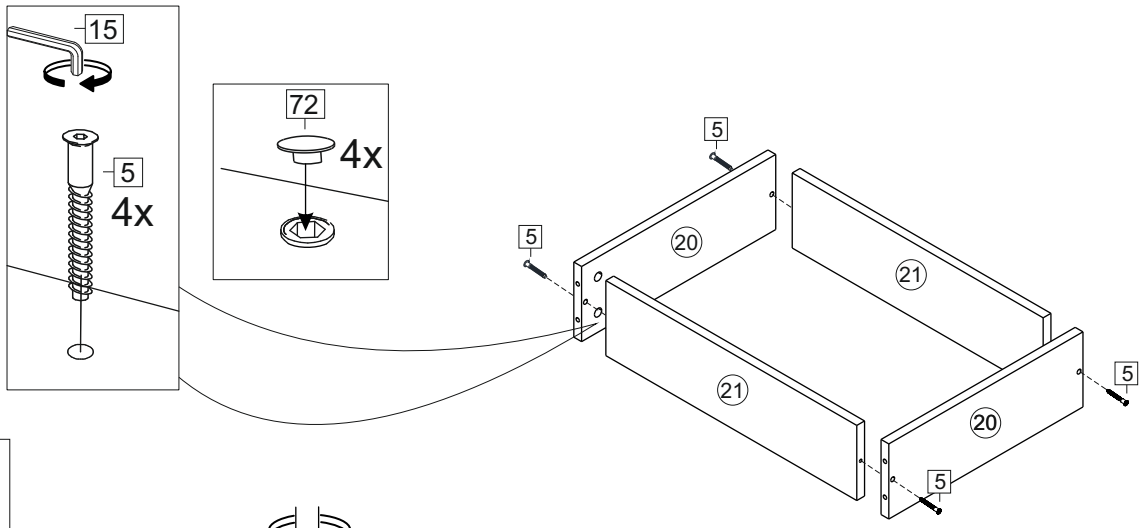
15
5
4x
72
4x
5
5
20
21
21
20
5
5

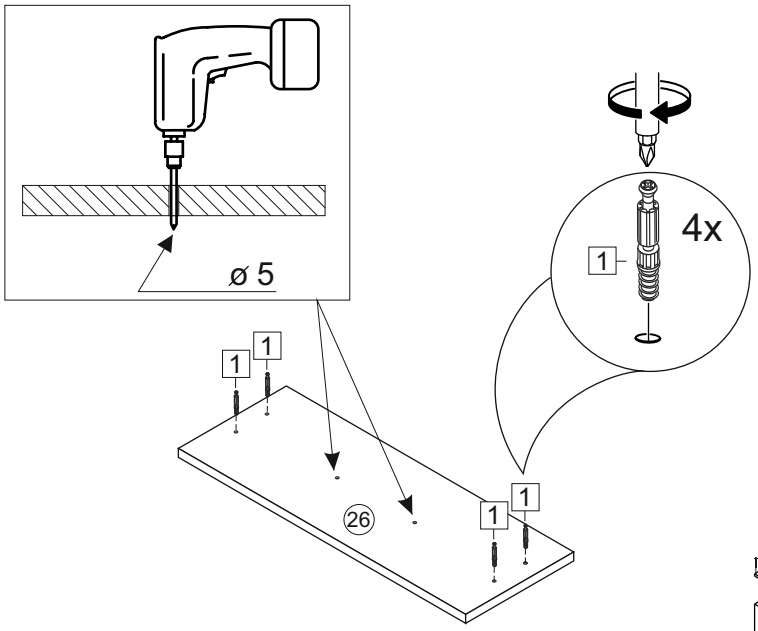
ø 5
4x
1
1
1
1
1
26

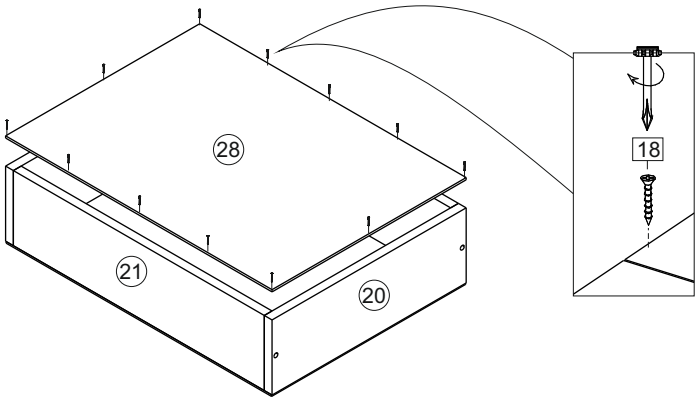
28
21
20
18

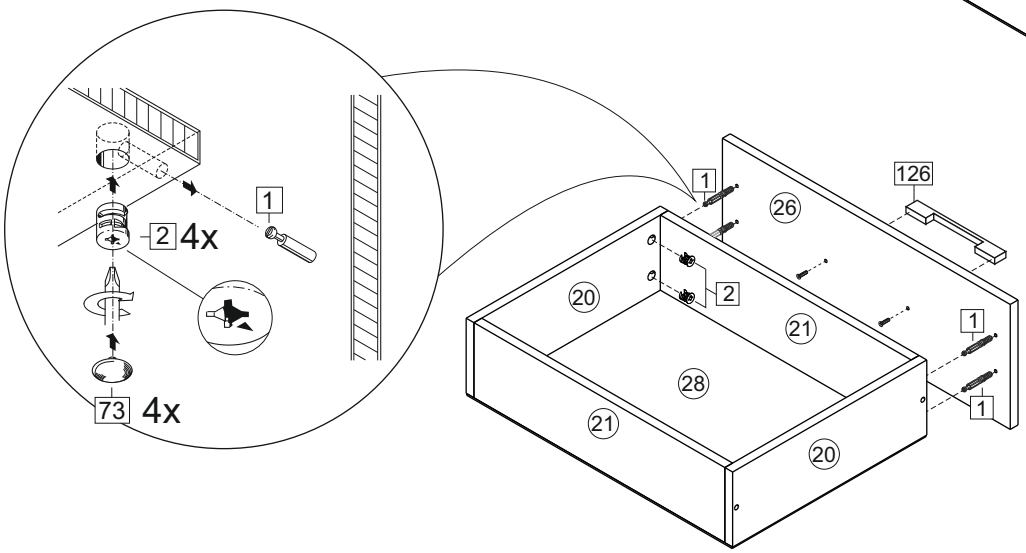
2
4x
1
73
4x
1
126
26
20
2
21
1
28
21
20
1

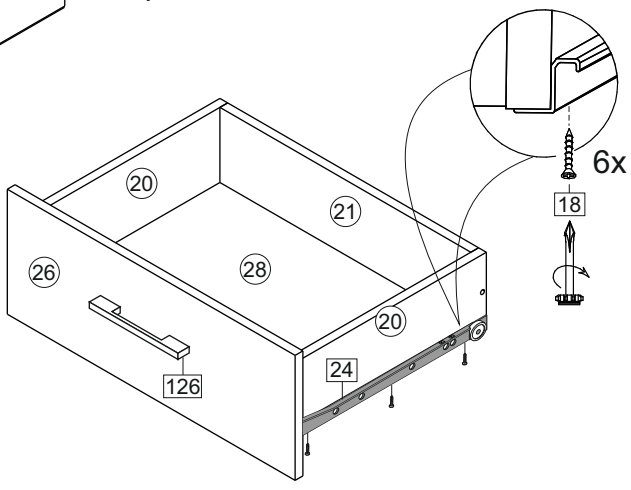
6x
18
20
21
26
28
20
126
24

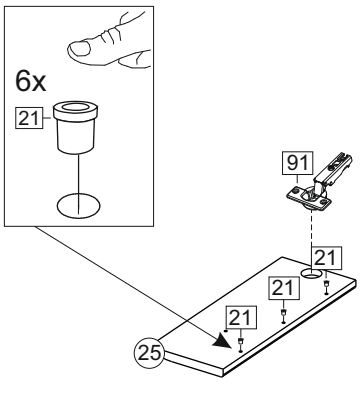
6x
21

91
21
21
21
21
25

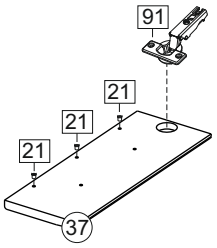
91
21
21
21
37

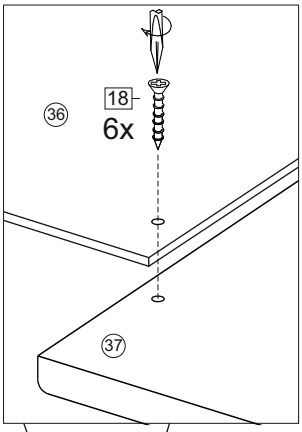
36
18
6x
37

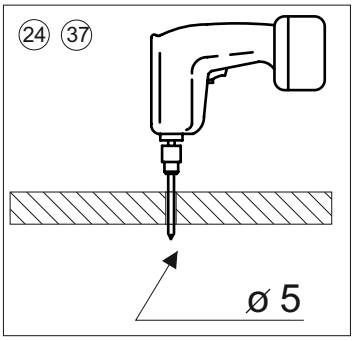
24
37
ø 5

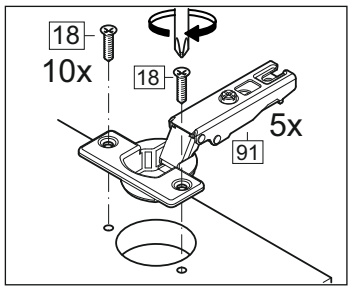
18
10x
18
5x
91

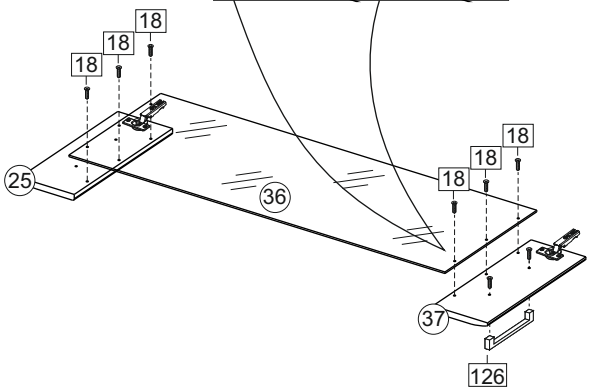
18
18
18
18
18
18
18
18
25
36
37
126

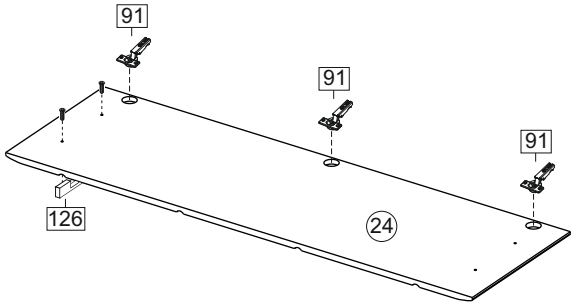
91
91
91
126
24

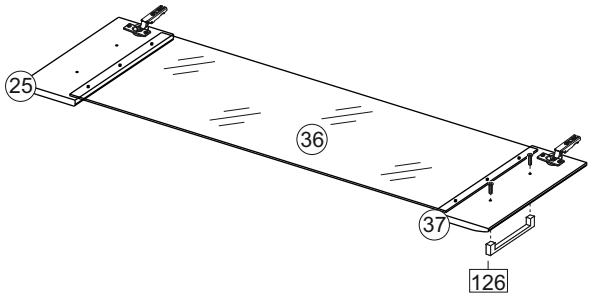
25
36
37
126

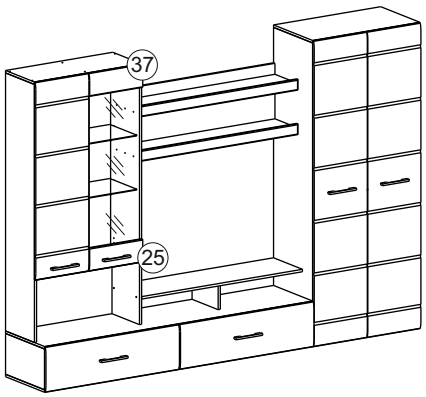
37
25

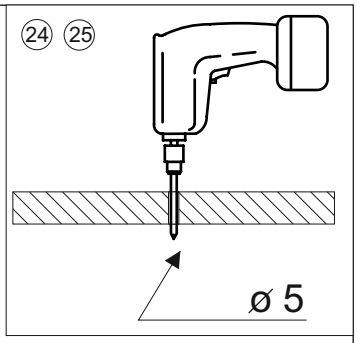
24
25
ø 5

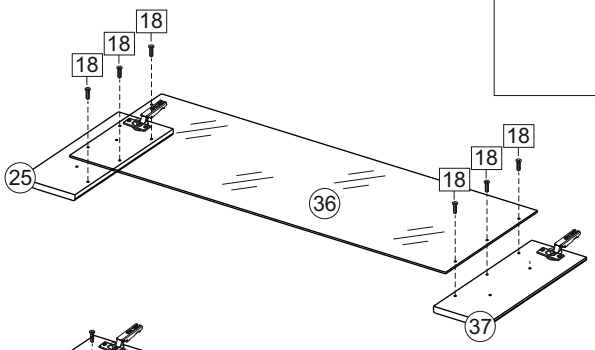
18
18
18
18
18
18
25
36
37

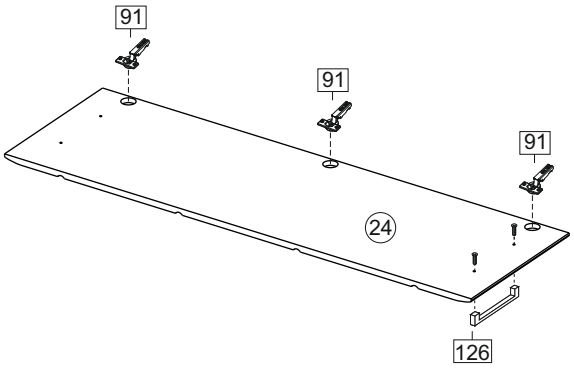
91
91
91
24
126

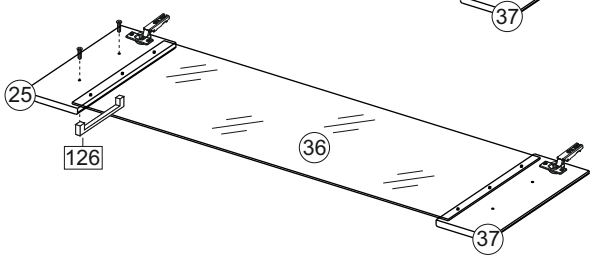
25
126
36
37

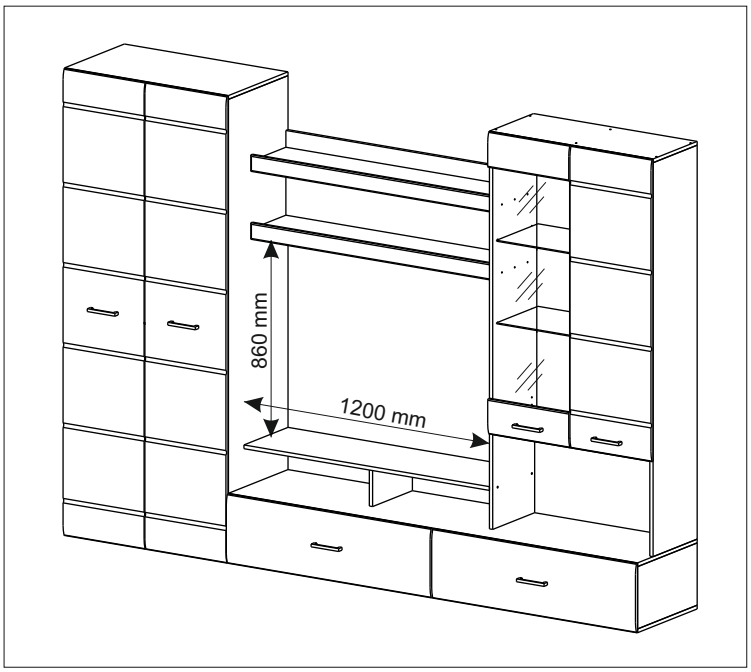
860 mm
1200 mm

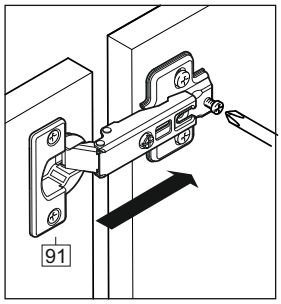
91

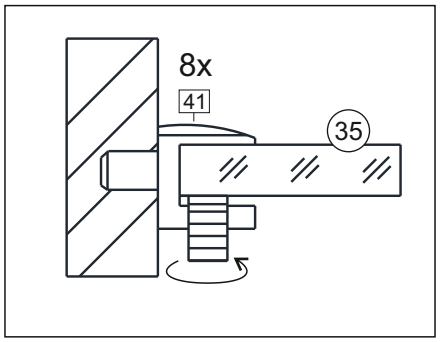
8x
41
35

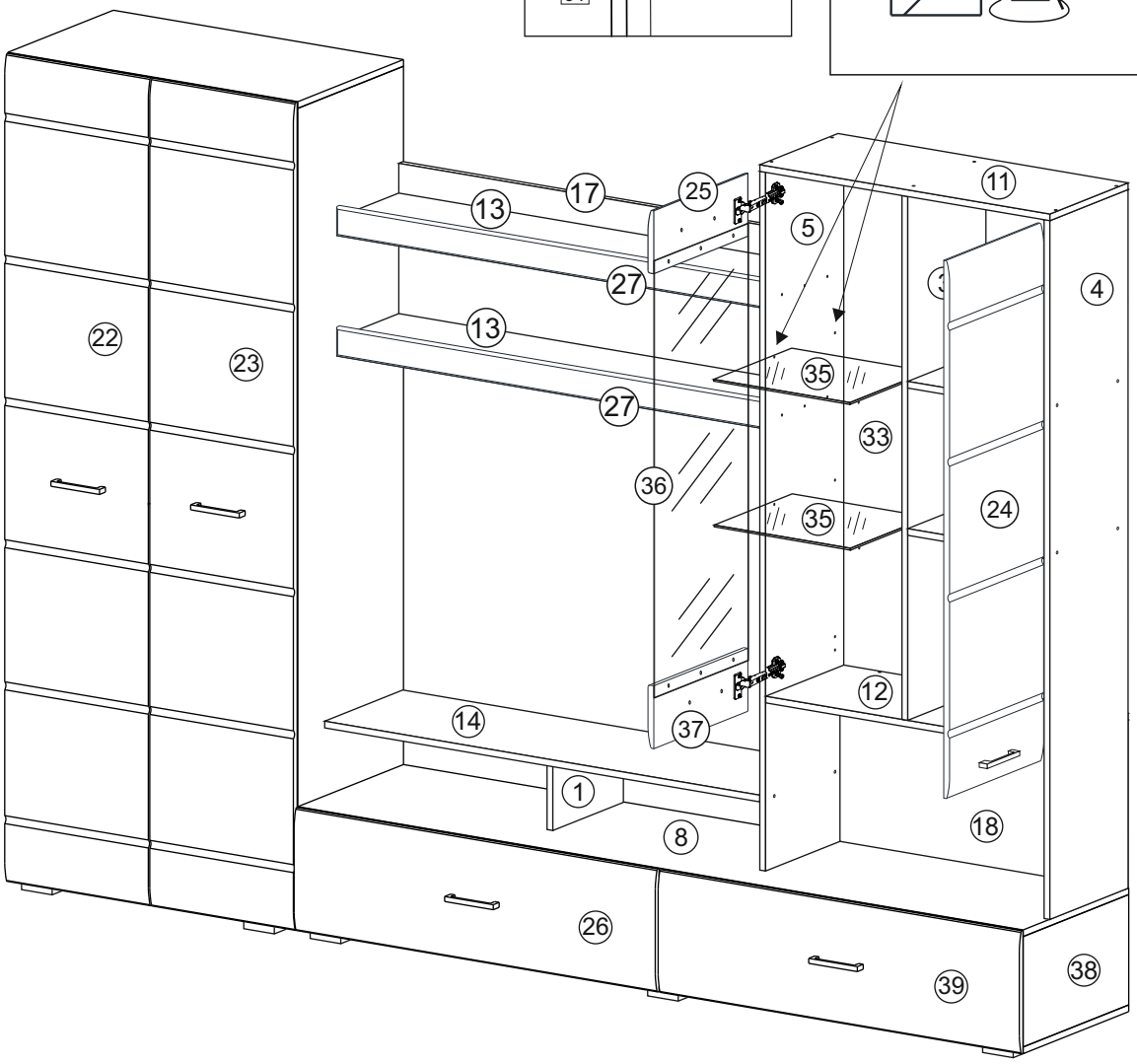
22
23
13
17
25
11
5
27
4
13
35
27
33
36
35
24
12
14
37
1
8
18
26
39
38