IPE6453WF BI Hob

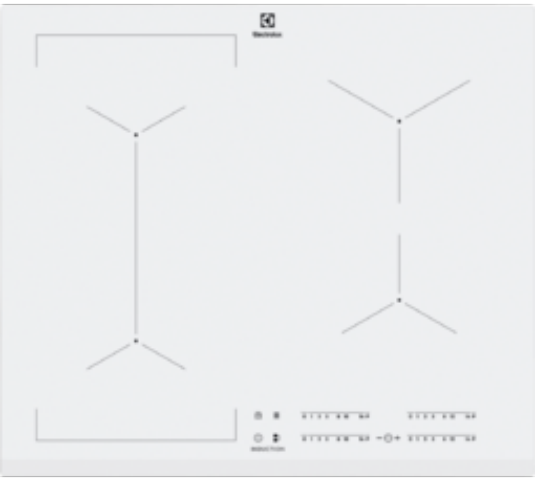

Готовьте больше без лишних усилий

Нужно приготовить много еды для семьи или ужина с друзьями, а может, вы хотите наготовить впрок? Варочная панель с функцией Bridge позволяет управлять двумя зонами одновременно (при этом будет выставлена одинаковая

Точечный нагрев любой посуды

Зоны индукционной варочной поверхности Infinite автоматически подстраиваются под посуду. Они распознают размеры и формы посуды и подают тепло непосредственно в основание каждой кастрюли или сковороды. Поэтому вы сможете

Управление одним касанием

Сенсорное управление на варочной поверхности позволяет быстро отрегулировать уровень нагрева или выключить его. Проведите кончиком пальца по элементу управления, чтобы перейти на нужный уровень температуры. Вы можете быть уверены, что индукционная поверхность будет точно и мгновенно выполнять ваши указания, поэтому вы сможете

Дополнительные преимущества:

- Поверхность вокруг конфорок остается прохладной, что облегчает очистку.
- Функция PowerBoost запускает мгновенный нагрев
- Блокировка клавиш – гарантия того, что ваши настройки не претерпят изменений

Свойства:

- Варочная поверхность со скошенной рамкой
- Положение панели управления: Спереди справа
- Подсветка панели управления
- Индукционные зоны нагрева с функцией PowerBoost
- Система быстрого автоматического нагрева
- Блокировка управления
- Функция Защита детей
- Функции безопасности: Автоматическое отключение
- Звуковая индикация с функцией отключения
- EcoTimer™
- Таймер
- Простая установка
- Цвет: Белый

Характеристики:

- Рекомендованная цена. Перейдите на сайт магазина, чтобы узнать о возможных специальных предложениях. : 51990.00
- Размеры для встраивания (ВхШхГ), мм : 44x560x490
- Тип : Электрическая варочная панель
- Цвет ручек : Нет ручек
- Цвет : Белый
- Тип рамки : Без рамки, 1 скошенный край
- Функции безопасности : Автоматическое отключение
- Страна производства : Германия
- Функции управления : 3-х ступенчатая индикация остаточного тепла, Акустический сигнал, Автоматическое увеличение мощности , Бустер, Защита от детей, Будильник, Эко-таймер на отключение, Блокировка панели управления, Bridge слева, Таймер, Пауза, Беззвучный режим, Таймер
- Общая потребляемая мощность, Вт : 7350
- Кабель питания : есть
- Вилка : Нет
- Левая передняя конфорка : 2300/3200W/210mm
- Левая задняя конфорка : 2300/3200W/210mm
- Правая передняя конфорка : 1400/2500W/145mm
- Правая задняя конфорка : 1800/2800W/180mm
- Тип управления : Сенсорное со слайдерами DirectAccess
- Номинальное напряжение, В : 220-240/400V2N
- Вес NET, кг : 10.94
- Штрих-код : 7332543650651

Описание продукта:
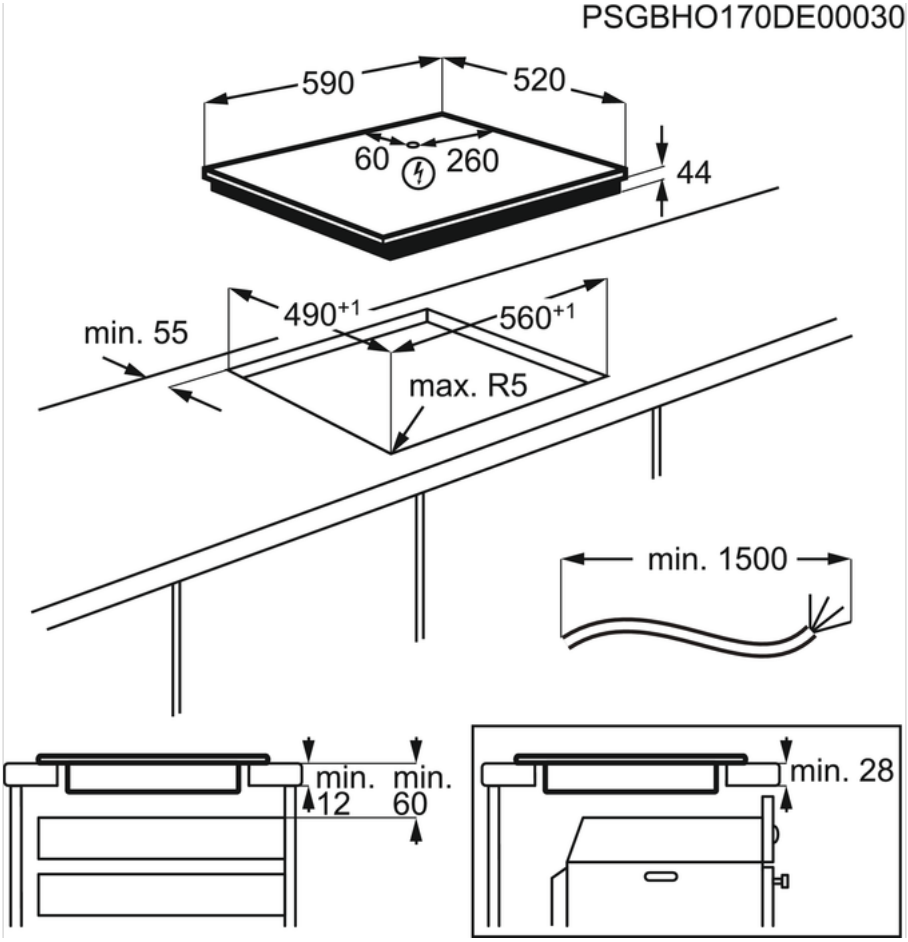
IPE6453WF BI Hob