GPE373MX BI Hob

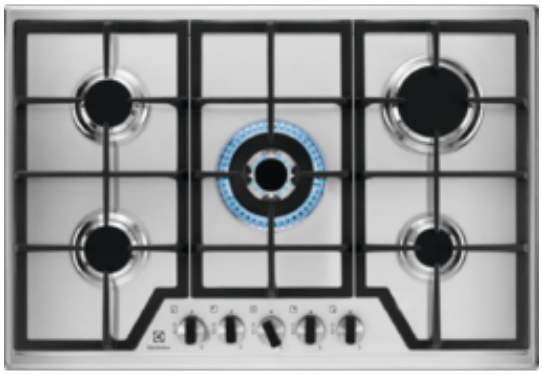

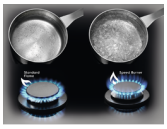

Реализуйте свои творческие порывы

Горелка Vertical Flame варочной поверхности Electrolux разработана для быстрого разогрева кастрюль и сковород. За счет вертикального пламени конфорки работают на 20% энергоэффективнее.

Мощный нагрев раскроет вкус

Горелка 4k Wok Burner с несколькими рассекателями обеспечивает более мощное пламя. С дополнительным нагревом вы почувствуете аутентичные вкусы Азии

Надежная опора для посуды

Придайте кухне профессиональный вид, выбрав чугунные подставки для посуды BridgeBurner. Высокая долговечность, стильный вид, устойчивая, надежная опора для тяжелых сковород при готовке в больших количествах.

Дополнительные преимущества:

- Элегантный, современный дизайн варочной поверхности станет украшением на любой кухне
- Газовые краны с быстрым откликом упрощают регулировку пламени.

Свойства:

- Газовая варочная поверхность
- Регуляторы мощности нагрева
- Положение панели управления: Спереди посередине
- Электроподжиг с помощью поворотных регуляторов
- Газ-контроль
- Чугунные держатели для посуды
- Набор для конверсии газа
- Цвет: Нержавеющая сталь

Характеристики:

- Рекомендованная цена : 35490.00
- Размеры для встраивания (ВхШхГ), мм : x560x480
- Тип : Газовая варочная панель
- Цвет ручек : Черный, Нержавеющая сталь
- Цвет : Нержавеющая сталь
- Тип рамки : Нет рамки
- Функции безопасности : Газ-контроль
- Страна производства : Италия
- Функции управления : Нет
- Кабель питания : есть
- Вилка : Нет
- Левая передняя конфорка : 2000W/70mm
- Левая задняя конфорка : 2000W/70mm
- Правая передняя конфорка : 1000W/54mm
- Правая задняя конфорка : 3000W/100mm
- Тип управления : Нет
- Номинальное напряжение, В : 220-240
- Вес NET, кг : 12.7
- Штрих-код : 7332543621125

Описание продукта:
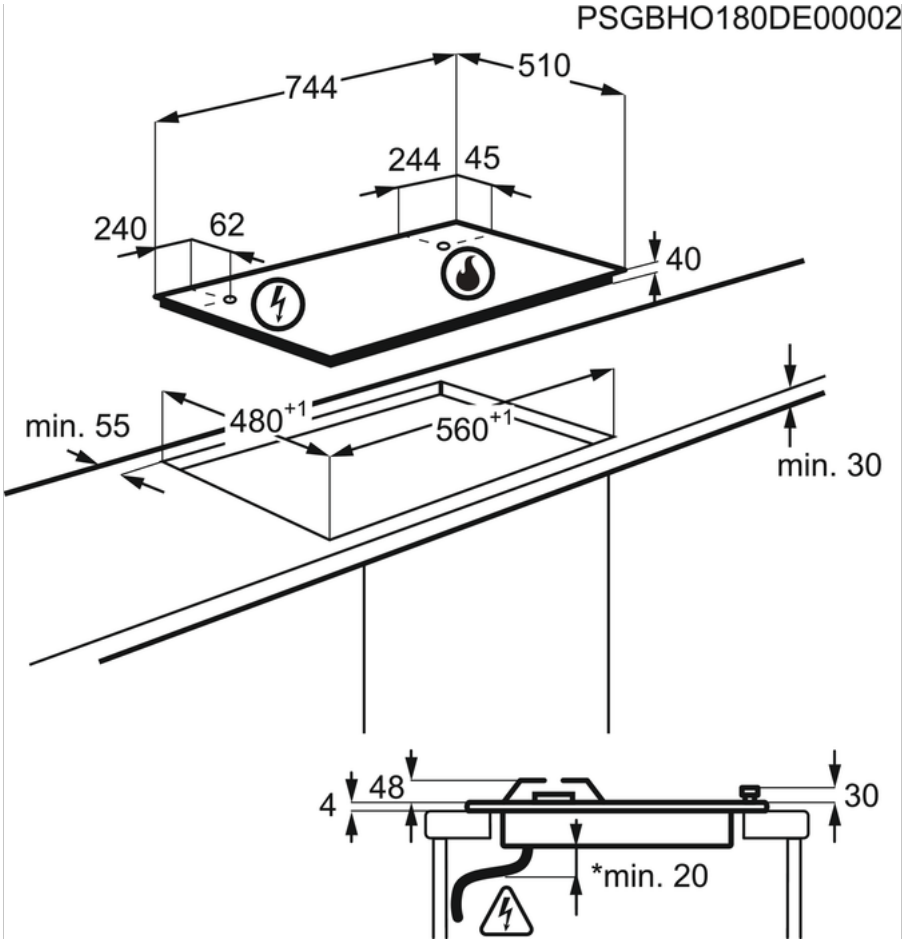
GPE373MX BI Hob