ERN2001BOW Refrigerator

Контроль влажности для свежей зелени

Вы оцените ящик Humidity Control благодаря восхитительным овощам. Он создает оптимальную атмосферу хранения, контролируя влажность воздуха. Закрыв вентиляционные отверстия, вы создаете идеальные условия для трав и

Свойства:

- Размеры (ВхШхГ): 1218 x 540 x 549 мм
- Полезный объем **** морозильного отделения: 14 л
- Высота встраивания 1225 мм
- Морозильное отделение: 4 звезды
- Механическая регулировка температуры
- http://services.electrolux-medialibrary.com/118ed4c0ee6546f4a7684c7fef8c985aNrZmYkM861d1f/view/WS_TN/PSEBAP15PC002094.png
- Ящик(и) в холодильном отделении: 2
- Полностью встраиваемый с навешиваемой дверцей
- Уровень шума: всего 35 дБ

Характеристики:

- Рекомендованная цена. Перейдите на сайт магазина, чтобы узнать о возможных специальных предложениях. : 62990.00
- Размеры (ВхШхГ), мм : 1218x540x549
- Размеры для встраивания (ВхШхГ), мм : 1225x560x550
- Дверь : Справа, перенавешиваемая
- Полки холодильной камеры : Стекло с передним и задним бортиком
- Цвет : Белый
- Общий полезный объем холодильного отделения, л : 187
- Полезный объем морозильного отделения, л. : 14
- Размещение панели управления : Внутри
- Длина сетевого шнура, м : 2.4
- Номинальное напряжение, В : 230-240
- Страна производства : Венгрия
- Мощность подключения, Вт : 130
- Климатический класс : SN-N-ST
- Мин. температура окружающей среды : 10
- Энергоэффективность (2010/30/EC) : A+
- Эжегодное потребление энергии (2010/30/EC) : 214
- Вентилятор : None
- Режим интенсивного охлаждения : No
- Количество узких ящиков в холодильной камере : 2
- Количество широких ящиков в холодильной камере : Нет
- Особые ящики холодильной камеры : Нет
- Телескопические направляющие : нет
- Освещение в холодильной камере : LED Bulb
- Оттаивание холодильной камеры : Авто
- Тип управления : механическое
- Вес NET, кг : 39
- Рефрижерант : R600a
- Штрих-код : 7332543463251
- ColorEnglish : White
- Тип установки : встраиваемый

Описание продукта:
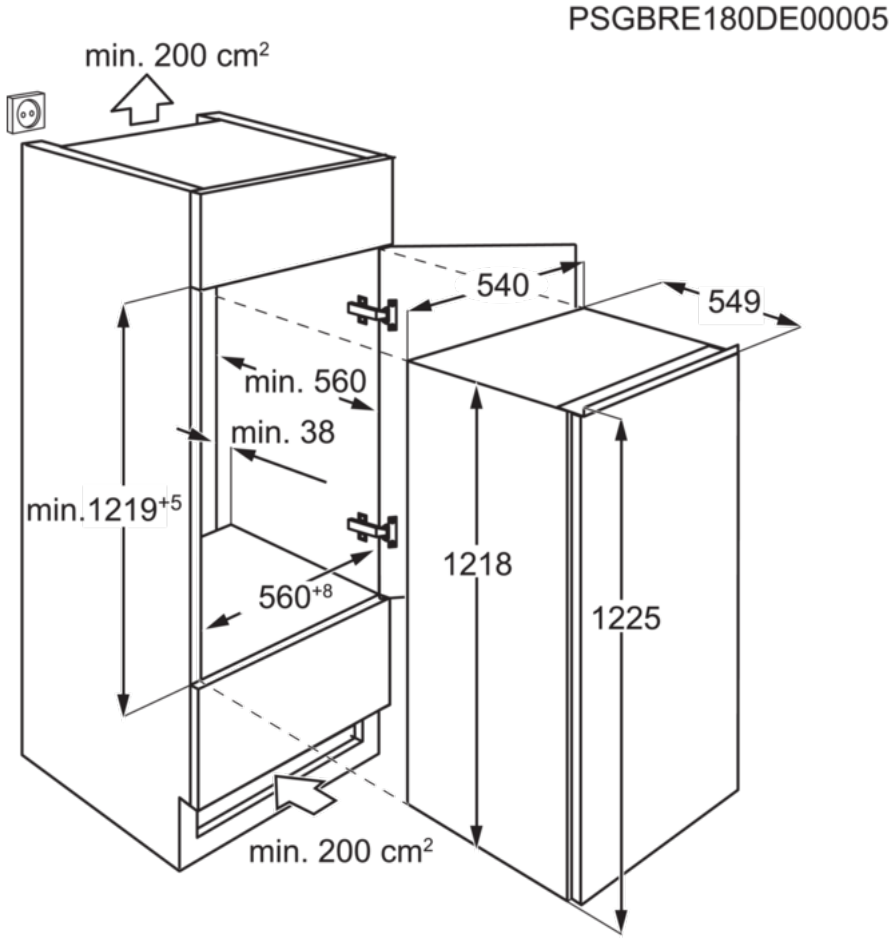
ERN2001BOW Refrigerator