atoll®

СИСТЕМА ОЧИСТКИ ВОДЫ

обратноосмотическая

NEXT 800

УСТАНОВКА
ЭКСПЛУАТАЦИЯ
ОБСЛУЖИВАНИЕ

EAC

СВЕДЕНИЯ ПО ТЕХНИКЕ БЕЗОПАСНОСТИ

Система очистки воды atoll NEXT 800 предназначена для очистки воды в объеме, необходимом для приготовления пищи, питья и других хозяйственно-бытовых нужд.

Все необходимые работы с водопроводом должны выполняться квалифицированным специалистом. Если Вы производите подключение сами, то необходимо ознакомиться с действующими правилами и придерживаться их.

Для установки системы необходимо обеспечить:

- возможность подключения к водопроводу холодной воды;
- возможность подключения к канализации через гидрозатвор (сифон);
- наличие электророзетки 230В ±10%;
- наличие ровной твердой сухой чистой поверхности.

Давление воды на входе в систему должно быть от 1 до 4 атм. Для защиты системы от скачков давления воды необходимо установить редуктор, отрегулированный на давление от 1 до 4 атм.

Не пользуйтесь системой при отсутствии воды в водопроводе. Если уже открыли кран чистой воды, и система включилась, то отключите электропитание системы до возобновления подачи воды.

Запрещается установка и эксплуатация системы в помещении, в котором возможно падение температуры ниже 0°С.

Запрещается класть какие-либо предметы на верхнюю часть блока фильтрации системы.

Во избежание поражения электрическим током не допускайте попадания воды на электрические провода, контакты и компоненты системы.

Перед очисткой блока фильтрации системы отключите его от электропитания. Для очистки применяйте только смоченную водой ткань без добавления абразивов, кислот, щелочей и растворителей.

Не опускайте блок фильтрации системы под воду. Не лейте воду на него.

До установки системы проверьте воду, которую будете очищать, на соответствие разделу «Требования к входной воде».

До окончания процедур установки и промывки не используйте очищенную воду для питья. Промывка системы производится в следующих случаях:

- при первом подключении;
- после замены фильтрующих элементов (картриджей).

При перерыве в использовании системы с отключением ее от водоснабжения и/или электропитания на срок более 2 недель рекомендуется извлечь сменные элементы (картриджи), герметично упаковать их в пищевую пленку и поместить в холодильник (от +2 до +5°С) на срок до 2 месяцев. Если перерыв превышает 2 месяца, рекомендуется заменить картридж atoll NEXT 800 PCT-A.

Для потребления очищенной воды рекомендуется использовать посуду из нержавеющей стали, стеклянную, керамическую и эмалированную. Использование посуды из цветных металлов или непищевого пластика может привести к загрязнению воды.

Модификация системы или внесение каких-либо конструктивных изменений запрещены. Это может привести к травматизму и/или порче имущества. При этом гарантийные обязательства утрачивают силу.

В случае обнаружения протечек воды или других неисправностей следует перекрыть подачу воды в систему, отключить электропитание системы и обратиться к производителю за консультацией. Регулярно проверяйте систему на предмет протечек.

При нарушении условий эксплуатации системы гарантийные обязательства утрачивают силу.

В течение всего срока службы системы следите за сохранностью информации с наименованием модели и серийного номера.

Срок службы системы составляет 5 лет.

КОМПЛЕКТ ПОСТАВКИ

В комплект поставки системы входят:
- блок фильтрации воды (1);
- сменные фильтрующие элементы (картриджи) (2), (3);
- ключ (12);
- кран чистой воды с коннектором (4, 5) (опция; см. наименование на упаковке);
- блок питания (11);
- узел подачи воды (6), фум-лента;
- дренажный хомут (7);
- датчик протечки (13);
- гибкая трубка синяя 1/4", черная 1/4", красная 3/8" с угловым коннектором (9, 10);
- аксессуары для быстроразъемных соединений: ключ, предохранительные скобы (8), комплект для ремонта.

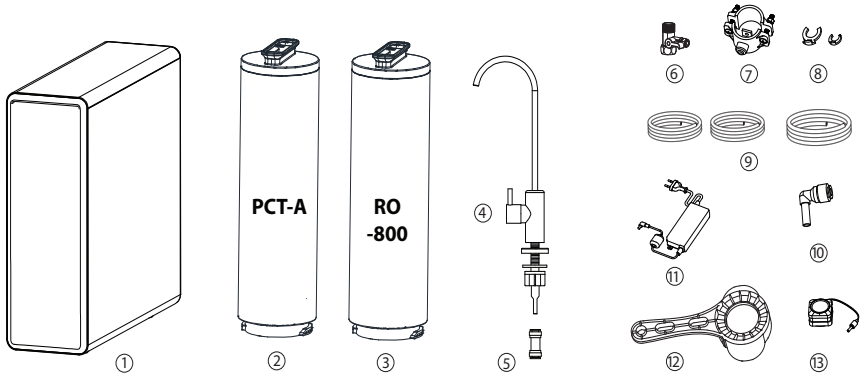

ТРЕБОВАНИЯ К ВХОДНОЙ ВОДЕ

- источник воды	централизованный водопровод
- давление входной воды	от 1 до 4 атм.
- температура входной воды	от 5 до 38 ^{o}C
- pH	от 3 до 11
- минерализация	до 1000 мг/л
- хлориды, сульфаты	до 300 мг/л
- хлор	до 0,3 мг/л
- мутность	до 1 ЕМФ
- жесткость	до 7 мг-экв/л
- железо	до 0,3 мг/л
- марганец	до 0,1 мг/л
- перманганатная окисляемость	до 5 мг O_2/л
- общее микробное число	до 50 ед./мл
- Coli-индекс	отсутствие

1. При несоответствии входной воды данным требованиям, необходима установка дополнительных фильтров предварительной очистки.

2. Хотя система atoll NEXT 800 задерживает бактерии и вирусы, содержащиеся в воде, рекомендуется использовать систему только для очистки воды, безопасной в микробиологическом отношении. Используйте систему для очистки воды, прошедшей предварительную дезинфекцию хлорированием или облучением ультрафиолетовой лампой.

При невыполнении хотя бы одного из условий срок службы сменных картриджей может оказаться меньше рекомендуемого срока их замены.

ТЕХНИЧЕСКИЕ ХАРАКТЕРИСТИКИ

- номинальная производительность мембраны	800 GPD*
- производительность системы	до 2,1 л/мин.
- выход очищенной воды	≈65%
- эффективность удаления солей	≥95%
- уровень шума в режиме очистки воды	≈60 дБ
- потребляемая мощность в режиме очистки воды	≈120 Вт
- электропитание от сети 230В ±10% через блок питания	24 В, 5 А, DC
- размеры системы очистки	135x385x395 мм
- присоединительные размеры (быстроразъемные соединения)	
- вход воды	3/8 дюйма
- очищенная вода, дренаж	1/4 дюйма

*GPD - галлон в сутки. 1 галлон = 3,785 л

Производительность системы измерена в лабораторных условиях: при минерализации воды 250 мг/л, давлении воды 3 атм., температуре воды 25 °С. И может изменяться на ±15% в зависимости от конкретного экземпляра мембраны.

Во время работы системы, мембрана под действием разницы давлений пропускает воду с меньшей концентрацией солей, задерживая воду с большей концентрацией солей. Во время остановки системы давление воды с двух сторон мембраны выравнивается. Этот процесс, который протекает в любых системах обратного осмоса в нерабочем режиме, также приводит к постепенному выравниванию концентраций солей по обеим сторонам мембраны.

Небольшое количество воды с повышенным содержанием солей может быть просто слито через кран чистой воды примерно в течение минуты при запуске системы. После того, как эта вода сольется, и вновь возникнет избыточное давление на входе в мембранный элемент, система выйдет на рабочий режим фильтрации.

При разработке системы была предусмотрена дополнительная промывка мембраны очищенной водой. Она запускается на 1 минуту через 20 минут после прекращения разбора воды. Также промывка осуществляется каждые 24 часа при простое системы. Эта дополнительная промывка значительно уменьшает содержание солей в очищенной воде сразу после включения системы. Выход на рабочий режим фильтрации также осуществляется быстрее.

Реальная производительность, поток воды в дренаж и другие характеристики работы системы зависят от ряда меняющихся параметров: температуры, давления и химического состава воды, степени загрязненности сменных картриджей и др. Понижение температуры воды в зимний период, снижение давления воды в водопроводе в моменты ее пикового расхода, повышение уровня минерализации могут приводить к снижению производительности системы.

Система оборудована насосом для повышения давления воды. Все насосы производят шум и вибрацию, которые в том числе зависят от акустических условий: размеров помещения, звукопоглощающей способности поверхностей и др.

Данные особенности не являются признаком неисправности системы или отдельных ее элементов.

СХЕМА ПОДКЛЮЧЕНИЯ

Для подключения системы используются гибкие трубки 1/4" и 3/8" из комплекта. Длина трубок определяется по месту установки блока фильтрации системы и не должна препятствовать его дальнейшему обслуживанию. Трубка укорачивается с помощью острого кухонного или канцелярского ножа. Срез должен быть ровным, перпендикулярным, без замятия трубки.

Порты для подключения трубок к блоку фильтрации располагаются сзади корпуса блока. Во время перевозки и хранения системы порты закрываются заглушками.

Узел подачи воды (2) в блок фильтрации (1) - фитинг с резьбой 1/2 дюйма с шаровым краном. Устанавливается в разрыв магистрали холодного водоснабжения. Соединяется с блоком фильтрации красной трубкой (3), которая подключается в порт **Вход** с помощью углового коннектора. Обеспечивает подачу воды в блок фильтрации.

Дренажный хомут (4). Необходим для подключения блока фильтрации к канализации. Соединяется с блоком фильтрации (1) через порт **Дренаж** с помощью черной трубки (5). Устанавливается до гидрозатвора (сифона). Слив воды в дренаж необходим для промывки системы.

Кран чистой воды (8) (опция; система может поставляться без крана; см. наименование на упаковке). Располагается на столешнице. Служит для подачи чистой воды пользователю. Соединяется с блоком фильтрации через порт **Кран** с помощью синей трубки (6) и быстроразъемного коннектора (7).

Блок питания 24В постоянного тока (9). Подключается к блоку фильтрации с помощью провода с разъемом, порт **24VDC**, который расположен сзади снизу блока фильтрации.

Датчик протечки (10). Должен быть расположен рядом с системой, на поверхности, на которой она размещается. Подключается в порт **Датчик протечки**

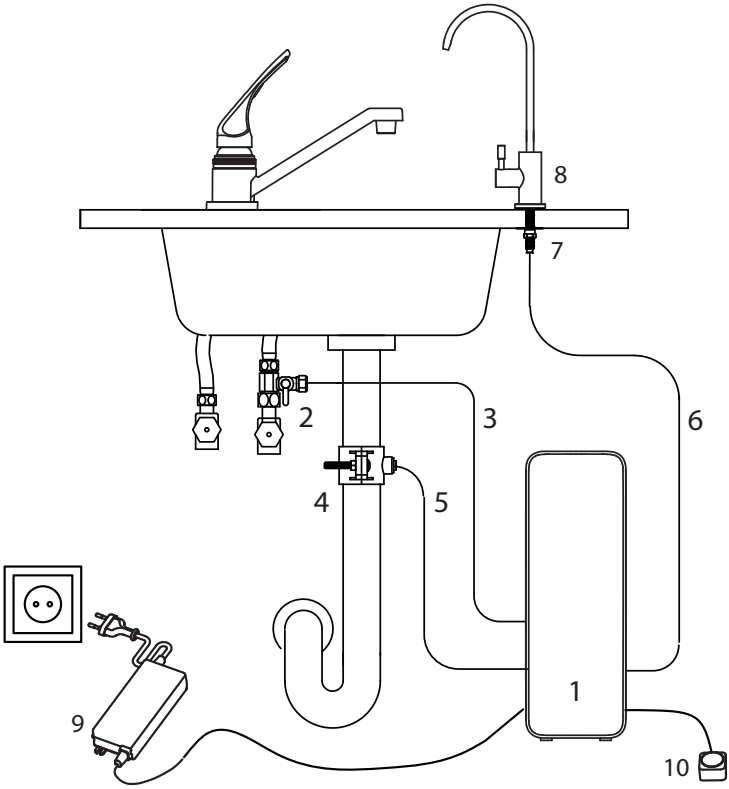

РАБОТА С ГИБКИМИ ТРУБКАМИ И БЫСТРОРАЗЪЕМНЫМИ КОННЕКТОРАМИ

Присоединение трубки

1. Вставьте трубку в коннектор до упора, применив небольшое усилие **(1)**.
2. Потяните трубку из коннектора для проверки соединения **(2)**. Трубка не должна выходить из коннектора.
3. Зафиксируйте соединение скобой.

Отсоединение трубки

1. Перекройте воду.
2. Сбросьте давление воды в трубке.
3. Снимите скобу.
4. Вручную или с помощью ключа для работы с быстросъемными соединениями нажмите на кольцо у основания (утопите внутрь коннектора).
5. Удерживая кольцо нажатым **(3)**, вытяните трубку из коннектора.

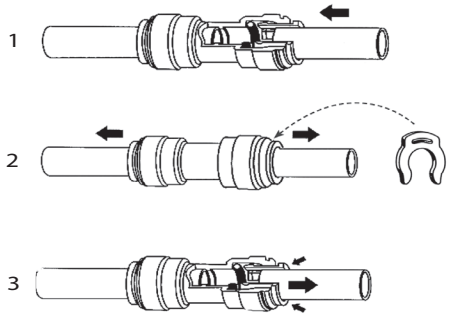

ПОДКЛЮЧЕНИЕ СИСТЕМЫ

1. Установка крана чистой воды.

Дизайн крана в комплекте может отличаться. Система может поставляться без крана. См. наименование на упаковке.

Подключение системы к комбинированному крану atoll описано отдельно, в его инструкции. О возможности подключения системы к кранам сторонних производителей проконсультируйтесь с производителем.

Для установки крана чистой воды нужна плоская поверхность достаточной жесткости, чтобы кран был надежно закреплен в вертикальном положении.

При выборе места для сверления отверстия (диаметр 12 мм) для крана руководствуйтесь эстетическими соображениями, предварительно убедившись, что:

- длины синей трубки хватит для подключения крана к системе фильтрации;
- с нижней стороны столешницы или мойки ничто не будет мешать подключению.

Процесс сверления отверстия требует соответсвующих навыков, внимания и осторожности. Используйте защитные очки и перчатки. При необходимости обратитесь к специалисту.

Произведите монтаж крана согласно схеме. С помощью быстроразъемного фитинга подключите синюю трубку к крану. Зафиксируйте соединения скобами.

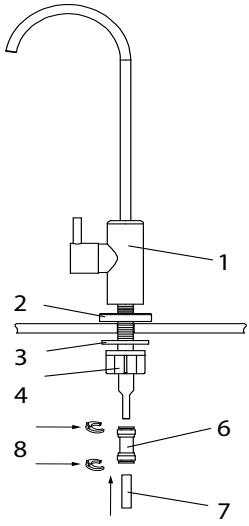

1. Кран чистой воды
2. Декоративное кольцо с уплотнением
3. Уплотнительная шайба
4. Прижимная гайка
5. Белая трубка
6. Быстроразъемный коннектор
7. Синяя трубка
8. Скоба

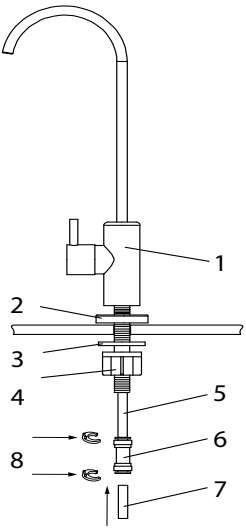

2. Подключение к водопроводу.

1. Убедитесь, что система подключается к холодной воде, до 38 °С. Подключение к горячей воде повредит систему.
2. Перекройте подачу холодной воды в кухонный смеситель.
3. Откройте на кухонном смесителе кран холодной воды, чтобы сбросить давление.
4. Используя инструмент, ослабьте накидную гайку и отсоедините гибкую подводку от смесителя. При необходимости замените уплотнение накидной гайки.
5. Установите узел подачи воды в систему в разрыв гибкой подводки смесителя. Узел подачи воды также имеет свое резиновое уплотнение.
6. Подсоедините красную трубку к шаровому крану узла подачи воды с помощью накидной гайки или через быстроразъемное соединение (зафиксируйте цанговое соединение скобой).
7. Закройте шаровый кран узла подачи воды - ручка крана должна быть перпендикулярна красной трубке.
8. Откройте кран подачи холодной воды. После того как из кухонного смесителя потечет вода, закройте кран смесителя.
9. Проверьте подключение узла подачи воды на наличие протечек.

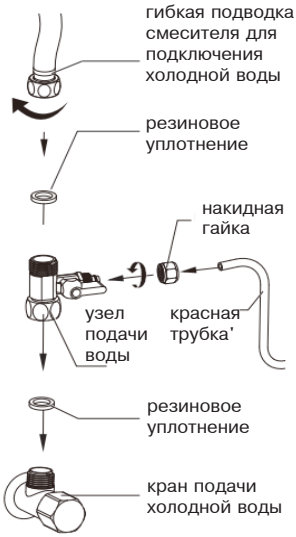

3. Установка дренажного хомута.

Дренажный хомут подходит к сливным сифонам моек диаметром 40 мм.

Хомут необходимо установить на вертикальном участке трубы до первого изгиба сифона. Этот участок трубы не должен быть заполнен водой.

1. Просверлите отверстие диаметром 6,5 мм в том месте, куда Вы планируете установить дренажный хомут.
2. Наклейте уплотнитель на внутреннюю сторону скобы дренажного хомута с подключением.
3. Вставьте дренажную черную трубку в скобу хомута. Зафиксируйте цанговое соединение скобой.
4. Расположите две скобы хомута так, чтобы просверленное в сифоне отверстие совпало с концом дренажной трубки.
5. Равномерно затяните крепежные винты.

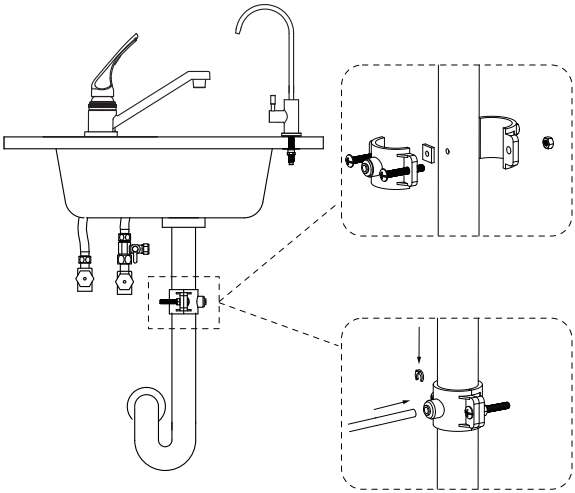

4. Подключение блока фильтрации

1. Снимите панель с лицевой части блока фильтрации.

2. Извлеките картридж atoll NEXT 800 PCT-A из упаковки. Вставьте картридж в нижнее посадочное место блока фильтрации и с помощью ключа вверните его по часовой стрелке до упора в положение **ЗАКРЫТО**.

3. Извлеките картридж atoll NEXT RO-800 из упаковки. Вставьте картридж в верхнее посадочное место блока фильтрации и с помощью ключа вверните по часовой стрелке до упора в положение **ЗАКРЫТО**.

4. Установите панель на лицевую часть блока фильтрации.

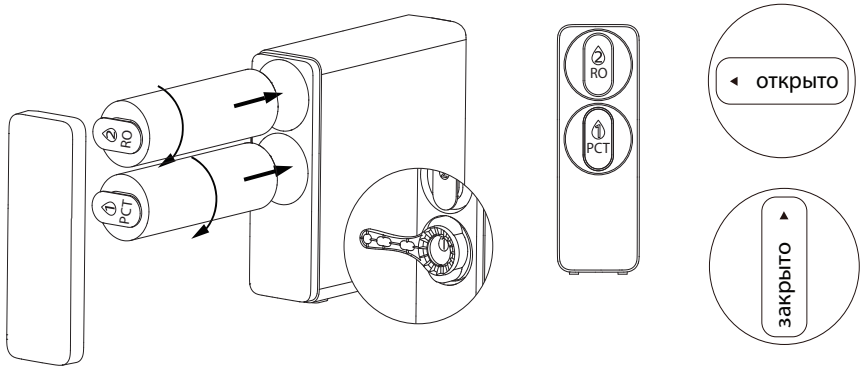

5. Сзади блока фильтрации располагаются порты для подключения. С помощью ключа для работы с быстросъемными соединениями извлеките заглушки **Вход, Кран, Дренаж**. Красную заглушку не извлекайте.

6. Подключите синюю трубку от крана для чистой воды к блоку фильтрации в порт **Кран**. Зафиксируйте соединение скобой. Откройте кран.

7. Подключите черную трубку от дренажного хомута к блоку фильтрации в порт **Дренаж**. Зафиксируйте соединение скобой.

8. Подключите красную трубку от узла подачи воды к блоку фильтрации в порт **Вход**. Для удобства используйте угловой коннектор. Зафиксируйте соединения скобами. Откройте кран.

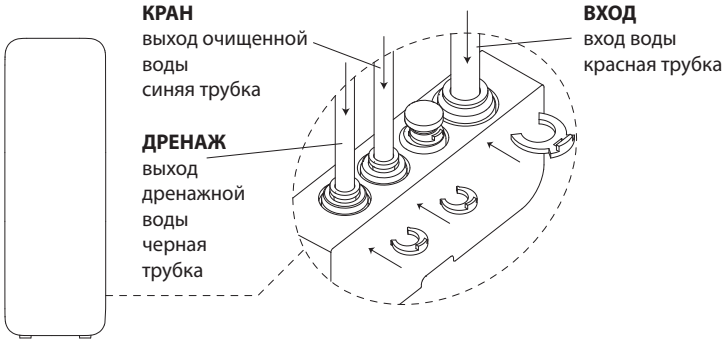

9. Подключите датчик протечки к выходу из блока фильтрации **Датчик протечки.**

10. Подключите блок питания к выходу из блока фильтрации **24VDC**.

11. Подключите блок питания в электророзетку. Система включится и перейдет в режим промывки на 30 секунд.

12. После окончания режима промывки система перейдет в режим очистки воды. В течение 15 минут слейте воду через открытый кран чистой воды в раковину.

Цвет очищенной воды может быть молочно-белым из-за мелких пузырьков воздуха, которые покидают набранную воду в течение нескольких минут. Этот эффект не является признаком неправильной работы системы.

13. Закройте кран чистой воды. Система должна отключиться и перейти в режим ожидания.

14. Проверьте систему на наличие протечек.

В первое время после установки проверяйте систему на предмет протечек.

ПОЛЬЗОВАТЕЛЬСКИЙ ИНТЕРФЕЙС

На панели системы располагаются кнопки **Reset** и **Flush**, индикаторы ресурса сменных картриджей **PCT** и **RO**, индикатор Wi-Fi и монитор TDS.

Цвет индикаторов срока службы картриджей:

1. Постоянный белый - нормальная работа системы.
2. Мигает красным - срок службы картриджа заканчивается.
3. Постоянный красный - срок службы картриджа истек.

При покраснении индикатора, система издает звуковые сигналы, отображает сообщение в приложении и отправляет пуш-уведомление на смартфон.

Система оснащена функцией автоматической промывки:

- промывка входной водой 30 секунд при подключению системы к электропитанию.
- промывка входной водой 5 секунд через 15 минут работы.
- промывка очищенной водой 60 секунд через 20 минут после окончания работы системы.
- промывка очищенной водой 60 секунд каждые 24 часа, если систему не используют.

Вручную промывку на 30 секунд можно включить нажатием кнопки **Flush**. Отменить промывку можно повторным нажатием кнопки **Flush**.

При открытии крана чистой воды промывка не прекращается. Поэтому поток очищенной воды из питьевого крана уменьшается.

Монитор TDS отображает минерализацию очищенной воды в мг/л.

Измерение значений происходит только во время процесса очистки воды, спустя 1 минуту после открытия крана чистой воды. Значения TDS не обновляются, пока система находится в режиме ожидания. При отключении электропитания системы, значения TDS не сохраняются. Но они доступны в отчете в приложении.

Встроенный TDS датчик является индикатором качества очистки воды системой, но не является точным измерительным лабораторным прибором. Поэтому измеренные им значения могут незначительно отличаться от результатов, полученных другими средствами измерений. Данная особенность не является дефектом системы.

Сообщения о неисправностях

Система комплектуется датчиком протечек, который должен быть расположен рядом с системой, на поверхности, на которой размещается система. При обнаружении протечки система произведет несколько звуковых сигналов и перестанет включаться для очистки воды. На экране появится сообщение **E01**. Для перезагрузки системы нужно устранить протечку и просушить датчик.

Если встроенный насос системы непрерывно работает в течение 30 минут, то активируется защитный режим. Система отключит насос, перекроет воду, произведет несколько звуковых сигналов и перестанет включаться для очистки воды. На экране появится сообщение **E02**. Для перезагрузки системы нужно отключить ее от электропитания на 30 секунд и подключить повторно.

Система дублирует сообщения E01 и E02 в приложении и отправляет пуш-уведомление на смартфон.

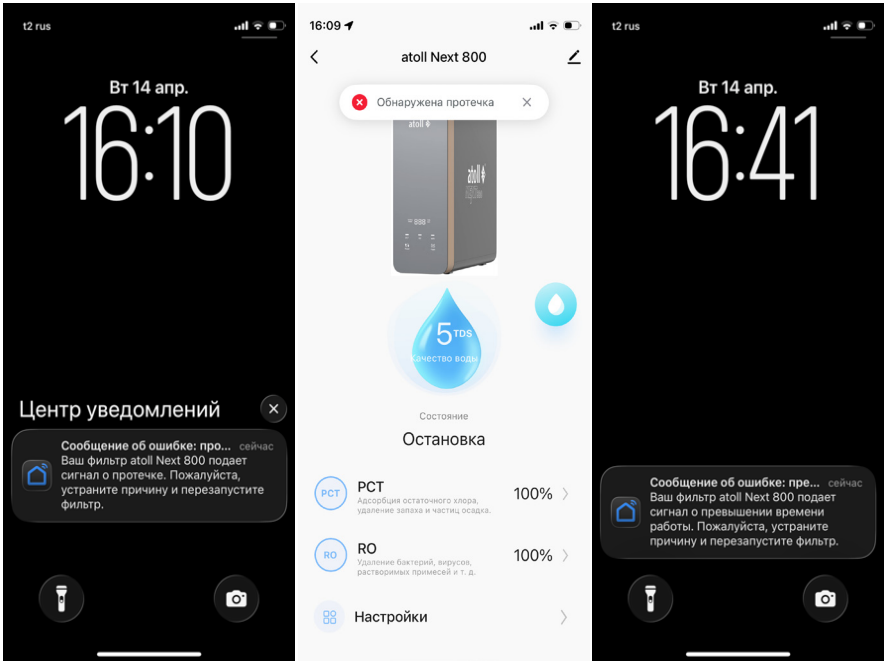

Подключение к сети Wi-Fi

Состояние индикатора Wi-Fi:

1. Отсутствует - система отключена от Wi-Fi.
2. Мигает - система ведет поиск сети Wi-Fi или выполняет подключение.
3. Работает постоянно - система подключена к Wi-Fi.

Для подключения системы к сети Wi-Fi в настройках смартфона должны быть включены Wi-Fi и Bluetooth. Далее следует:

1. Установить приложение **SmartLife - Smart Living**, запустить и зарегистрироваться в нем.
2. На панели системы нажать и удерживать кнопку **Flush** до появления мигающего индикатора Wi-Fi. Или подождать несколько минут. Система автоматически начнет поиск сети Wi-Fi.
3. В приложении, на главном экране, сверху справа нажать кнопку + **(плюс)**.
4. Выбрать пункт **Добавить устройство**. Подождать окончания сканирования.
5. Выбрать иконку системы atoll NEXT 800.
6. Выбрать Вашу сеть Wi-Fi и ввести ее пароль. Нажать кнопку **Далее**.

Дождаться появления зеленой галочки. Нажать кнопку **Завершено**.

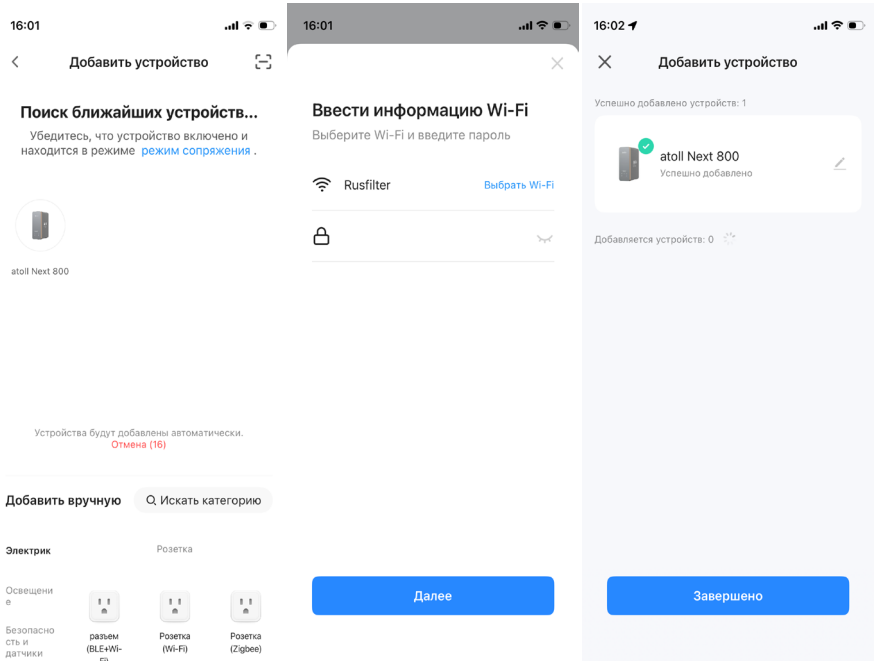

Функции, доступные в приложении

Для стабильной работы всех функций приложения необходим смартфон с актуальной версией операционной системы.

В приложении SmartLife - Smart Living, на главном экране, следует нажать на изображение системы atoll NEXT 800.

1. Значение TDS очищенной воды (качество воды) отображается в большой капле по центру.

При нажатии на изображение маленькой капли справа открывается доступ к отчету, который позволяет просматривать историю значений TDS очищенной воды.

2. Статус системы:

Остановка - режим ожидания или возникла неисправность;

Фильтрация - выполняется очистка воды;

Промывка - выполняется промывка.

3. Ресурс картриджей в %.

При нажатии на иконку картриджа PCT или RO можно детально узнать ресурс этого картриджа в днях и %. А также сбросить его после замены картриджа.

4. Настройки.

Позволяет запустить промывку системы. Функция аналогична нажатию кнопки Flush на передней панели блока фильтрации.

5. Дополнительные настройки.

(изображение пишущей ручки справа сверху)

Позволяет посмотреть информацию о системе, проверить уровень Wi-Fi сигнала, добавить систему atoll NEXT 800 в сценарий умного дома, удалить систему (устройство) из приложения.

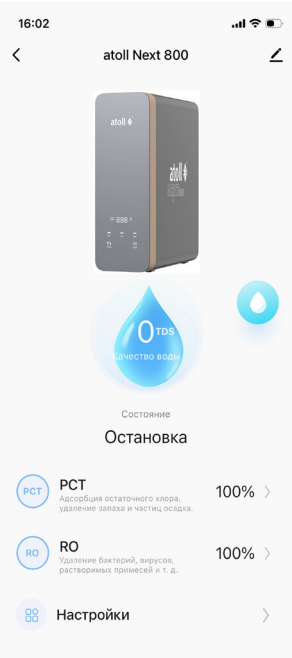

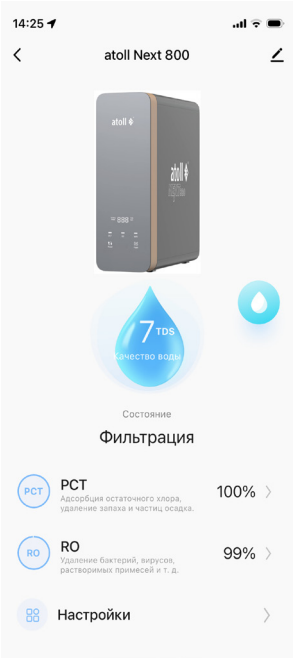

ЗАМЕНА ФИЛЬТРУЮЩИХ ЭЛЕМЕНТОВ (КАРТРИДЖЕЙ)

1. Сменные картриджи и сроки их замены.

наименование	обозначение	назначение	рекомендуемый срок замены	срок срабатывания индикатора после сброса ресурса
atoll NEXT 800 PCT-A	PCT	префильтр и постфильтр	6-12 месяцев	270 дней
atoll NEXT RO-800	RO	мембрана	12-24 месяцев	720 дней

Реальные сроки замены картриджей зависят от качества и химического состава входной воды, объема потребления очищенной воды и других условий эксплуатации системы.

2. Замена картриджей

1. Закройте кран узла подачи воды в систему.
2. Откройте кран чистой воды на 10 секунд.
3. Отключите систему от электропитания.
4. Снимите панель с лицевой части блока фильтрации.
5. С помощью ключа поверните картридж atoll NEXT 800 PCT-A против часовой стрелки до упора в положение **ОТКРЫТО**.
6. Удалите картридж atoll NEXT 800 PCT-A из корпуса системы и утилизируйте. Протрите салфеткой остатки воды внутри корпуса.

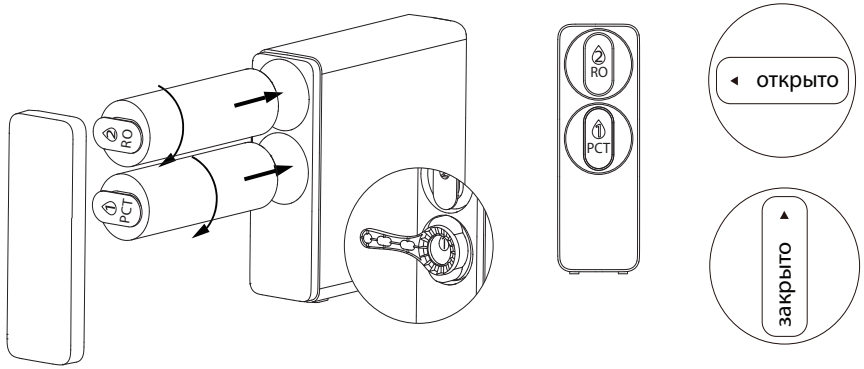

7. Извлеките новый картридж atoll NEXT 800 PCT-A из упаковки. Вставьте и с помощью ключа вверните его в корпус системы по часовой стрелке до упора в положение **ЗАКРЫТО**.
8. При необходимости замените картридж atoll NEXT RO-800 аналогичным способом.
9. Установите панель на лицевую часть блока фильтрации.
10. Откройте кран узла подачи воды в фильтр.
11. Подключите систему к электропитанию. Система включится и перейдет в режим промывки на 30 секунд.
12. После окончания режима промывки система перейдет в режим очистки воды. В течение 15 минут слейте воду через открытый кран чистой воды в раковину.

Цвет очищенной воды может быть молочно-белым из-за мелких пузырьков воздуха, которые покидают набранную воду в течение нескольких минут. Этот эффект не является признаком неправильной работы системы.

13. Закройте кран чистой воды. Система должна отключиться и перейти в режим ожидания.

14. Выполните сброс ресурса замененного картриджа:

- Нажмите и удерживайте кнопку **Reset**. Раздастся звуковой сигнал. Индикатор ресурса картриджа начнет мигать.
- Однократным нажатием кнопки **Reset** выберите индикатор замененного картриджа.
- Нажмите и удерживайте кнопку **Reset** еще раз. Раздастся звуковой сигнал. Индикатор выбранного картриджа снова загорится белым цветом.

Система автоматически выходит из режима сброса ресурса картриджей, если в течение 10 секунд не происходило никаких действий.

Также сброс ресурса картриджей можно произвести в приложении. Во вкладке картриджа нужно нажать на слово **Перезап...** справа сверху. Далее подтвердить выбор.

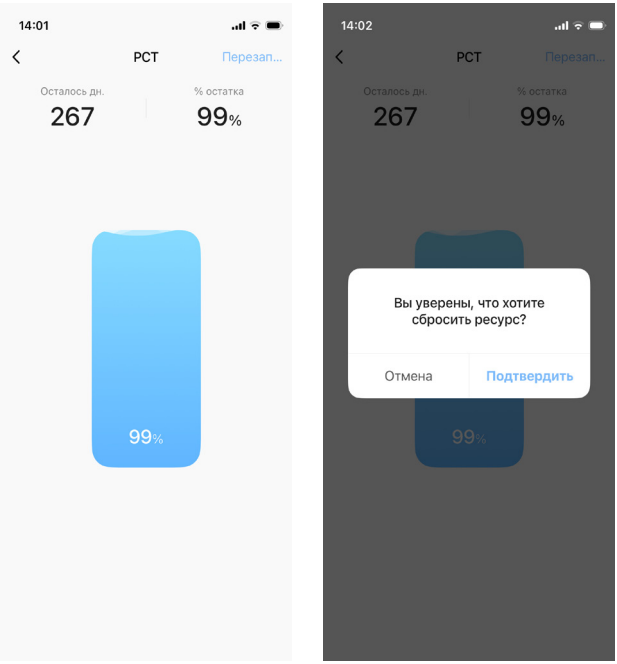

15. Проверьте систему на наличие протечек. В первое время после замены картриджей проверяйте систему на предмет протечек.

ПОДКЛЮЧЕНИЕ МИНЕРАЛИЗАТОРА (приобретается дополнительно)

К одинарному крану чистой воды

(более подробно в инструкции для минерализатора)

1. Перекройте подачу воды в систему очистки воды краном (2) и отключите блок питания системы (9) от электророзетки.
2. Откройте кран для чистой воды (8), чтобы сбросить давление воды.
3. Расположите и закрепите минерализатор (11) на вертикальной поверхности чтобы:

- хватало длины трубки (6) от системы очистки воды до минерализатора и до крана чистой воды.
- было удобно производить замену сменного картриджа минерализатора.

4. С помощью острого ножа разрежьте синюю трубку (6), по которой вода поступает из системы очистки воды в кран чистой воды. Срез должен быть ровным, перпендикулярным, без замятия трубки.
5. Соблюдая направление потока воды, указанное на корпусе минерализатора, подключите концы трубок к минерализатору.
6. Убедитесь, что сменный картридж в минерализаторе установлен в положении **CLOSE - закрыто** до упора.
7. Откройте подачу воды в систему очистки воды и подключите ее к электророзетке.
8. Дождитесь вытекания воды из крана чистой воды. В течение 10 минут слейте воду в раковину, чтобы промыть минерализатор.
9. Закройте кран чистой воды.
10. Проверьте все соединения на герметичность.

В первое время после установки минерализатора регулярно проверяйте соединения на герметичность.

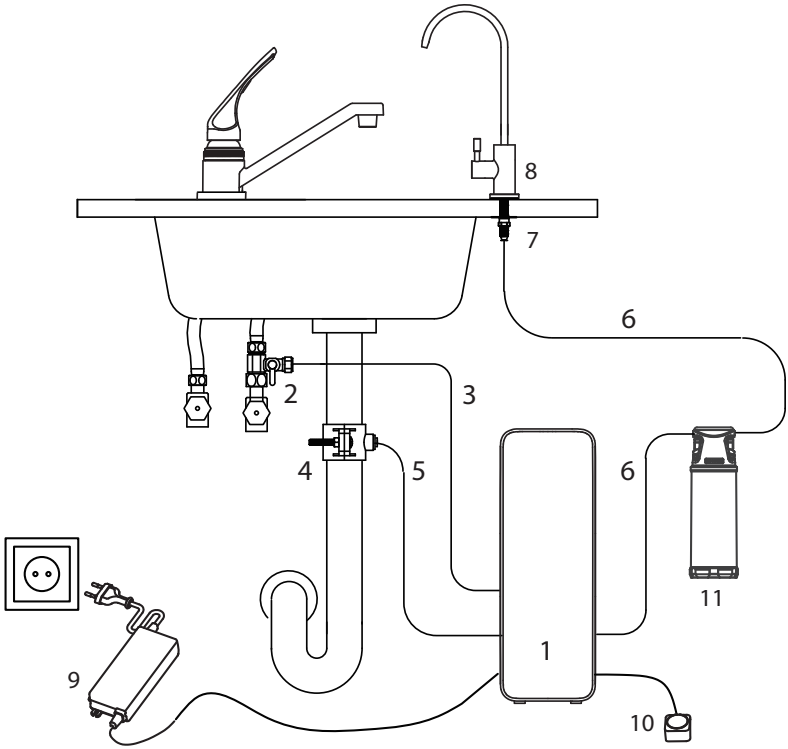

К двойному крану чистой воды (приобретается дополнительно)

Схема позволяет получить раздельно воду:

- подготовленную минерализатором для питья и приготовления напитков (чай, кофе);
- воду без минерализации, более подходящую для бытовых приборов (увлажнителей воздуха, парогенераторов, утюгов).

Порядок действий аналогичен предыдущему варианту. Но дополнительно потребуется коннектор-тройник (12), который устанавливается в разрыв синей трубки (6) до минерализатора (11).

Очищенная вода до и после минерализатора отдельными трубками подключается к двойному крану чистой воды (13).

Установка крана описана в его отдельной инструкции.

Кран имеет три положения:

- закрыт;
- открыт, подача воды после минерализатора;
- открыт, подача воды до минерализатора.

При любом способе подключения минерализатора встроенный монитор TDS системы отображает минерализацию очищенной воды до него.

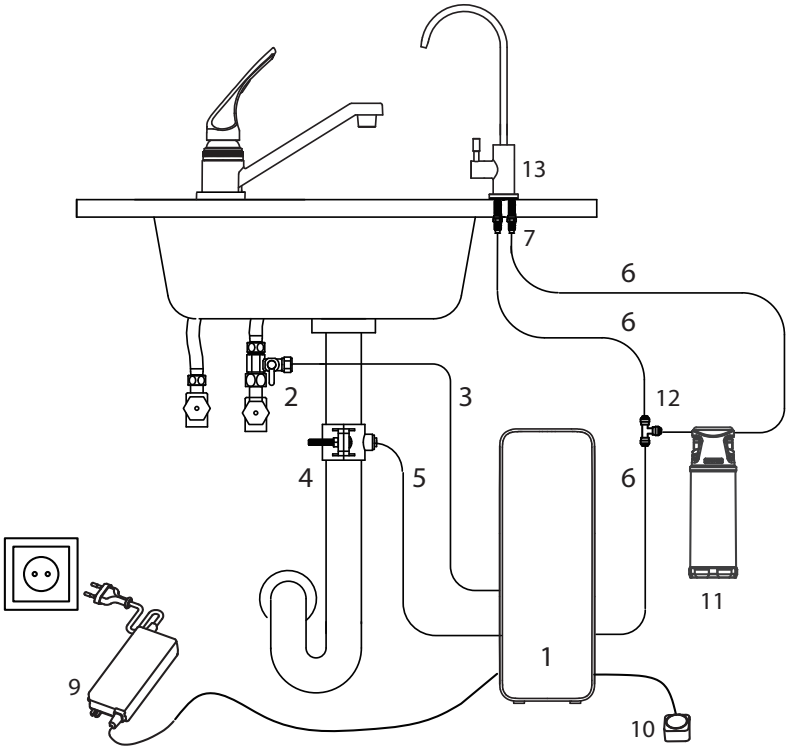

Сведения об импортере

Система изготовлена в КНР по заказу ООО «НПО «Русфильтр».
Импортер / уполномоченная организация: ООО «НПО «Русфильтр»
125252, г. Москва, ул. Авиаконструктора Микояна, д. 12
тел. (499) 745-07-07, www.rusfilter.ru

Авторские права

Это руководство защищено авторскими правами ООО «НПО «Русфильтр».
В соответствии с законами об авторских правах это руководство не может быть воспроизведено в любой форме, полностью или частично, без предварительного письменного согласия ООО «НПО «Русфильтр».
Дизайн и спецификация могут быть изменены без предупреждения.
© ООО «НПО «Русфильтр», 2026г.