Serie | 6, Сушильная машина с тепловым насосом, 9 kg WTW876H0OE

A++

Специальные принадлежности

WTZ27400 : Соединит.элемент с выдвижной полкой
WTZ27410 : Соединит.элемент с выдвижной полкой

Сушильная машина Bosch с системой самоочистки конденсатора и технологией Home Connect экономит ваши силы и электроэнергию.

- Превосходный результат сушки благодаря конденсатору с автоматической самоочисткой и низким энергопотреблением.
- Интуитивно понятное и быстрое управление благодаря дисплею DirectSelect, позволяющему одним нажатием выбрать параметры сушки.
- Белье не пересушивается благодаря сенсорам контроля остаточной влажности.
- Бытовая техника Bosch с технологией Home Connect. Комфорт Вашего дома в сочетании с высокими технологиями.

Технические особенности

Встраиваемый/ свободностоящий :	Отдельностоящий
Съемная рабочая поверхность :	Нет
Навес двери :	справа
Длина сетевого кабеля (см) :	145,0
Высота с рабочей поверхностью (мм) :	842
Размеры прибора (мм) :	842 x 598 x 599
Вес нетто (кг) :	55,300
Фторировавшие парниковые газы :	Нет
Тип хладагента :	R290
Герметично запечатанное оборудование :	Да
Количество фторировавших газов :	0,149
Количество, выраженное в эквивалентном CO2 :	0,000
EAN-код :	4242005107780
Мощность подключения (Вт) :	1000
Предохранители (A) :	10
Напряжение (В) :	220-240
Частота (Гц) :	50
Сертификат соответствия :	CE, Eurasian, VDE
Загрузка для программы Хлопок :	9,0
Стандартная программа Хлопок :	Хлопок в шкаф
Класс энергоэффективности :	A++
Энерогопотребление в режиме сушки при полной загрузке (2010/30/EC) (кВт/ч) :	1,97
Время стандартной программы Хлопок при полной загрузке (мин) :	162
Энерогопотребление в режиме сушки при частичной загрузке (2010/30/EC) (кВт/ч) :	1,16
Время стандартной программы Хлопок при частичной загрузке (мин) :	104
Взвешенное годовое электропотребление (кВтч) :	243,0
Взвешенное время программы (мин) :	129
Средняя эффективность сушки при полной загрузке (%) :	91
Средняя эффективность сушки при частичной загрузке (%) :	91
Взвешенная эффективность сушки (%) :	91

4 242005 107780

Serie | 6, Сушильная машина с тепловым насосом, 9 kg
WTW876H0OE

Сушильная машина Bosch с системой самоочистки конденсатора и технологией Home Connect экономит ваши силы и электроэнергию.

Общая информация

- Максимальная загрузка: 9 кг
- Функция Home Connect
- Класс энергоэффективности: A++
- Класс эффективности конденсации на шкале от G (наименее эффективный) до A (наиболее эффективный): A

Программы и Технологии

- Специальные программы: Смешанное белье, Сушка шерсти в корзине, Полотенца, Сушка по времени, Деликатная сушка, Спортивная, Пуховики, Супер 40, Рубашки
- Светодиодная индикация заполнения ворсового фильтра и контейнера для конденсата
- Клавиши специальных функций с технологией Touch Control: Меньше нагрев, Сигнал, Бережная сушка,24 ч отсрочка старта

Комфорт и Безопасность

- Управление: электронное
- Электромагнитный замок
- Контейнер для конденсата
- Большой многофункциональный LED-дисплей: текстовая информация с отображением параметров выбранной программы и дополнительных функций
- Барабан softDry: барабан с системой бережной сушки белья
- Подсветка барабана
- Специальная корзина для сушки шерсти
- AntiVibration дизайн боковой панели
- Внутренняя подсветка барабана: LED
- Блокировка от детей
- Сигнал окончания хода программы

Техническая информация

- Размеры (В x Ш x Г): 84.2 x 59.8 x 59.9 см

Serie | 6, Сушильная машина с тепловым насосом, 9 kg
WTW876H0OE

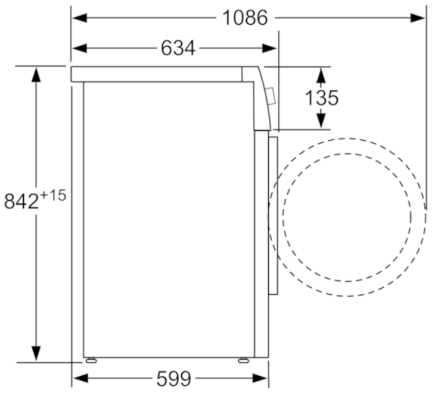

Размеры в мм

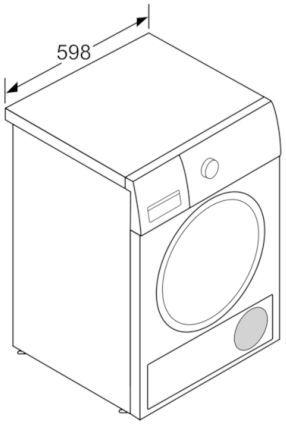

Размеры в мм