# Идеальный тост на завтрак!

Kitfort

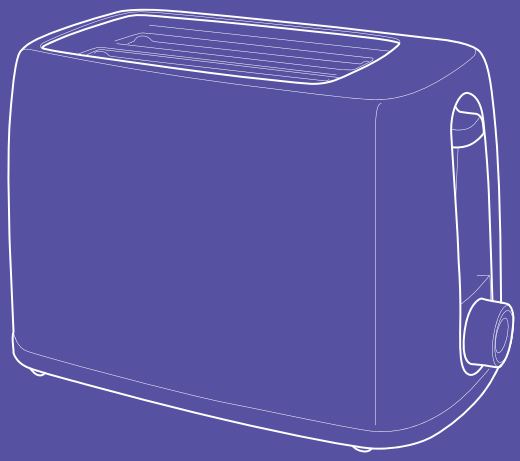

## Тостер КТ-9980

RUS KZ

Если у вас возникнут трудности с использованием нашей техники, перед обращением в магазин просим позвонить на горячую линию Kitfort:

**8-800-775-56-87**
(пн-пт с 9:30 до 17:30 по московскому времени)
**info@kitfort.ru**

Мы расскажем про особенности работы прибора и проконсультируем по любым другим вопросам

Егер біздің жабдықты пайдалануда сізде қиындықтар туындаса, дүкенге хабарласпас бұрын Kitfort жедел желісіне қоңырау шалуды сұраймыз:

**8-800-775-56-87**
(дс-жм Мәскеу уақыты бойынша 9:30-дан 17:30-ға дейін)
**info@kitfort.ru**

Біз құрылғының ерекшеліктері туралы айтып береміз және кез-келген басқа мәселелер бойынша кеңес береміз

## Содержание / версия на русском языке RUS

Общие сведения ..... 4
Комплектация ..... 4
Устройство тостера ..... 4
Подготовка к работе и использование ..... 5
Чистка и обслуживание ..... 8
Уход и хранение ..... 8
Устранение неполадок ..... 9
Технические характеристики ..... 10
Меры предосторожности ..... 11

## Мазмұны / қазақ тіліндегі нұсқасы KZ

Жалпы мәліметтер ..... 14
Жинақтау ..... 14
Тостер құрылғысы ..... 14
Жұмысқа дайындық және пайдалану ..... 15
Тазалау және қызмет көрсету ..... 18
Күтім және сақтау ..... 18
Ақаулықтарды жою ..... 19
Техникалық сипаттамалары ..... 20
Сақтық шаралары ..... 21

## Общие сведения

Электрический тостер Kitfort КТ-9980 создан для тех, кто любит ароматный и хрустящий горячий поджаренный хлеб. Особые вкус и цвет корочки тостов получаются такими благодаря карамелизации сахара, содержащегося в хлебе, при инфракрасном нагреве в процессе приготовления.

Тостер оснащен поворотным регулятором степени обжаривания. Благодаря широким слотам можно поджаривать толстые куски хлеба, а не только тонкие. По окончании приготовления тостер автоматически отключается, а тосты поднимаются вверх, чтобы их было удобнее извлечь. Вы можете приготовить один или два тоста одновременно.

Корпус прибора выполнен из пластика. Съемный поддон для крошек позволяет легко очистить тостер от хлебных крошек. Для удобного хранения на дне устройства предусмотрены держатели для шнура питания. Противоскользящие вставки на двух ножках из четырех делают тостер более устойчивым.

Тостер предназначен для приготовления тостов в домашних условиях и может применяться в квартирах, загородных домах, гостиничных номерах, бытовых помещениях магазинов, офисов и других местах для некоммерческой эксплуатации.

## Комплектация

1. Тостер — 1 шт.
2. Поддон для крошек — 1 шт.
3. Руководство по эксплуатации — 1 шт.
4. Коллекционный магнит — 1 шт.*

*опционально

## Устройство тостера

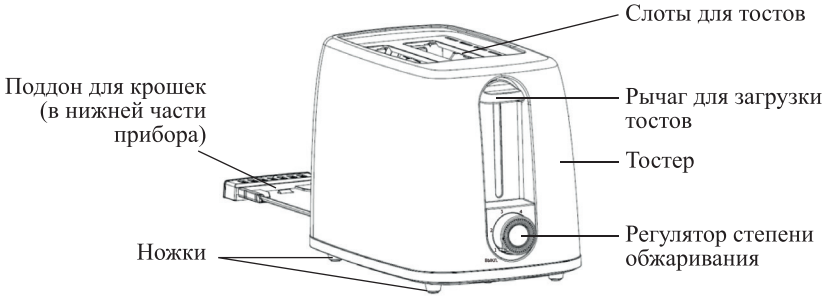

Для приготовления тосты помещаются в ***слоты для тостов***. Чтобы включить тостер, необходимо опустить ***рычаг для загрузки тостов*** вниз до фиксации. Когда тостер выключится, рычаг для загрузки тостов автоматически поднимется.

С помощью ***регулятора степени обжаривания*** настраивается степень обжаривания тостов от «1» до «6», где «1» означает минимальное время и легкую (светлую) обжарку, а «6» — максимальное время и сильную (темную) обжарку.

Чтобы отключить тостер раньше автоматического отключения, переведите регулятор на отметку «ВЫКЛ».

***Поддон для крошек*** съемный и извлекается с боковой стороны прибора.

## Подготовка к работе и использование

Достаньте тостер из коробки и удалите все упаковочные материалы. Протрите корпус тостера влажной, а затем сухой мягкой тканью. Не допускайте попадания жидкостей, порошков и посторонних предметов внутрь корпуса устройства, в слоты для тостов, на шнур питания или органы управления.

Установите тостер на ровную горизонтальную термостойкую поверхность на расстоянии не менее 10 см от стен и края стола. Сверху должно быть свободное пространство высотой не менее 50 см. Убедитесь, чтобы рядом с прибором не было легковоспламеняющихся предметов (например занавесок).

Подключите тостер к сети электропитания. Установите регулятор степени обжаривания на «6» (максимальная степень), затем опустите рычаг загрузки тостов вниз, чтобы включить нагрев.

В процессе первого нагрева может появиться специфический запах, так как с нагревательных элементов будут обгорать остатки смазки и других материалов, которые могли там остаться после производства. Это нормально для нового устройства.

Когда тостер отключится, подождите 2–3 минуты, чтобы тостер немного остыл, а затем повторите процедуру нагрева еще два раза. После этого тостер готов к эксплуатации.

**Использование**

1. Убедитесь, что поддон для крошек установлен. Смотайте излишки шнура питания на держатели на дне прибора. Подключите тостер к сети электропитания.
2. Поместите один или два тоста в слоты для тостов. Поверните регулятор степени обжаривания на нужную степень обжаривания от «1» до «6» и опустите рычаг загрузки тостов вниз до упора, чтобы он зафиксировался в нижнем положении. Тостер разогреется и начнет приготовление тостов.
   **Примечание.** Если тостер отключен от сети электропитания, то рычаг для загрузки тостов не будет фиксироваться в нижнем положении.

3. По окончании приготовления тостер автоматически выключится. Тосты поднимутся вверх. Для отключения тостера вручную переведите регулятор в положение «ВЫКЛ», повернув его против часовой стрелки до упора.
4. Достаньте тосты.
   **Примечания.** Не используйте металлические вилки, ножи, кухонные щипцы и прочие предметы из металла для того, чтобы извлечь тосты. Используйте деревянные или пластмассовые термостойкие кухонные приборы, чтобы достать готовые тосты из слотов. Будьте осторожны, не повредите прибор и не обожгитесь.
5. Отключите тостер от сети электропитания, дождитесь, когда устройство остынет, и очистите его от крошек, как описано в главе «Чистка и обслуживание».

**Советы**

Тосты должны свободно помещаться в слоты для тостов. Максимальная толщина тостов не должна превышать 1,5 см. Рекомендуется использовать тосты толщиной 1 см.

Разные сорта хлеба требуют разного времени приготовления для получения схожей степени обжаривания (цвета) тоста. Черствый хлеб поджаривается быстрее, чем свежий. Мягкий сдобный хлеб поджаривается быстрее, чем грубый и жесткий. Для достаточного обжаривания черного хлеба может потребоваться повторная обжарка. Иногда (в зависимости от сорта хлеба) хороший результат получается, если сначала обжарить хлеб, установив степень обжаривания «2» или «3», затем дать ему остыть 3–5 минут, после чего повторить обжарку, выбрав бóльшую степень обжарки. Такой способ рекомендуется для черного ржаного хлеба.

Если вы впервые готовите тосты, то рекомендуем вам установить регулятор на отметку «3».

В тостере можно обжаривать хлеб, содержащий злаки и семечки. Не поджаривайте в тостере хлеб, содержащий сухофрукты: кусочки сухофруктов могут подгореть, и хлеб приобретет неприятный вкус.

При приготовлении одного тоста он обжарится сильнее по сравнению с приготовлением двух тостов одновременно.

При приготовлении второй порции тостов сразу после первой, тосты второй порции обжарятся сильнее, так как тостер уже разогрет. Чтобы избежать пережаривания тостов при приготовлении второй порции, уменьшите степень обжаривания на одно деление.

После приготовления тосты можно смазать маслом или плавленым сыром (лучше это делать, пока тосты горячие) и/или положить сверху ломтик колбасы, а также украсить зеленью. Прямоугольные тосты вы можете разрезать пополам по диагонали — так они выглядят аппетитнее. Тосты из черного хлеба можно сервировать с нарезанными овощами (огурцами, помидорами, перцем), ломтиками рыбы или ветчины, а тосты из белого хлеба — с джемом, вареньем или медом, шоколадным маслом, сгущенкой, кусочками фруктов или ягодами.

Если в процессе приготовления тостов пошел дым или возник запах горелого хлеба, немедленно отключите тостер, повернув регулятор в положение «ВЫКЛ», отключите прибор от сети, извлеките тосты и устраните причину проблемы.

Не используйте разорванный, смятый, скрученный или деформированный хлеб, в противном случае он может застрять в тостере.

Если тост застрял, выключите тостер и попробуйте извлечь тост, несколько раз подняв и опустив рычаг извлечения тостов. Используйте деревянные или пластмассовые термостойкие кухонные приборы, чтобы достать тосты из слотов. Будьте осторожны, не повредите прибор и не обожгитесь.

**Рецепты**

***Тосты с авокадо и томатами***

Разрежьте спелое авокадо и удалите из него косточку. При помощи ложки или ножа отделите мякоть авокадо от кожуры, выложите мякоть в тарелку и разомните до состояния пюре. Добавьте к ней 1 ст. л. оливкового масла и 1 ч. л. лимонного сока, хорошо перемешайте. Добавьте соль и перец по вкусу.

Обжарьте ломтики хлеба в тостере. Намажьте на тосты пюре из авокадо, сверху выложите томаты, нарезанные дольками.

***Тосты с яблоком и корицей***

Очистите яблоко от кожуры и удалите сердцевину. Нарежьте яблоко небольшими кубиками и обжарьте до мягкости на сливочном или топленом масле. Добавьте 1 ч. л. сахара и посыпьте щепоткой молотой корицы, после чего поджаривайте яблоки еще 1–1,5 минуты на среднем огне.

Обжарьте ломтики хлеба в тостере и выложите на них готовые яблоки с корицей. При желании снова посыпьте яблоки щепоткой молотой корицы или сахарной пудрой.

***Тосты с клубникой и мятой***

Клубнику нарежьте небольшими ломтиками и выложите в тарелку. Добавьте к клубнике сахар по вкусу и небольшие листочки мяты. Обжарьте ломтики хлеба в тостере. На готовые тосты положите ломтики клубники с мятой.

***Тосты с томатами и моцареллой***

Нарежьте два небольших томата маленькими кубиками и выложите их в тарелку. Добавьте 1 ст. л. оливкового масла, соль и перец по вкусу. Для более насыщенного вкуса вы можете добавить нарезанные оливки или зелень, например базилик, укроп или петрушку.

Обжарьте ломтики хлеба в тостере. На готовые тосты положите ломтики моцареллы, затем сверху выложите приготовленную смесь из томатов и зелени.

***Гренки из ржаного хлеба с чесноком***

Очистите 3–4 дольки чеснока, затем пропустите их через пресс для чеснока или натрите на мелкой терке. Смешайте измельченный чеснок с 1/4 ч. л. соли. При желании добавьте 1 ч. л. оливкового масла — так чесночная смесь будет более однородной.

Обжарьте ломтики ржаного хлеба в тостере, выбрав степень обжаривания «4» или выше. Готовые тосты выложите на тарелку и нарежьте соломкой. Намажьте гренки чесночной смесью.

## Чистка и обслуживание

Прежде чем приступить к чистке или обслуживанию тостера, отключите устройство от электросети и дождитесь, пока прибор остынет.

Протирайте корпус тостера влажной, а затем сухой мягкой тканью. Не используйте абразивные моющие средства и губки для чистки устройства, чтобы не повредить его. Не погружайте тостер и шнур питания в воду или другие жидкости.

По мере необходимости (не реже раза в неделю) очищайте поддон для крошек. Чтобы достать поддон для крошек из нижней части корпуса устройства, потяните его на себя. Вытряхните из поддона все крошки. При необходимости вымойте поддон в теплой воде мягкой губкой со средством для мытья посуды, затем тщательно просушите.

Если на нагревательных элементах, расположенных на внутренних стенках тостера, или внутри слотов для тостов скопилось много крошек, воспользуйтесь сухой мягкой щеткой (в комплект не входит), чтобы стряхнуть с них крошки. Очищайте прибор осторожно, чтобы не повредить его.

Не допускайте попадания жидкостей, порошков и посторонних предметов внутрь корпуса устройства, в слоты для тостов, на шнур питания или органы управления.

## Уход и хранение

Храните тостер в сухом и прохладном месте, недоступном для детей. Избегайте попадания прямых солнечных лучей на прибор. Перед длительным хранением очистите тостер и уберите его в коробку или пакет для защиты от пыли.

# Устранение неполадок

**Устройство не включается**

| Возможная причина | Решение |
|---|---|
| Нет напряжения в сети | Проверьте наличие напряжения в сети |

**Рычаг для загрузки тостов не фиксируется в нижнем положении**

| Возможная причина | Решение |
|---|---|
| Тостер не подключен к сети электропитания | Вставьте шнур питания тостера в розетку |
| Устройство вышло из строя | Обратитесь в сервисный центр |

**Во время приготовления ощущается запах горелого хлеба**

| Возможная причина | Решение |
|---|---|
| Установлена высокая степень обжаривания, из-за чего тост подгорает | Выберите более низкую степень обжаривания |
| Крошки, скопившиеся на нагревательных элементах, слотах для тостов или в поддоне для крошек, подгорают и дают неприятный запах | Очистите поддон для крошек, слоты для тостов и нагревательные элементы в соответствии с инструкцией, приведенной в главе «Чистка и обслуживание» |

Если ваша ситуация не отображена выше, пишите нам на адрес info@kitfort.ru, приложив фотографии или видеофайлы, фиксирующие вашу проблему. Пришлите также фотографию наклейки с серийным номером, расположенной на дне или на задней части корпуса устройства.

По вопросам приобретения расходных материалов или аксессуаров пишите нам на osh@kitfort.ru.

## Технические характеристики

1. Напряжение: ~220–240 В, 50/60 Гц
2. Мощность: 650 Вт
3. Класс защиты от поражения электрическим током: I
4. Количество слотов для тостов: 2
5. Количество степеней обжаривания тостов: 6
6. Длина шнура: 0,6 м
7. Размер устройства: 250 × 145 × 167 мм
8. Размер упаковки: 266 × 150 × 173 мм
9. Вес нетто: 0,74 кг
10. Вес брутто: 0,94 кг

Срок службы: 2 года
Срок гарантии: 1 год
Товар сертифицирован: EAC

Производитель: Гуан Дун Синьбао Илектрикэл Эплаенсис Холдингс Ко., Лтд. Чжэнхэ Саус Роуд, Лэлю Таун, Шуньдэ Дистрикт, Фошань Сити, Китай.

Импортер: ООО «Аэро-Трейд». 197022, г. Санкт-Петербург, ул. Инструментальная, д. 3, литера П, помещ. 3-Н.

Страна происхождения: Китай.

Уполномоченная организация для принятия претензий на территории РФ: ООО «Аэро-Трейд». 197022, г. Санкт-Петербург, ул. Инструментальная, д. 3, литера П, помещ. 3-Н.

Горячая линия производителя: 8-800-775-56-87 (пн-пт с 9:30 до 17:30 по московскому времени), info@kitfort.ru

Адреса сервисных центров вы можете узнать у оператора горячей линии или на сайте kitfort.ru

Требуется особая утилизация. Во избежание нанесения вреда окружающей среде необходимо отделить этот объект от обычных отходов и утилизировать его наиболее безопасным способом, например сдать в специальные места по утилизации.

Месяц и год изготовления указаны на нижней стороне упаковочной коробки.

Производитель имеет право на внесение изменений в дизайн, комплектацию, а также в технические характеристики изделия в ходе совершенствования своей продукции без дополнительного уведомления об этих изменениях.

**Условия гарантии**

Механические повреждения корпуса или составных частей устройства не являются гарантийным случаем.

Выход тостера из строя вследствие попадания жидкостей, порошков и посторонних предметов внутрь корпуса устройства, в слоты для тостов, на шнур питания или органы управления не является гарантийным случаем.

Снижение эффективности обжаривания тостов из-за загрязнения внутренних частей тостера (слотов для тостов, нагревательных элементов, поддона

для крошек) не является гарантийным случаем. Их очистка — необходимая операция, которую следует проводить регулярно самостоятельно в соответствии с рекомендациями, приведенными в главе «Чистка и обслуживание».

## Меры предосторожности

Пожалуйста, внимательно прочтите инструкцию по эксплуатации. Обратите особое внимание на меры предосторожности. Всегда держите инструкцию под рукой.

1. Устройство предназначено для использования в бытовых условиях и может применяться в квартирах, загородных домах, гостиничных номерах, офисах и других подобных местах для непромышленной и некоммерческой эксплуатации.
2. Используйте тостер только по назначению и в соответствии с указаниями, изложенными в этом руководстве. Нецелевое использование устройства будет считаться нарушением условий надлежащей эксплуатации.
3. Перед подключением устройства к электрической розетке убедитесь, что параметры электропитания, указанные на нем, совпадают с параметрами используемого источника питания.
4. Для предотвращения поражения электрическим током не погружайте устройство в воду и другие жидкости.
5. Не переносите устройство, взявшись за шнур питания. Не тяните за шнур питания при отключении вилки от розетки.
6. Не используйте устройство, если шнур питания, вилка или другие части прибора повреждены. Во избежание поражения электрическим током не разбирайте устройство самостоятельно — для его ремонта обратитесь к квалифицированному специалисту. Помните, неправильная сборка устройства повышает опасность поражения электрическим током при эксплуатации.
7. Детям, людям с ограниченными физическими, сенсорными или умственными способностями, а также лицам, не обладающим достаточными знаниями и опытом, разрешается пользоваться устройством только под контролем лиц, ответственных за их безопасность, или после инструктажа по эксплуатации устройства. Не позволяйте детям играть с устройством.
8. Контролируйте работу тостера, когда рядом находятся дети или домашние животные.
9. Не оставляйте работающий тостер без присмотра. Выключите устройство и отключите от сети, если не используете прибор длительное время или перед проведением обслуживания.
10. Корпус прибора может сильно нагреваться во время работы. Не касайтесь горячих поверхностей руками. Будьте осторожны! Возможен риск получения ожога!
11. Устанавливайте тостер только на устойчивую горизонтальную термостойкую поверхность на расстоянии не менее 10 см от стен и края стола. Сверху должно быть свободное пространство не менее 50 см. Устанавливайте устройство так, чтобы дети не могли случайно дотронуться до горячих поверхностей устройства.

12. Хлеб может загореться, поэтому не используйте тостер рядом или под легковоспламеняющимся материалом, в частности занавесками.
13. Не используйте металлические вилки, ножи, кухонные щипцы и прочие предметы из металла для того, чтобы извлечь тосты. Используйте деревянные или пластмассовые термостойкие кухонные приборы, чтобы достать готовые тосты из слотов.
14. Не используйте тостер без установленного поддона для крошек.
15. Не используйте разорванный, смятый, скрученный или деформированный хлеб, в противном случае он может застрять в тостере.
16. Не пытайтесь обойти блокировку включения устройства.
17. Не допускайте падения прибора и не подвергайте его ударам.
18. Храните устройство в недоступных детям местах.
19. Используйте только предлагаемые производителем аксессуары или комплектующие. Использование иных дополнительных принадлежностей может привести к поломке устройства или получению травм.
20. Прибор имеет нагреваемую поверхность. Лица, не чувствительные к нагреву, должны быть осторожны при пользовании прибором.
21. При повреждении шнура питания его замену во избежание опасности должны производить изготовитель, сервисная служба или подобный квалифицированный персонал.
22. Не допускайте попадания жидкостей, порошков и посторонних предметов внутрь корпуса устройства, в слоты для тостов, на шнур питания и органы управления.
23. Прибор не предназначен для работы от внешнего таймера или отдельной системы дистанционного управления.

# Таңғы асқа тамаша тост!

Kitfort

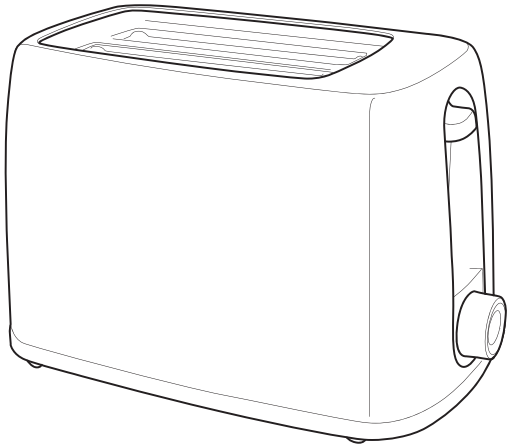

# КТ-9980 тостері

KZ

## Жалпы мәліметтер

Kitfort KT-9980 электрлік тостер хош иісті және қытырлақ ыстық қуырылған нанды ұнататындарға арналған. Тосттар қыртысының ерекше дәмі мен түсі пісіру процесінде инфрақызыл қыздыру кезінде нанның құрамындағы қантты карамелизациялаудың арқасында алынады.

Тостер пеші айналмалы қуыру деңгейін реттегішпен жабдықталған. Кең слоттардың арқасында сіз жұқа ғана емес, қалың нан кесектерін қуыруға болады. Пісіру аяқталғаннан кейін тостер автоматты түрде өшеді және тосттар оңай алынуы үшін жоғары көтеріледі. Сіз бір уақытта бір немесе екі тост жасай аласыз.

Құрылғының корпусы пластиктен жасалған. Алынбалы үгінді науасы тостерді нан үгінділерінен тазартуды жеңілдетеді. Ыңғайлы сақтау үшін құрылғының түбінде қуат сымына арналған ұстағыштар бар. Төрт аяқтың екі аяғындағы сырғанауға қарсы кірістірулер тостер пешін тұрақты етеді.

Тостер үйде тост жасауға арналған және оны пәтерлерде, саяжайларда, қонақүй бөлмелерінде, тұрмыстық дүкендерде, кеңселерде және коммерциялық емес пайдалану үшін басқа жерлерде қолдануға болады.

## Жинақтау

1. Тостер — 1 дана
2. Үгінділерге арналған науа — 1 дана
3. Пайдалану жөніндегі нұсқаулық — 1 дана
4. Коллекциялық магнит — 1 дана*

*қосымша

## Тостер құрылғысы

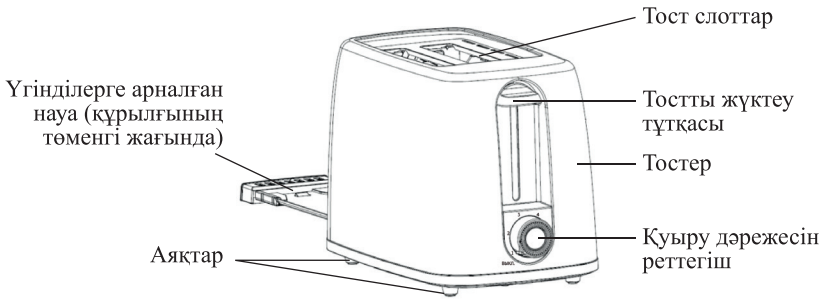

Пісіру үшін тосттар тост слоттарына орналастырылады. Тостер пешін қосу үшін ***тосттарды бекіту үшін тұтқаны*** төмен түсіру керек. Тостер сөнген кезде тостты жүктеу тұтқасы автоматты түрде көтеріледі.

***Қуыру дәрежесін реттегіштің*** көмегімен тосттардың қуыру дәрежесі «1»-ден «6»-ға дейін реттеледі, мұнда «1» ең аз уақытты және жеңіл (жеңіл) қуыруды, ал «6» максималды уақытты және күшті (қараңғы) қуыруды білдіреді.

Тостер пешін автоматты түрде өшірмес бұрын өшіру үшін реттегішті «Өшіру» белгісіне қойыңыз.

***Үгінділер науасы*** алынбалы және құрылғының бүйірінен алынады.

## Жұмысқа дайындық және пайдалану

**Жұмысқа дайындық**

Тостер пешін қораптан алыңыз және барлық орау материалдарын алыңыз. Тостер корпусын дымқыл, содан кейін құрғақ, жұмсақ шүберекпен сүртіңіз. Сұйықтықтарды, ұнтақтарды және бөгде заттарды құрылғы корпусының ішіне, тост ұяларына, қуат сымына немесе басқару элементтеріне кіргізбеңіз.

Тостерді қабырғалар мен үстелдің шетінен кемінде 10 см қашықтықта тегіс, көлденең ыстыққа төзімді бетке қойыңыз. Жоғарғы жағында биіктігі кемінде 50 см бос орын болуы керек.құрылғының жанында жанғыш заттардың (мысалы, перделер) жоқтығына көз жеткізіңіз.

Тостер пешін қуат көзіне қосыңыз. Қуыру деңгейін реттегішті «6» күйіне қойыңыз (максималды дәреже), содан кейін қыздыруды қосу үшін тостты жүктеу тұтқасын төмен түсіріңіз.

Алғашқы қыздыру процесінде белгілі бір иіс пайда болуы мүмкін, өйткені қыздырғыш элементтерден өндірістен кейін қалған майлау материалдары мен басқа материалдар күйіп кетеді. Бұл жаңа құрылғы үшін жақсы.

Тостер сөнген кезде, тостер сәл салқындағанша 2–3 минут күтіңіз, содан кейін қыздыру процедурасын тағы 2 рет қайталаңыз. Осыдан кейін тостер пайдалануға дайын.

**Пайдалану**

1. Үгінді науасы орнатылғанына көз жеткізіңіз. Артық қуат сымын құрылғының түбіндегі ұстағыштарға орап қойыңыз. Тостер пешін қуат көзіне қосыңыз.
2. 1 немесе 2 тостты тост ұяшықтарына салыңыз. Қуыру дәрежесін реттегішті «1»-ден «6»-ға дейін қажетті қуыру дәрежесіне бұраңыз және тостты жүктеу тұтқасын төмен қарай төмен түсіріңіз, сонда ол төменгі күйде бекітіледі. Тостер қызады және тост жасай бастайды.
   **Ескерту.** Егер тостер электр желісінен ажыратылған болса, онда тосттарды жүктеуге арналған рычаг төменгі күйде бекітілмейді.

3. Пісіру аяқталғаннан кейін тостер автоматты түрде өшеді. Тосттар көтеріледі. Тостер пешін өшіру үшін реттегішті сағат тіліне қарсы бұрап, қолмен «Өшіру» күйіне қойыңыз.
4. Тосттарды алыңыз.
   **Ескерту.** Тосттарды алу үшін металл шанышқыларды, пышақтарды, ас үй қысқыштарын және басқа металл заттарды пайдаланбаңыз. Дайын тосттарды слоттардан алу үшін ағаштан немесе пластиктен ыстыққа төзімді ас үй құралдарын пайдаланыңыз. Құрылғыға зақым келтірмеу немесе күйіп қалмау үшін абай болыңыз.
5. Тостер пешін қуат көзінен ажыратыңыз, құрылғы суығанша күтіңіз және оны тазалау және техникалық қызмет көрсету тарауында сипатталғандай үгінділерден тазалаңыз.

**Кеңестер**

Тосттар тост ұяшықтарына еркін енуі керек. Тосттың максималды қалыңдығы 1,5 см-ден аспауы керек, қалыңдығы 1 см тостты қолдану ұсынылады.

Нанның әр түрлі сорттары тосттың ұқсас дәрежесін (түсін) алу үшін әр түрлі пісіру уақытын қажет етеді. Ескірген нан Жаңа піскенге қарағанда тезірек қуырылады. Жұмсақ, майсыз нан дөрекі және қаттыға қарағанда тезірек қуырылады. Қара нанды жеткілікті қуыру үшін қайта қуыру қажет болуы мүмкін. Кейде (нанның түріне байланысты), егер сіз алдымен нанды қуырсаңыз, «2» немесе «3» қуыру дәрежесін орнатсаңыз, содан кейін оны 3–5 минут суытыңыз, содан кейін қуырудың үлкен дәрежесін таңдап, қуыруды қайталаңыз. Бұл әдіс қара бидай наны үшін ұсынылады.

Егер сіз тостты бірінші рет дайындап жатсаңыз, реттегішті «3» белгісіне қоюды ұсынамыз.

Тостерде дәнді дақылдар мен тұқымдар бар нанды қуыруға болады. Құрамында кептірілген жемістер бар нанды тостерге салмаңыз — кептірілген жемістердің бөліктері күйіп кетуі мүмкін, ал нан жағымсыз дәмге ие болады.

Бір тостты дайындаған кезде, ол бір уақытта екі тост дайындаумен салыстырғанда қатты қуырылады.

Тосттың екінші бөлігін бірінші партиядан кейін бірден дайындаған кезде, екінші партиядағы тосттар қатты қуырылады, өйткені тостер алдын ала қыздырылған. Екінші бөлікті дайындаған кезде тосттарды шамадан тыс пісірмеу үшін, қуыру дәрежесін бір бөлікке азайтыңыз.

Пісіргеннен кейін тосттарды маймен немесе еріген ірімшікпен майлауға болады (тосттар ыстық болған кезде жасаған дұрыс) және/немесе үстіне шұжық тілімін салып, шөптермен безендіруге болады. Тікбұрышты тосттарды диагональ бойынша екіге бөлуге болады — осылайша олар тәбетті көрінеді. Қара нан тосттарын туралған көкөністермен (қияр, қызанақ, бұрыш), балық немесе ветчина тілімдерімен, ал ақ нан тосттарын джем, джем немесе бал, шоколад майы, қоюландырылған сүт, жеміс кесектері немесе жидектермен бірге беруге болады.

Егер тост жасау процесінде түтін шықса немесе күйдірілген нанның иісі пайда болса, реттегішті «Өшіру» күйіне бұру арқылы тостер пешін дереу өшіріңіз, құрылғыны розеткадан ажыратыңыз, тосттарды алыңыз және мәселенің себебін жойыңыз.

Жыртылған, мыжылған, бұралған немесе деформацияланған нанды пайдаланбаңыз, әйтпесе ол тостер пешінде тұрып қалуы мүмкін.

Егер тост кептеліп қалса, тостер пешін өшіріп, тостты алу тұтқасын бірнеше рет көтеріп, төмендетіп көріңіз. Слоттардан тост алу үшін ағаштан немесе пластиктен ыстыққа төзімді ас үй құралдарын пайдаланыңыз. Құрылғыға зақым келтірмеу немесе күйіп қалмау үшін абай болыңыз.

**Рецепттер**

***Авокадо және қызанақ тосттары***

Піскен авокадоны кесіп, одан шұңқырды алыңыз. Қасықпен немесе пышақпен авокадо целлюлозасын қабығынан бөліп, целлюлозаны табаққа салыңыз да, пюре болғанша езіңіз. Оған 1 ас қасық қосыңыз.л зәйтүн майы және 1 шай қасық. лимон шырыны, жақсылап араластырыңыз. Дәміне қарай тұз бен бұрыш қосыңыз.

Нан кесектерін тостерде қуырыңыз. Тосттарға авокадо пюресін жағыңыз, үстіне тілімдерге кесілген қызанақты салыңыз.

***Алма мен даршын тосттары***

Алманың қабығын аршып, өзегін алыңыз. Алманы кішкене текшелерге кесіп, сары майға немесе еріген сары майға жұмсақ болғанша қуырыңыз. 1 шай қасық қосыңыз. қант пен ұнтақталған даршын себіңіз,содан кейін алманы орташа отта тағы 1-1,5 минут қуырыңыз.

Нан тілімдерін тостерде қуырыңыз және олардың үстіне дайын даршын алмасын салыңыз. Қажет болса, алманы қайтадан ұнтақталған даршын немесе қант ұнтағымен себіңіз.

***Құлпынай мен жалбыз тосттары***

Құлпынайларды кішкене тілімдерге бөліп, табаққа салыңыз. Құлпынайға дәміне қарай қант пен кішкене жалбыз жапырақтарын қосыңыз. Нан кесектерін тостерде қуырыңыз. Дайын тостқа жалбыз қосылған құлпынай тілімдерін салыңыз.

***Қызанақ пен моцарелла тосттары***

Екі кішкентай қызанақты кішкене текшелерге кесіп, табаққа салыңыз. Дәміне қарай 1 ас қасық зәйтүн майы, тұз және бұрыш қосыңыз. Бай дәм үшін туралған зәйтүнді немесе насыбайгүл, аскөк немесе ақжелкен сияқты шөптерді қосуға болады.

Нан кесектерін тостерде қуырыңыз. Дайын тосттарға моцарелла тілімдерін салыңыз, содан кейін үстіне қызанақ пен шөптердің дайындалған қоспасын салыңыз.

***Сарымсақ қосылған қара бидай нанының крутондары***

3–4 түйір сарымсақты тазалаңыз, содан кейін оларды сарымсақ прессінен өткізіңіз немесе майдалап тураңыз. Туралған сарымсақты 1/4 шай қасықпен араластырыңыз.тұз. Қажет болса, 1 шай қасық қосыңыз.зәйтүн майы — осылайша сарымсақ қоспасы біртекті болады.

Қара бидай нанының тілімдерін тостерде қуырыңыз, «4» немесе одан жоғары қуыру дәрежесін таңдаңыз. Дайын тосттарды табаққа салыңыз да, жолақтарға кесіңіз. Крутондарды сарымсақ қоспасымен жағыңыз.

## Тазалау және техникалық қызмет көрсету

Тостерді тазалауды немесе күтіп ұстауды бастамас бұрын, құрылғыны розеткадан ажыратып, құрылғының суығанын күтіңіз.

Тостер корпусын дымқыл, содан кейін құрғақ, жұмсақ шүберекпен сүртіңіз. Құрылғыны зақымдамау үшін оны тазалау үшін абразивті жуғыш заттар мен губкаларды қолданбаңыз. Тостер мен қуат сымын суға немесе басқа сұйықтықтарға батырмаңыз.

Қажет болса (аптасына кемінде бір рет) үгінді науасын тазалаңыз. Құрылғының корпусының түбінен үгінді науасын алу үшін оны өзіңізге қарай тартыңыз. Науадан барлық үгінділерді шайқаңыз. Қажет болса, науаны жұмсақ губкамен және ыдыс жуғыш затпен жылы сумен жуыңыз, содан кейін мұқият құрғатыңыз.

Егер тостер пешінің ішкі қабырғаларында немесе тост ұяшықтарының ішінде орналасқан қыздыру элементтерінде көптеген үгінділер жиналса, үгінділерді шайқау үшін құрғақ жұмсақ щетканы қолданыңыз (жинаққа кірмейді). Құрылғыны зақымдамау үшін оны абайлап тазалаңыз.

Сұйықтықтарды, ұнтақтарды және бөгде заттарды құрылғы корпусының ішіне, тост ұяларына, қуат сымына немесе басқару элементтеріне кіргізбеңіз.

## Күтім және сақтау

Тостерді балалардың қолы жетпейтін құрғақ және салқын жерде сақтаңыз. Құрылғыға тікелей күн сәулесінен аулақ болыңыз. Ұзақ уақыт сақтамас бұрын, тостер пешін тазалап, оны шаңнан қорғау үшін қорапқа немесе сөмкеге салыңыз.

# Ақаулықтарды жою

**Құрылғы қосылмайды**

| Мүмкін себеп | Шешім |
|---|---|
| Желіде кернеу жоқ | Желідегі кернеуді тексеріңіз |

**Тостты жүктеу тұтқасы төменгі күйде бекітілмейді**

| Мүмкін себеп | Шешім |
|---|---|
| Тостер электр желісіне қосылмаған | Тостер сымын розеткаға салыңыз |
| Құрылғы істен шықты | Қызмет көрсету орталығына хабарласыңыз |

**Пісіру кезінде күйдірілген нанның иісі сезіледі**

| Мүмкін себеп | Шешім |
|---|---|
| Қуырудың жоғары дәрежесі орнатылған, бұл тостты күйдіреді | Төменгі қуыру дәрежесін таңдаңыз |
| Қыздыру элементтерінде, тост ұяшықтарында немесе үгінді науасында жиналған үгінділер күйіп, жағымсыз иіс береді | «Тазалау және техникалық қызмет көрсету» тарауындағы нұсқауларға сәйкес үгінді науасын, тост ұяларын және қыздыру элементтерін тазалаңыз |

Егер сіздің жағдайыңыз жоғарыда көрсетілмесе, бізге электрондық пошта арқылы жіберіңіз info@kitfort.ru, сіздің мәселеңізді шешетін фотосуреттерді немесе бейне файлдарды қосу арқылы. Сондай-ақ, құрылғының корпусының түбінде немесе артында орналасқан сериялық нөмірі бар жапсырманың суретін жіберіңіз.

Керек жарақтарды немесе аксессуарларды сатып алу туралы бізге жазыңыз osh@kitfort.ru.

## Техникалық сипаттамалары

1. Кернеу: ~220–240 В, 50/60 Гц
2. Қуаты: 650 Вт
3. Электр тогының соғуынан қорғау класы: I
4. Тост слоттарының саны: 2
5. Тостты қуыру дәрежелерінің саны: 6
6. Сымның ұзындығы: 0,6 м
7. Құрылғының өлшемі: 250 × 145 × 167 мм
8. Қаптама мөлшері: 266 × 150 × 173 мм
9. Таза салмағы: 0,74 кг
10. Жалпы салмағы: 0,94 кг

Қызмет мерзімі: 2 жыл
Кепілдік мерзімі: 1 жыл
Өнім сертификатталған: EAC

Өндіруші: Гуан Дун Синьбао Илектрикэл Эплаенсис Холдингс Ко., Лтд. Чжэнхэ Саус Роуд, Лэлю Таун, Шуньдэ Дистрикт, Фошань Сити, Қытай.

Импорттаушы: «Аэро-Трейд» ЖШҚ. 197022, Санкт-Петербург қ., Инструментальная к-сі, 3-үй, литер П, үй-жай. 3-Н.

Шыққан елі: Қытай.

Ресей Федерациясының аумағында шағымдарды қабылдауға уәкілетті ұйым: «Аэро-Трейд» ЖШҚ. 197022, Санкт-Петербург қ., Инструментальная к-сі, 3-үй, литер П, үй-жай. 3-Н.

Өндірушінің сенім телефоны: 8-800-775-56-87 (Мәскеу уақыты бойынша дүйсенбі-жұма 9:30-дан 17:30-ға дейін), info@kitfort.ru

Қызмет көрсету орталықтарының мекен жайларын жедел желі операторынан немесе сайттан біле аласыз kitfort.ru

Арнайы кәдеге жарату қажет. Қоршаған ортаға зиян келтірмеу үшін бұл объектіні қарапайым қалдықтардан бөліп алып, оны ең қауіпсіз тәсілмен кәдеге жарату керек, мысалы, кәдеге жарату үшін арнайы орындарға тапсыру керек.

Шығарылған айы мен жылы қаптама қорабының төменгі жағында көрсетілген.

Өндіруші осы өзгерістер туралы қосымша ескертусіз өз өнімін жетілдіру барысында бұйымның дизайнына, жинақталуына, сондай-ақ техникалық сипаттамаларына өзгерістер енгізуге құқылы.

**Кепілдік шарттары**

Корпустың немесе құрылғының құрамдас бөліктерінің механикалық зақымдануы кепілдік жағдайы болып табылмайды.

Сұйықтықтардың, ұнтақтардың және бөгде заттардың құрылғы корпусының ішіне, тост ұяшықтарына, қуат сымына немесе басқару элементтеріне түсуіне байланысты тостер пешінің істен шығуы кепілдік жағдайы болып табылмайды.

Тостердің ішкі бөліктерінің (тост ұяшықтары, қыздыру элементтері, үгінділер науасы) ластануына байланысты тосттарды қуыру тиімділігінің төмендеуі кепілдік емес. Оларды тазарту — бұл «Тазалау және техникалық қызмет көрсету» тарауында келтірілген нұсқауларға сәйкес үнемі өздігінен жасалуы керек қажетті операция.

## Сақтық шаралары

Пайдалану жөніндегі нұсқаулықты мұқият оқып шығыңыз. Сақтық шараларына ерекше назар аударыңыз. Нұсқаулықты әрқашан қолыңызда ұстаңыз.

1. Құрылғы тұрмыстық пайдалануға арналған және оны пәтерлерде, саяжайларда, қонақүй бөлмелерінде, кеңселерде және басқа да осындай жерлерде өнеркәсіптік емес және коммерциялық емес пайдалану үшін қолдануға болады.
2. Тостерді тек мақсатына сай және осы нұсқаулықта көрсетілген нұсқауларға сәйкес қолданыңыз. Құрылғыны мақсатсыз пайдалану дұрыс пайдалану шарттарын бұзу болып саналады.
3. Құрылғыны электр розеткасына қоспас бұрын, онда көрсетілген қуат параметрлері пайдаланылатын қуат көзінің параметрлеріне сәйкес келетініне көз жеткізіңіз.
4. Электр тогының соғуын болдырмау үшін құрылғыны суға және басқа сұйықтықтарға батырмаңыз.
5. Қуат сымын алу арқылы құрылғыны көтермеңіз. Штепсельді розеткадан ажыратқан кезде қуат сымын тартпаңыз.
6. Қуат сымы, штепсель немесе құрылғының басқа бөліктері зақымдалған болса, құрылғыны пайдаланбаңыз. Электр тогының соғуын болдырмау үшін құрылғыны өзіңіз бөлшектемеңіз — оны жөндеу үшін білікті маманға хабарласыңыз. Есіңізде болсын, құрылғыны дұрыс жинамау жұмыс кезінде электр тогының соғу қаупін арттырады.
7. Балаларға, физикалық, сенсорлық немесе ақыл-ой қабілеттері шектеулі адамдарға, сондай-ақ жеткілікті білімі мен тәжірибесі жоқ адамдарға құрылғыны олардың қауіпсіздігіне жауапты адамдардың бақылауымен немесе құрылғыны пайдалану жөніндегі нұсқаулықтан кейін ғана пайдалануға рұқсат етіледі. Балаларға құрылғымен ойнауға рұқсат бермеңіз.
8. Жақын жерде балалар немесе үй жануарлары болған кезде тостер пешінің жұмысын бақылаңыз.
9. Жұмыс істейтін тостер пешін қараусыз қалдырмаңыз. Құрылғыны өшіріңіз және құрылғыны ұзақ уақыт пайдаланбасаңыз немесе техникалық қызмет көрсетуден бұрын ажыратыңыз.
10. Құрылғының корпусы жұмыс кезінде қатты қызып кетуі мүмкін. Ыстық беттерді қолыңызбен ұстамаңыз. Сақ болыңыз! Күйіп қалу қаупі бар!
11. Тостерді қабырғалар мен үстелдің шетінен кемінде 10 см қашықтықта тұрақты көлденең ыстыққа төзімді бетке ғана орнатыңыз. Жоғарғы жағында кемінде 50 см бос орын болуы керек.құрылғыны балалар құрылғының ыстық беттеріне кездейсоқ тиіп кетпеуі үшін орнатыңыз.

12. Нан өртеніп кетуі мүмкін, сондықтан тостер пешін жанғыш материалдың жанында немесе астында, атап айтқанда перделерде қолданбаңыз.
13. Тосттарды алу үшін металл шанышқыларды, пышақтарды, ас үй қысқыштарын және басқа металл заттарды пайдаланбаңыз. Дайын тосттарды слоттардан алу үшін ағаштан немесе пластиктен ыстыққа төзімді ас үй құралдарын пайдаланыңыз.
14. Орнатылған үгінді науасы жоқ тостер пешін пайдаланбаңыз.
15. Жыртылған, мыжылған, бұралған немесе деформацияланған нанды пайдаланбаңыз, әйтпесе ол тостер пешінде тұрып қалуы мүмкін.
16. Құрылғыны қосу құлпын айналып өтуге тырыспаңыз.
17. Құрылғының құлап кетуіне жол бермеңіз және оны соққыларға ұшыратпаңыз.
18. Құрылғыны балалардың қолы жетпейтін жерлерде сақтаңыз.
19. Өндіруші ұсынған керек-жарақтарды немесе компоненттерді ғана пайдаланыңыз. Басқа қосымша керек-жарақтарды пайдалану құрылғының бұзылуына немесе жарақатқа әкелуі мүмкін.
20. Құрылғының қыздырылатын беті бар. Қызуға сезімтал емес адамдар құрылғыны қолданған кезде абай болу керек.
21. Қуат сымы зақымдалған жағдайда оны қауіпті болдырмау үшін өндіруші, сервистік қызмет немесе осыған ұқсас білікті персонал ауыстыруы тиіс.
22. Сұйықтықтарды, ұнтақтарды және бөгде заттарды құрылғы корпусының ішіне, тост ұяларына, қуат сымына және басқару элементтеріне кіргізбеңіз.
23. Құрылғы сыртқы таймерден немесе жеке қашықтан басқару жүйесінен жұмыс істеуге арналмаған.

IM-2

Kitfort

# Приятно познакомиться, Kitfort!

Kitfort — компания-производитель бытовой техники для дома, кухни, красоты и здоровья.

Наш главный девиз — «Всегда что-то новенькое!»
В каталоге бренда вы можете найти всё необходимое для комфортной жизни: от кофемашины до робота для мойки окон. Мы постоянно обновляем и расширяем ассортимент, чтобы вы подобрали идеальный для себя вариант!

Kitfort не только предлагает качественные товары по лучшей цене, но и радует подарками, конкурсами и интересным контентом в социальных сетях.

# Танысқаныма қуаныштымын, Kitfort!

Kitfort — үй, ас үй, сұлулық және денсаулыққа арналған тұрмыстық техниканы өндіруші компания.

Біздің басты ұранымыз «Әрқашан жаңа нәрсе!»
Бренд каталогында сіз жайлы өмір сүру үшін қажет нәрсенің бәрін таба аласыз: кофеқайнатқыштан бастап терезе жууға арналған роботқа дейін. Біз сіз үшін тамаша опцияны табу үшін ассортиментті үнемі жаңартып, кеңейтіп отырамыз!

Kitfort сапалы тауарларды ең жақсы бағамен ұсынып қана қоймайды, сонымен қатар сыйлықтармен, байқаулармен және әлеуметтік желілердегі қызықты мазмұнмен қуантады.

Подписывайтесь на наши соцсети
и становитесь частью вселенной Kitfort

Біздің әлеуметтік желілерге жазылыңыз
және Kitfort әлемінің бір бөлігі болыңыз

8 (800) 775–56–87
info@kitfort.ru